FS40

DE	Originalbetriebsanleitung	3
EN	Original instructions	6
FR	Notice originale	9
IT	Instruzioni originali	12
ES	Manual	15
NL	gebruiksaanwijzing	18
DK	brugsanvisning	21
SE	Bruksanvisning	24
NO	driftsinstruks	27
FI	Alkuperäiset ohjeet	30
PL	Instrukcja	33
RU	Руководство по эксплуатации	36
CZ	Původní návod k používání	39
LT	Naudojimo instrukcijos	42
PT	Instruções de serviço	45

WEKA Elektrowerkzeuge KG
Auf der Höhe 20, D 75387 Neubulach
Telephone: +49 7053 96816-0, Telefax: +49 7053 3138
Internet: www.weka-elektrowerkzeuge.de
Email: weka@weka-elektrowerkzeuge.de

061125

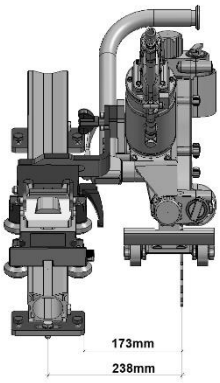
173mm
238mm

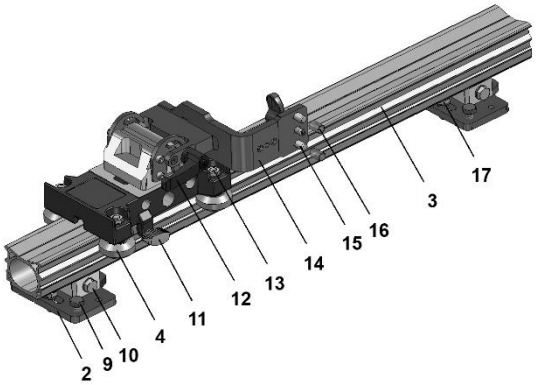
17
3
16
15
14
13
12
11
4
10
9
2

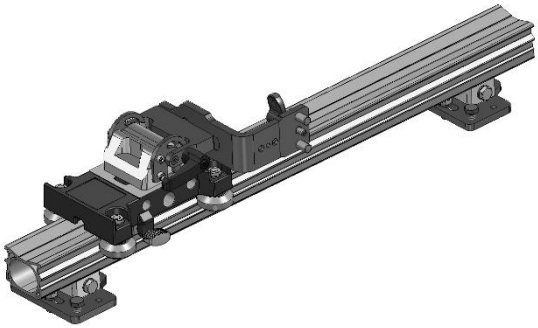

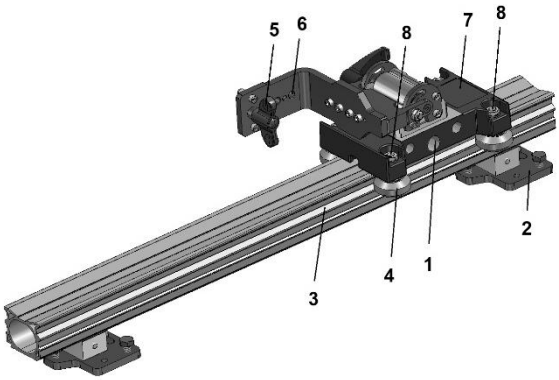
5
6
8
7
8
2
1
4
3

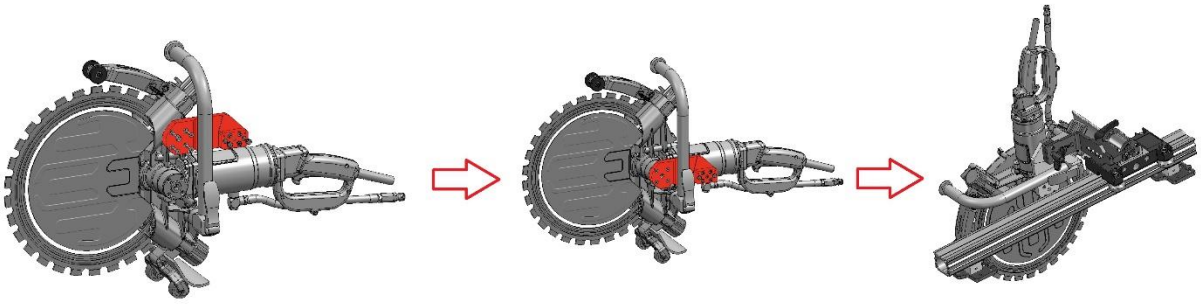

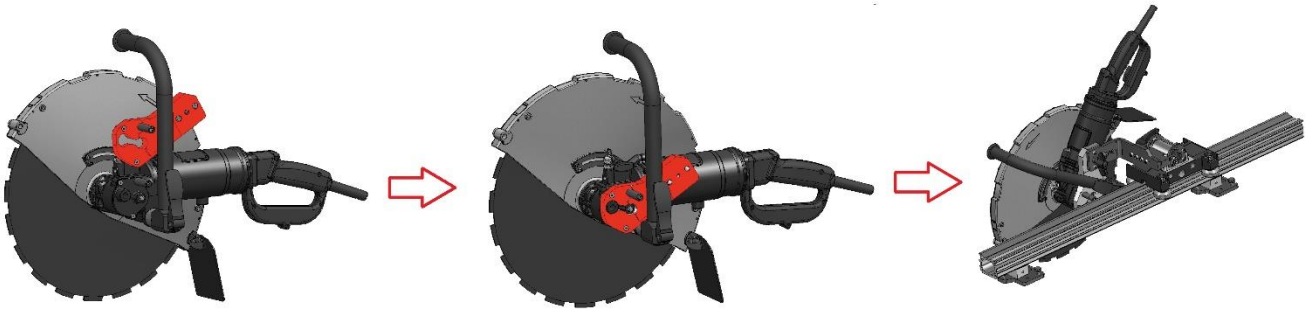

Symbole

Auf der Maschine

Betriebsanleitung vor Inbetriebnahme sorgfältig durchlesen!
Please read operators manual carefully before putting the machine into operation!
Notice d'utilisation à lire attentivement avant la mise en service de la machine!
Leggere la manuale di istruzioni con attenzione prima dell'utilizzo della macchina!
¡Estas instrucciones se deben leer atentamente antes de poner en marcha la máquina!
Voor de ingebruikneming gebruiksanwijzing a.u.b. zorgvuldig doorlezen!
Læs betjeningsvejledningen omhyggeligt inden maskinen tages i drift!
Läs noggrannt igenom denna anvisning innan maskinen tas ibruk!
Les nøye gjennom instruksjonen i denne manualen!
Lue tarkasti tämä ohje ennen koneen käyttöönottoa!
Instrukcja obslugi, prosimy dokładnie przeczytać przed uruchomieniem maszyny!
Перед вводом в эксплуатацию внимательно прочесть справочник по эксплуатации!
Před uvedením do provozu si pozorně přečtěte návod k obsluze!
Prieš naudodami atidžiai perskaitykite naudojimo instrukciją!

Tragen Sie beim Arbeiten mit dieser Maschine einen Gehörschutz.
Wear ear protection when working with this machine.
Portez un protège-oreilles lorsque vous travaillez avec cette machine.
Durante il lavoro con questa macchina indossate una protezione dell'udito.
Utilice una protección de los oídos durante los trabajos con la máquina.
Draag bij het werken met deze machine gehoorbescherming.
Husk at bruge lyddæmpende ørebeskyttelse hvis De arbejder med maskinen.
Använd hörselskydd vid användning av denna maskin.
Bruk hørselsvern ved bruk av maskinen.
Koneen kanssa työskennellessä on aina käytettävä kuulosuojaimia.
Podczas wykonywania prac za pomocą tego urządzenia nosić środki ochrony słuchu.
При работе с этими машинами используйте противошумные наушники.
Při práci na tomto stroji používejte ochranu sluchu.
Dirbdami su šiuo įrankiu dėvėkite klausos apsaugos priemonę.

In der Bedienunganleitung

Sicherheitshinweis, bitte besonders beachten!
Security advice, please take special care!
Instruction de sécurité, a respecter particulièrement, s'il vous plait!
Indicazione di sicurezza, considerare specialmente, per favore!
Estas llamadas de atención se deben atender especialmente!
Gelieve veiligheidsvoorschrift aandachtig te bestuderen!
Sikkerhedsanvisning. Udvis størst mulige forsigtighed!
Säkerhetsförslag, var extra försiktig!
For din egen sikkerhet, vennligst vær ekstra forsiktig!
Turvallisuusohje, ole hyvä ja noudata erityistä huolellisuutta!
Wskazówka bezpieczeństwa, prosimy zachować szczególną ostrożność!
Уделить особое внимание указаниям по технике безопасности!
Bezpečnostní pokyny – dodržujte mimořádně pozorně!
Saugos nurodymas – būtinai atkreipkite dėmesį!

DE ORIGINALBETRIEBSANLEITUNG

Bitte vor Inbetriebnahme der Führungsschiene sorgfältig durchlesen!

Mit der WEKA Führungsschiene besitzen Sie ein hervorragendes Qualitätsprodukt, mit dem Sie - bei bestimmungsgemäßer Verwendung - sicher sehr zufrieden sein werden.

1 ALLGEMEINE SICHERHEITSHINWEISE

WARNUNG! Lesen Sie alle Sicherheitshinweise, Anweisungen, Bebilderungen und technischen Daten, mit denen dieses Werkzeug versehen ist. Versäumnisse bei der Einhaltung der Sicherheitshinweise und nachfolgenden Anweisungen können Unfälle und schwere Verletzungen verursachen.

Bewahren Sie alle Sicherheitshinweise und Anweisungen für die Zukunft auf.

Der in den Sicherheitshinweisen verwendete Begriff „Elektrowerkzeug“ bezieht sich auf netzbetriebene Elektrowerkzeuge (mit Netzleitung) und auf akkubetriebene Elektrowerkzeuge (ohne Netzleitung).

1) Arbeitsplatzsicherheit

a) **Halten Sie Ihren Arbeitsplatz sauber und gut beleuchtet.** Unordnung oder unbeleuchtete Arbeitsbereiche können zu Unfällen führen.

b) **Halten Sie Kinder und andere Personen während der Benutzung des Elektrowerkzeugs fern.** Bei Ablenkung können Sie die Kontrolle über das Elektrowerkzeug verlieren.

2) Sicherheit von Personen

a) **Seien Sie aufmerksam, achten Sie darauf, was Sie tun, und gehen Sie mit Vernunft an die Arbeit mit dem Elektrowerkzeug. Benutzen Sie kein Elektrowerkzeug, wenn Sie müde sind oder unter dem Einfluss von Drogen, Alkohol oder Medikamenten stehen.** Ein Moment der Unachtsamkeit beim Gebrauch des Elektrowerkzeuges kann zu ernsthaften Verletzungen führen.

b) **Tragen Sie persönliche Schutzausrüstung und immer eine Schutzbrille.** Das Tragen persönlicher Schutzausrüstung, wie Staubmaske, rutschfeste Sicherheitsschuhe, Schutzhelm oder Gehörschutz, je nach Art und Einsatz des Elektrowerkzeuges, verringert das Risiko von Verletzungen.

c) **Vermeiden Sie eine abnormale Körperhaltung. Sorgen Sie für einen sicheren Stand und halten Sie jederzeit das Gleichgewicht.** Dadurch können Sie das Elektrowerkzeug in unerwarteten Situationen besser kontrollieren.

d) **Tragen Sie geeignete Kleidung. Tragen Sie keine weite Kleidung oder Schmuck. Halten Sie Haare, Kleidung und Handschuhe fern von sich bewegenden Teilen.** Lockere Kleidung, Schmuck oder lange Haare können von sich bewegenden Teilen erfasst werden.

e) **Wenn Wasser-, Staubabsaug- und -auffangeinrichtungen montiert werden können, vergewissern Sie sich, dass diese angeschlossen sind und richtig verwendet werden.** Verwendung einer Staubabsaugung kann Gefährdungen durch Staub verringern.

3) Verwendung und Behandlung des Geräts

a) **Überlasten Sie das Gerät nicht.**

b) **Pflegen Sie Ihr Gerät mit Sorgfalt. Kontrollieren Sie, ob bewegliche Teile einwandfrei funktionieren und nicht klemmen, ob Teile gebrochen oder so beschädigt sind, dass die Funktion des Geräts beeinträchtigt ist. Lassen Sie beschädigte Teile vor dem Einsatz des Gerätes reparieren.** Viele Unfälle entstehen durch schlechte Wartung.

c) **Halten Sie Schneidewerkzeuge scharf und sauber.** Sorgfältig gepflegte Schneidwerkzeuge mit scharfen Kanten verklemmen sich weniger und sind leichter zu führen.

d) **Verwenden Sie Gerät, Zubehör, Einsatzwerkzeuge usw. entsprechend diesen Anweisungen. Berücksichtigen Sie dabei die Arbeitsbedingungen und die auszuführende Tätigkeit.** Der Gebrauch von Geräten für andere als die vorgesehenen Anwendungen kann zu gefährlichen Situationen führen.

e) **Halten Sie Griffe und Griffflächen trocken, sauber und frei von Öl und Fett.** Rutschige Griffe und Griffflächen erlauben keine sichere Bedienung und Kontrolle des Werkzeugs in unvorhergesehenen Situationen.

4) Service

a) **Lassen Sie Ihr Werkzeug nur von qualifiziertem Fachpersonal und nur mit Original-Ersatzteilen reparieren.** Damit wird sichergestellt, dass die Sicherheit des Elektrowerkzeuges erhalten bleibt.

2 BESONDERE HINWEISE - BITTE BEACHTEN!

Diese Führungsschiene ist nur für den gewerblichen Gebrauch bestimmt und darf nur von unterwiesenen Personen bedient werden. Sie wird bestimmungsgemäß als Führungshilfe für präzise und gerade Schnitte mit den Sägen TS40 und TR40 zum Sägen von Gestein, Beton und Mauerwerk verwendet.
Für den Betrieb sind die einschlägigen Bestimmungen zu beachten.

Achtung: halten Sie beim Lösen der Feststellbremse die auf dem Vorschubschlitten montierte Säge fest, um ein unkontrolliertes Herabgleiten zu verhindern!

Achtung: lesen Sie die Bedienungsanleitung der verwendeten Säge und beachten Sie die entsprechenden Sicherheitshinweise!

3 ABGEBILDETE KOMPONENETEN

POS	BENENNUNG	POS	BENENNUNG
1	Vorschubschlitten	10	Sechskantschraube
2	Befestigungskonsole	11	Feststellbremse
3	Leitschiene	12	Klemmhebel
4	Führungsrolle	13	Lagerbolzen
5	Flügelschraube	14	FS40435C
6	Bohrung	15	Zylinderstift
7	Typenschild	16	Schutzkappe
8	Lagerbolzen, exzentrisch	17	Befestigungsschraube
9	Sechkantschraube		

4 TECHNISCHE BESCHREIBUNG

FS40 ermöglicht präzise und gerade Schnitte mit den Sägen TS40 und TR40.
Die FS40 verfügt über ein werkzeugloses Schnellwechselsystem für eine besonders einfache und schnelle Montage sowie Demontage. Die FS40 sorgt für ein kraft- und rückenschonendes Arbeiten und lässt sich beliebig verlängern. Die Schnitttiefe der jeweiligen Säge bleibt beim Einsatz der Führungsschiene vollständig erhalten. Für anschließende Freihandarbeiten kann die Adapterplatte bequem an der Säge montiert bleiben.

4.1 Technische Daten

Typ		FS40
Gewicht Schiene (2,18m / 1,09m)	kg	7,2 / 3,6
Gewicht Vorschubschlitten	kg	4,9
Länge beliebig verlängerbar	m	1,09 / 2,18
Schnitttiefe TR40	mm	300
Schnitttiefe TS40	mm	165

4.2 Lieferumfang

Leitschiene 2,18m lang, zwei Befestigungskonsolen, kompletter Vorschubschlitten.
Zubehör: Adapterplatte TS40 (FS40470C), Adapterplatte TR40 (FS40472C), Befestigungskonsole (FS4046), Verbinderbrücke (FS4050), Leitschiene 2,18m (FS40402), Leitschiene 1,09m (FS40404)

5 VORBEREITUNG

Überzeugen Sie sich, dass die Führungsschiene beim Transport nicht beschädigt wurde. Überprüfen Sie, ob alle Komponenten vorhanden sind.
Führen Sie den Vorschubschlitten in die Führungsflächen der Leitschiene, achten Sie dabei, dass der Bremsblock in die äußerste Position gebracht wird, was die Montage erleichtert.
Arretieren Sie für alle Arbeiten an der Schiene, in Arbeitspausen sowie bei Nichtgebrauch den Vorschub. Ziehen Sie dafür die Feststellbremse (11) an.

Lösen Sie zum Sägen die Feststellbremse (11) soweit, dass sich der Vorschubschlitten leicht bewegen lässt. Halten Sie die auf dem Vorschubschlitten montierte Säge fest, um ein unkontrolliertes Herabgleiten zu verhindern.

5.1 Montage der Leitschiene

Montieren Sie die Leitschiene (3) mit den Befestigungskonsolen (2) mit einer dem Untergrund entsprechenden Schraube, evtl. auch mit einem passenden Dübel, falls notwendig.

5.2 Montage der Adapterplatte

TS40
Legen Sie die TS40 auf dem Blattschutz auf, damit Sie die 2 Senkschrauben und die Innensechskantschraube mit der Anschlaghülse am Lagerdeckel demontieren können. Stellen Sie den Haltegriff in eine Position relativ weit zum Schalterhandgriff, damit Sie die TS40-Adapterplatte bequem ansetzen können. Reinigen Sie die Stirnfläche des Lagerdeckels, damit die Adapterplatte sauber aufliegt. Nun befestigen Sie die Adapterplatte mit den 2 beigelieferten Senkschrauben und benutzen Sie nun die mitgelieferte M5x65 Innensechskantschraube um die Anschlaghülse zu montieren. Entfernen Sie nun die Stopfen, um die TS40 an der Führungsschiene montieren zu können. Die Stopfen können in den dafür vorgesehenen Bohrungen (6) in der Schwenkplatte (14) des Vorschubschlittens aufbewahrt werden.

Für den Freihand-Einsatz kann die Adapterplatte auf der Säge montiert bleiben, setzen Sie aber dazu, zum Schutz der Bohrungen, die Stopfen wieder ein.

TR40
Legen Sie die TR40 auf dem Deckel auf, damit Sie die 4 Senkschrauben am Lagerdeckel demontieren können. Stellen Sie den Haltegriff in eine Position, damit Sie die TR40-Adapterplatte bequem ansetzen können. Reinigen Sie die Stirnfläche des Lagerdeckels, damit die Adapterplatte sauber aufliegt. Nun befestigen Sie die Adapterplatte mit den 4 beigelieferten Senkschrauben. Entfernen Sie nun die Stopfen, um die TR40 an der Führungsschiene montieren zu können. Die Stopfen können in den dafür vorgesehenen Bohrungen (6) in der Schwenkplatte (14) des Vorschubschlittens aufbewahrt werden.
Für den Freihand-Einsatz kann die Adapterplatte auf der Säge montiert bleiben, setzen Sie aber dazu, zum Schutz der Bohrungen, die Stopfen wieder ein.

5.3 Montage der Säge

Stecken Sie die Säge mit dem montierten Adapter auf die zwei Zylinderstifte (15) und verschrauben diese mit der Flügelschraube (5).

6 INBETRIEBNAHME

Nachdem die Führungsschiene starr und absolut sicher befestigt und ausgerichtet ist - den entsprechenden Abstand von der Befestigungskonsole zum Sägeblatt entnehmen Sie bitte der Abbildung - drehen Sie den Wasserhahn soweit auf, dass ausreichend Wasser zum Kühlen und Spülen vorhanden ist.
Lösen Sie zum Sägen die Feststellbremse (11) soweit, dass sich der Vorschubschlitten leicht bewegen lässt. Halten Sie die auf dem Vorschubschlitten montierte Säge fest, um ein unkontrolliertes Herabgleiten zu verhindern.
Mit dem Klemmhebel (12) kann die gewünschte Schnitttiefe eingestellt werden.
Sägen Sie durch Kippen der Säge um den Drehpunkt gefühlvoll an. Achten Sie dabei darauf, dass das Sägeblatt nicht vibriert. Grundsätzlich kann auch mit der Trennsäge TS40 mit einem entsprechenden Vorschnittblatt vorgesägt werden und anschließend mit der Ringsäge TR40 der Schnitt bis zu 300mm tief fortgesetzt werden.

Sorgen Sie dafür, dass Sie keine Wasserleitung, oder gar eine elektrische Leitung an- oder durchsägen. Im Zweifelsfalle sollten Sie grundsätzlich den Sägebereich mit einem Leitungsdetektor absuchen.

7 WARTUNG

Reinigen Sie die Führungsschiene nach Beendigung der Sägearbeiten. Befetten Sie die Aufnahmestifte und montieren die Schutzkappen.
Ölen Sie in regelmäßigen Abständen die Gewinde der Nivellierschrauben und befetten Sie die Klemmleisten der Schwenkplatte.
Halten Sie die Führungsflächen der Leitschiene stets sauber.
Sie können die Maschine vorsichtig mit einem weichen Wasserstahl abspritzen.

Verwenden Sie auf keinen Fall einen Hochdruckreiniger.

7.1 Nachstellen der Führungsrollen

Um gute Sägeergebnisse zu erzielen, muss das Spiel zwischen Vorschubschlitten (1) und Leitschiene (3) so gering wie möglich sein.
Im Laufe der Zeit können die Führungsrollen (4) verschleißen und es tritt Spiel zwischen den Führungsrollen und der Leitschiene auf. Um dieses Spiel zu beseitigen, müssen Sie die beiden Führungsrollen auf Seite gegenüber der Feststellbremse (11) nachjustieren. Lösen Sie die beiden Sechskantmuttern an den exzentrischen Lagerbolzen (8) mit einem Steckschlüssel (Schlüsselweite 17 mm).
Ziehen Sie anschließend die beiden Innensechskantschrauben gleichmäßig an, bis das Spiel minimiert ist. Ziehen Sie die beiden Sechskantmuttern wieder fest, bei gleichzeitigem Gegenhalten der Innensechskantschrauben.

8 GARANTIE

Für die WEKA Führungsschiene leisten wir 12 Monate Garantie vom Tag der Lieferung an. In dieser Zeit beheben wir kostenlos Material- und Fertigungsfehler.
Keine Garantieleistung erfolgt bei normaler Abnützung, Überlastung, Nichtbeachtung der Betriebsanleitung und Eingriffen von Nichtberechtigten oder Verwendung von fremden Teilen.

EN ORIGINAL INSTRUCTIONS

Please read carefully before using the guide rail!

With the WEKA guide rail, you have an excellent quality product that you will be very satisfied with when used as intended.

1 GENERAL SAFETY WARNINGS

WARNING! Read all safety warnings, instructions, illustrations and and technical data provided with this tool. Failures in the compliance with these safety precautions and instructions can cause accidents and serious injuries.

Please keep these safety precautions and instructions for the future.

The term “electric tool” used in the safety precautions corresponds to mains operated electric tools (with mains cord) and to battery operated electric tools (without mains cord).

1) Work area safety

a) **Keep your working area clean and well illuminated.** Disorder or unilluminated working areas can cause accidents.

b) **Keep children and other persons away from the electric tool while using it.** When being distracted, you can lose the control on the device.

2) Personal safety

a) **Stay alert, watch what you are doing and use common sense when operating the power tool. Do not use the power tool while you are tired or under the influence of drugs, alcohol or medication.** A moment of inattention while operating the power tool may result in serious personal injury.

b) **Wear personal protective equipment and always goggles.** The wearing of personal protective equipment, like dust mask, skid-proof shoes, protection helmet or hearing protection, depending on the kind and use of the electric tool reduces the risk of injuries.

c) **Avoid abnormal posture. Care for safe standing and keep the balance anytime.** Thus, you can control the electric tool better in unexpected situations.

d) **Wear suitable clothing. Do not wear wide clothing or jewellery. Keep hair, clothing and gloves away from moving parts.** Wide clothing, jewellery or long hair can be caught by moving parts.

e) **If there is the possibility to assemble a dust exhauster and collecting device, make sure that these are connected and used correctly.** The use of a dust exhauster can reduce dangers by dust.

3) Use and handling of the electric tool

a) **Do not overload the device.**

b) **Take good care of your equipment. Check that moving parts work properly and do not jam, and that parts are not broken or damaged in a way that could affect the equipment's function. Have damaged parts repaired before using the equipment.** Many accidents are caused by poor maintenance.

c) **Keep cutting tools sharp and clean.** Carefully maintained cutting tools with sharp edges are less likely to jam and are easier to guide.

d) **Use the device, accessories, insert tools, etc. in accordance with these instructions. Take into account the working conditions and the task to be performed.** Using devices for applications other than those intended can lead to dangerous situations.

e) **Keep handles and grip surfaces dry, clean, and free of oil and grease.** Slippery handles and grip surfaces do not allow for safe operation and control of the tool in unforeseen situations.

4) Service

a) **Have your tool only repaired by qualified personnel and only with original spare parts.** Thus, it is assured that the safety of the electric tool is being obtained.

2 PARTICULAR SAFETY PRECAUTIONS - PLEASE NOTE!

This guide rail is intended for commercial use only and may only be operated by trained personnel. It is intended for use as a guide for precise and straight cuts with the TS40 and TR40 saws for sawing stone, concrete, and masonry.

The relevant regulations must be observed during operation.

Caution: When releasing the locking brake, hold the saw mounted on the feed carriage to prevent it from sliding down uncontrollably!

Caution: Read the operating instructions for the saw you are using and observe the relevant safety instructions!

3 COMPONENTS SHOWN

POS	DESCRIPTION	POS	DESCRIPTION
1	Feed carriage	10	Hexagonal screw
2	Mounting bracket	11	Parking brake
3	Guide rail	12	Clamping lever
4	Guide roller	13	Bearing pin
5	Wing screw	14	FS40435C
6	Bore	15	Cylinder pin
7	Type plate	16	Protective cap
8	Bearing pin, eccentric	17	Fastening screw
9	Hexagon screw		

4 TECHNICAL DESCRITION

The FS40 allows for precise and straight cuts with the TS40 and TR40 saws.
The FS40 features a tool-free quick-change system for especially easy and fast assembly and disassembly. The FS40 ensures power- and back-sparing work and can be extended as desired.
The cutting depth of the respective saw is fully maintained when using the guide rail. The adapter plate can be conveniently mounted on the saw for subsequent freehand work.

4.1 Specifications

Type		FS40
Weight rail (2,18m / 1,09m)	kg	7,2 / 3,6
Weight feed carriage	kg	4,9
Length adjustable indefinitely	m	1,09 / 2,18
Cutting depth TR40	mm	300
Cutting depth TS40	mm	165

4.2 Scope of delivery

Guide rail, 2.18 m long, two mounting brackets, complete feed slide.
Accessories: Adapter plate TS40 (FS40470C), adapter plate TR40 (FS40472C), mounting bracket (FS4046), connector bridge (FS4050), guide rail 2.18m (FS40402), guide rail 1.09m (FS40404)

5 PREPARATION

Make sure the guide rail was not damaged during transport. Check if all components are present.
Push the feed carriage into the guide surfaces of the guide rail, making sure the brake block is brought to the outermost position, which makes assembly easier.
For all work on the rail, during work breaks, and when not in use, lock the feed. To do this, pull the parking brake (11).

To saw, release the parking brake (11) enough to allow the feed carriage to move easily. Hold the saw mounted on the feed carriage to prevent it from sliding uncontrolled

5.1 Mounting the guide rail

Mount the guide rail (3) with the mounting brackets (2) with a screw suitable for the substrate, possibly with a suitable plug if necessary.

5.2 Installing the adapter plate

TS40
Place the TS40 on the blade guard so that you can remove the 2 countersunk screws and the hexagon screw with the bearing cover's stopper. Position the grip relatively far from the switch handle so that you can easily attach the TS40 adapter plate. Clean the bearing cover's front surface so that the adapter plate lies cleanly on it. Now attach the adapter plate with the 2 supplied countersunk screws and use the supplied M5x65 hexagon socket screw to mount the stop sleeve. Now remove the plugs to mount the TS40 on the guide rail. The plugs can be stored in the designated holes (6) in the pivot plate (14) of the feed slide.
For freehand use, the adapter plate can remain mounted on the saw, but to protect the holes, reinsert the plugs.

TR40
Place the TR40 on the cover so that you can remove the 4 screws on the bearing cover. Position the handle so that you can easily attach the TR40 adapter plate. Clean the bearing cover's front surface so that the adapter plate lies cleanly on it. Now attach the adapter plate with the 4 supplied countersunk screws. Now remove the plugs to mount the TR40 on the guide rail. The plugs can be stored in the designated holes (6) in the pivot plate (14) of the feed slide.
For freehand use, the adapter plate can remain mounted on the saw, but to protect the holes, reinsert the plugs.

5.3 Assembly of the saw

Insert the saw with the mounted adapter onto the two cylinder pins (15) and screw them in place with the wing screw (5).

6 OPERATION

After the guide rail is securely and absolutely safely fastened and aligned, please refer to the illustration to determine the appropriate distance from the mounting bracket to the saw blade, then turn the faucet on as far as necessary to provide sufficient water for cooling and rinsing.
To saw, release the parking brake (11) enough to allow the feed carriage to move easily. Hold the saw mounted on the feed carriage firmly to prevent uncontrolled sliding.
The desired cutting depth can be set with the clamping lever (12).
Gently cut by tilting the saw around the pivot point. Make sure the blade doesn't vibrate. Basically, the TS40 hand saw can also be used to pre-cut with a suitable pre-cut blade, and then the cut can be continued up to 300mm deep with the TR40 ring saw.

Make sure you don't cut into or through a water pipe or an electrical line. In case of doubt, you should always check the saw area with a wire detector.

7 MAINTENANCE

Clean the guide rail after completing the sawing operation. Clean the recording pins and install the protective caps.
Lubricate the threads of the leveling screws at regular intervals and grease the clamping strips of the swivel plate.
Keep the guide surfaces of the guide rail clean at all times.
You can carefully spray the machine with a soft water jet.

Do not use a high-pressure cleaner.

7.1 Adjusting the guide rollers

To achieve good cutting results, the play between the feed carriage (1) and the guide rail (3) must be as small as possible.
Over time, the guide rollers (4) can wear out and play between the guide rollers and the guide rail can occur. To fix this, you need to adjust the two guide rollers on the side opposite the parking brake (11). Loosen the two hex nuts on the eccentric bearing bolts (8) with an Allen key (17 mm).
Then tighten the two internal hexagonal screws evenly until the play is minimized. Tighten the two hex nuts again while holding the internal hex screws in place.

8 GUARANTEE

We will guarantee the WEKA guide rail for 12 months from the day of delivery. During this period, we will rectify material and production defects free of charge. This warranty does not cover normal wear and tear, overloading, non-compliance with the operating instructions and intervention by unauthorized persons or the use of parts from other companies.

FR NOTICE ORIGINALE

A lire attentivement avant la mise en service du rail de guidage!

Vous venez d'acquérir une rail de guidage WEKA d'excellente qualité qui vous donnera entière satisfaction si vous l'utilisez conformément à sa destination.

1 CONSIGNES GENERALES DE SECURITE

Attention: Lire tous les avertissements de sécurité, les instructions, les illustrations et les spécifications fournis avec cet outillage. Ne pas suivre les instructions énumérées ci-dessous peut provoquer un choc électrique, un incendie et/ou une blessure sérieuse.

Conserver tous les avertissements et toutes les instructions pour pouvoir s'y reporter ultérieurement.

Le terme "outil électrique" dans les avertissements fait reference à votre outil électrique alimenté par le secteur (avec cordon d'alimentation) ou votre outil électrique fonctionnant sur batterie (sans cordon d'alimentation).

1) Sécurité de poste de travail

a) **Maintenez votre poste de travail en ordre.** Un espace de travail désordonné est source de risques d'accident.

b) **Maintenir les enfants et les personnes présentes à l'écart pendant l'utilisation de l'outil électrique.** Les distractions peuvent vous faire perdre le contrôle de l'outil.

2) Sécurité des personnes

a) **Rester vigilant, regarder ce que vous êtes en train de faire et faire preuve de bon sens dans votre utilisation de l'outil électrique. Ne pas utiliser un outil électrique lorsque vous êtes fatigué ou sous l'emprise de drogues, de l'alcool ou de médicaments.** Un moment d'inattention en cours d'utilisation d'un outil électrique peut entraîner des blessures graves.

b) **Utiliser un équipement de protection individuelle. Toujours porter une protection pour les yeux.** Les équipements de protection individuelle tels que les masques contre les poussières, les chaussures de sécurité antidérapantes, les casques ou les protections auditives utilisés pour les conditions appropriées réduisent les blessures.

c) **Ne pas se précipiter. Garder une position et un équilibre adaptés à tout moment.** Cela permet un Meilleur contrôle de l'outil électrique dans des situations inattendues.

d) **S'habiller de manière adaptée. Ne pas porter de vêtements amples ou de bijoux. Garder les cheveux et les vêtements à distance des parties en mouvement.** Des vêtements amples, des bijoux ou les cheveux longs peuvent être pris dans des parties en mouvement.

e) **Si des dispositifs sont fournis pour le raccordement d'équipements pour l'extraction et la récupération des poussières, s'assurer qu'ils sont connectés et correctement utilisés.** Utiliser des collecteurs de poussière peut réduire les risques dus aux poussières.

3) Utilisation et traitement de l'outillage

a) **Ne pas forcer l'outillage**

b) **Observer la maintenance des outils électriques et des accessoires. Vérifier qu'il n'y a pas de mauvais alignement ou de blocage des parties mobiles, des pièces cassées ou toute autre condition pouvant affecter le fonctionnement de l'outil électrique. En cas de dommages, faire réparer l'outil électrique avant de l'utiliser.** De nombreux accidents sont dus à des outils électriques mal entretenus.

c) **Garder affûtés et propres les outils permettant de couper.** Des outils destinés à couper correctement entretenus avec des pièces coupantes tranchantes sont moins susceptibles de bloquer et sont plus faciles à contrôler.

d) **Utiliser l'outillage, les accessoires et les lames etc., conformément à ces instructions, en tenant compte des conditions de travail et du travail à réaliser.** L'utilisation de l'outil électrique pour des operations différentes de celles prévues peut donner lieu à des situations dangereuses.

e) **Il faut que les poignées et les surfaces de prehension restent sèches, propres et dépourvues d'huiles et de graisses.** Des poignées et des surfaces de préhension glissantes rendent impossibles la manipulation et le contrôle en toute sécurité de l'outil dans les situations inattendues.

4) Service

a) **Faire entretenir l'outil électrique par un réparateur qualifié utilisant uniquement des pièces de rechange identiques.** Cela assure le maintien de la sécurité de l'outil électrique.

2 REMARQUES PARTICULIÈRES - ATTENTION !

Ce rail de guidage est destiné uniquement à un usage professionnel et ne doit être utilisé que par du personnel formé. Il est destiné à servir d'aide au guidage pour des coupes précises et droites avec les scies TS40 et TR40, pour la coupe de roche, de béton et de maçonnerie.

Les dispositions applicables doivent être respectées pour son utilisation.

Attention : lors du desserrage du frein de blocage, maintenez fermement la scie montée sur le chariot d'avance afin d'éviter tout glissement incontrôlé !

Attention : lisez le mode d'emploi de la scie utilisée et respectez les consignes de sécurité correspondantes !

3 COMPOSANTS ILLUSTRÉS

POS	Désignation	POS	Désignation
1	Chariot d'avance	10	Vis à tête hexagonale
2	Console de fixation	11	Frein de blocage
3	Rail de guidage	12	Levier de serrage
4	Galet de guidage	13	Axe de palier
5	Vis papillon	14	FS40435C
6	Perçage	15	Goupille cylindrique
7	Plaque signalétique	16	Capuchon de protection
8	Axe de palier, excentrique	17	Vis de fixation
9	Vis à tête hexagonale		

4 DESCRIPTION TECHNIQUE

La FS40 permet de réaliser des coupes précises et droites avec les scies TS40 et TR40.
La FS40 est équipée d'un système de changement rapide sans outil, pour un montage et un démontage particulièrement simples et rapides. La FS40 permet un travail moins pénible et ménage le dos. Elle peut être rallongée à volonté.
La profondeur de coupe de chaque scie est entièrement conservée lors de l'utilisation du rail de guidage. Pour les travaux ultérieurs à main levée, la plaque d'adaptation peut rester montée sur la scie.

4.1 Données techniques

Type		FS40
Poids du rail de guidage (2,18 m / 1,09 m)	kg	7,2 / 3,6
Poids du chariot d'avance	kg	4,9
Longueur, extensible à volonté	m	1,09 / 2,18
Profondeur de coupe TR40	mm	300
Profondeur de coupe TS40	mm	165

4.2 Contenu de la livraison

Rail de guidage de 2,18 m, deux consoles de fixation, chariot d'avance complet.
Accessoires : Plaque d'adaptation TS40 (FS40470C), plaque d'adaptation TR40 (FS40472C), console de fixation (FS4046), éclisse de jonction (FS4050), rail de guidage 2,18 m (FS40402), rail de guidage 1,09 m (FS40404)

5 PRÉPARATION

Assurez-vous que le rail de guidage n'a pas été endommagé pendant le transport. Vérifiez si tous les composants sont inclus.
Engagez le chariot d'avance dans les surfaces de guidage du rail de guidage. Amenez le bloc de frein en butée pour faciliter le montage.
Verrouillez l'avance pour toute intervention sur le rail, pendant les pauses de travail et en cas de non-utilisation. Pour cela, serrez le frein de blocage (11).

Pour scier, desserrez le frein de blocage (11) juste assez pour que le chariot d'avance se déplace aisément. Tenez fermement la scie montée sur le chariot d'avance afin d'éviter tout glissement incontrôlé.

5.1 Montage du rail de guidage

Fixez le rail de guidage (3) à l'aide des consoles de fixation (2) avec une des vis adaptée au support et, si nécessaire, avec une cheville appropriée.

5.2 Montage de la plaque d'adaptation

TS40
Posez la TS40 sur le carter de lame afin de pouvoir démonter les 2 vis fraisées et la vis à six pans creux avec la bague de butée sur le couvercle de palier. Réglez la poignée de maintien dans une position relativement éloignée de la poignée de l'interrupteur, qui vous permette de présenter aisément la plaque d'adaptation TS40. Nettoyez la face d'appui du couvercle de palier pour que la plaque d'adaptation repose correctement. Fixez maintenant la plaque d'adaptation avec les 2 vis fraisées fournies et utilisez la vis M5x65 à six pans creux fournie pour monter la bague de butée. Retirez maintenant les bouchons afin de pouvoir monter la TS40 sur le rail de guidage. Les bouchons peuvent être rangés dans les perçages (6) prévus à cet effet dans la plaque pivotante (14) du chariot d'avance.
Pour une utilisation à main levée, la plaque d'adaptation peut rester montée sur la scie. Replacez toutefois les bouchons afin de protéger les perçages.

TR40
Posez la TR40 sur le couvercle afin de pouvoir démonter les 4 vis fraisées du couvercle de palier. Réglez la poignée de maintien de manière à pouvoir présenter aisément la plaque d'adaptation TR40. Nettoyez la face d'appui du couvercle de palier pour que la plaque d'adaptation repose correctement. Fixez maintenant la plaque d'adaptation avec les 4 vis fraisées fournies. Retirez maintenant les bouchons afin de pouvoir monter la TR40 sur le rail de guidage. Les bouchons peuvent être rangés dans les perçages (6) prévus à cet effet dans la plaque pivotante (14) du chariot d'avance.
Pour une utilisation à main levée, la plaque d'adaptation peut rester montée sur la scie. Replacez toutefois les bouchons afin de protéger les perçages.

5.3 Montage de la scie

Emboîtez la scie équipée de l'adaptateur sur les deux goupilles cylindriques (15), puis fixez-la à l'aide de la vis papillon (5).

6 MISE EN SERVICE

Une fois que le rail de guidage est fixé de manière rigide et absolument sûre, et qu'il est aussi correctement aligné, ouvrez le robinet d'eau de façon à assurer un débit suffisant pour le refroidissement et le rinçage. Reportez-vous à l'illustration pour la distance correspondante entre la console de fixation et la lame de scie.
Pour scier, desserrez le frein de blocage (11) juste assez pour que le chariot d'avance se déplace aisément. Tenez fermement la scie montée sur le chariot d'avance afin d'éviter tout glissement incontrôlé.
La profondeur de coupe souhaitée se règle à l'aide du levier de serrage (12).
Commencez la coupe en inclinant délicatement la scie autour du point de pivot. Veillez à ce que la lame de scie ne vibre pas. En règle générale, vous pouvez effectuer une prédécoupe avec la scie à tronçonner TS40 équipée d'une lame de prédécoupe appropriée, puis poursuivre la coupe avec la scie annulaire TR40 jusqu'à 300 mm de profondeur.

Veillez à ne pas entamer ni couper une conduite d'eau, et encore moins un câble électrique. En cas de doute, contrôlez systématiquement la zone de coupe avec un détecteur de conduites.

7 MAINTENANCE

Nettoyez le rail de guidage après la fin des travaux de sciage. Graissez les goupilles de montage et montez les capuchons de protection.
Huilez périodiquement les filetages des vis de nivellement et graissez les barres de serrage de la plaque pivotante.
Maintenez toujours propres les surfaces de guidage du rail de guidage.
Vous pouvez rincer la machine avec précaution à l'aide d'un jet d'eau à faible pression.

N'utilisez en aucun cas un nettoyeur haute pression.

7.1 Réglage des galets de guidage

Pour obtenir de bons résultats de coupe, le jeu entre le chariot d'avance (1) et le rail de guidage (3) doit être aussi faible que possible.
Avec le temps, les galets de guidage (4) peuvent s'user et un jeu peut apparaître entre les galets de guidage et le rail de guidage. Pour éliminer ce jeu, vous devez régler les deux galets de guidage du côté opposé au frein de blocage (11). Desserrez les deux écrous hexagonaux sur les axes de palier excentriques (8) à l'aide d'une clé à douille (de 17 mm).
Serrez ensuite uniformément les deux vis à six pans creux jusqu'à ce que le jeu soit réduit au minimum. Resserrez les deux écrous hexagonaux tout en maintenant simultanément les vis à six pans creux.

8 GARANTIE

Nous accordons une garantie de 12 mois pour la rail de guidage WEKA à compter de la date de livraison. Durant cette période, nous remédions gratuitement à tous les défauts de pièces et de fabrication. L'usure normale, les surcharges, le non respect de la notice de l'utilisateur, l'intervention de personnes non habilitées ou l'utilisation de pièces d'une autre origine excluent toute garantie.

IT INSTRUZIONI ORIGINALI

Si prega di leggere con attenzione prima dell'utilizzo la guida di scorrimento!

Acquistando la guida di scorrimento WEKA possedete un eccellente prodotto di qualità di cui sicuramente sarete pienamente soddisfatti se lo utilizzerete nel campo di impiego previsto.

1 AVVERTENZE GENERALI DI SICUREZZA

Attenzione: Leggere tutte le avvertenze di pericolo, le istruzioni operative, le figure e le specifiche fornite in dotazione al presente utensile. Il mancato rispetto di tutte le istruzioni sottoelencate potrà comportare il pericolo di scosse elettriche, incendi e/o gravi lesioni.

Conservare tutte le avvertenze di pericolo e le istruzioni operative per ogni esigenza futura.

Il termine "elettroutensile" riportato nelle avvertenze fa riferimento ai dispositivi dotati di alimentazione elettrica (a filo) o a batteria (senza filo).

1) La sicurezza del posto de lavoro

a) **Conservare l'area di lavoro pulita e ben illuminata.** Zone disordinate o buie possono essere causa di incidenti.

b) **Tenere lontani i bambini ed altre persone durante l'impiego dell'elettroutensile.** Eventuali distrazioni potranno comportare la perdita del controllo sull'elettroutensile.

2) Sicurezza di persone

a) **Quando si utilizza un elettroutensile è importante restare vigili, concentrarsi su ciò che si sta facendo ed operare con giudizio. Non utilizzare l'elettroutensile in caso di stanchezza o sotto l'effetto di droghe, alcool o medicinali.** Un attimo di distrazione durante l'uso dell'elettroutensile può essere causa di gravi incidenti.

b) **Utilizzare gli appositi dispositivi di protezione individuali. Indossare sempre gli occhiali protettivi.** L'impiego, in condizioni appropriate, di dispositivi di protezione quali maschera antipolvere, scarpe antinfortunistiche antiscivolo, elmetto di protezione, protezioni acustiche, riduce il rischio di infortuni.

c) **Evitare di assumere posture anomale. Mantenere appoggio ed equilibrio adeguati in ogni situazione.** In questo modo è possibile controllare meglio l'elettroutensile in caso di situazioni inaspettate.

d) **Indossare indumenti adeguati. Non indossare vestiti larghi, né gioielli. Tenere capelli e vestiti lontani da parti in movimento.** Vestiti larghi, gioielli o capelli lunghi potranno impigliarsi in parti in movimento.

e) **Se l'utensile è dotato di un apposito attacco per dispositive di aspirazione e raccolta polvere, accertarsi che gli stessi siano collegati ed utilizzati in modo conforme.** L'utilizzo di un'aspirazione polvere può ridurre lo svilupparsi di situazioni pericolose dovute alla polvere.

3) Trattamento accurato e uso corretto degli utensili

a) **Non sottoporre l'utensile a sovraccarico.**

b) **Eseguire la manutenzione degli elettroutensili e relatvi accessori. Verificare la presenza di un eventuale disallineamento o inceppamento delle parti mobili, la rottura di componenti o qualsiasi altra condizione che possa pregiudicare il corretto funzionamento dell'elettroutensile stesso. Se danneggiato, l'elettroutensile dovrà essere riparato prima dell'uso.** Numerosi incidenti vengono causati da elettroutensili la cui manutenzione è stata effettuata poco accuratamente.

c) **Mantenere gli utensili da taglio affilati e puliti.** Gli utensili da taglio curati con particolare attenzione e con taglienti affilati s'inceppano meno frequentemente e sono più facili da condurre.

d) **Utilizzare sempre l'elettroutensile, gli accessori e gli utensili specifici ecc. in conformità alle presenti istruzioni, tenendo conto delle condizioni di lavoro e delle operazioni da eseguire.** L'impiego di elettroutensili per usi diversi da quelli consentiti potrà dar luogo a situazioni di pericolo.

e) **Mantenere impugnature e superfici di presa asciutte, pulite e prive di olio e grasso.** Impugnature e superfici di presa scivolose non consentono di manipolare e controllare l'utensile in caso di situazioni inaspettate.

4) Il servizio

a) **Fare riparare l'elettroutensile da personale specializzato ed utilizzando solo parti di ricambio identiche.** In tale maniera potrà essere salvaguardata la sicurezza dell'elettroutensile.

2 AVVERTENZE PARTICOLARI - OSSERVARE CON ATTENZIONE!

Questo binario di guida è destinato al solo uso industriale e può essere azionato esclusivamente da persone istruite per il suo utilizzo. È utilizzato in modo conforme se viene impiegato come guida per tagli precisi e diritti con le seghe TS40 e TR40 per segare roccia, cemento ed elementi in muratura.

Per il funzionamento devono essere osservate le relative disposizioni.

Attenzione: durante il rilascio del freno di stazionamento, tenere ferma la sega montata sul carrello di avanzamento per evitare che scivoli in modo incontrollato!

Attenzione: leggere le istruzioni per l'uso della sega utilizzata e osservare le relative avvertenze di sicurezza!

3 COMPONENTI ILLUSTRATI

POS.	DENOMINAZIONE	POS.	DENOMINAZIONE
1	Carrello di avanzamento	10	Vite a testa esagonale
2	Supporto di fissaggio	11	Freno di stazionamento
3	Guida	12	Leva di serraggio
4	Rullo di guida	13	Perno di supporto
5	Vite ad alette	14	FS40435C
6	Foro	15	Spina cilindrica
7	Targhetta identificativa	16	Cappuccio di protezione
8	Perno di supporto eccentrico	17	Vite di fissaggio
9	Vite a testa esagonale		

4 DESCRIZIONE TECNICA

L'FS40 consente tagli precisi e diritti con le seghe TS40 e TR40.
L'FS40 è dotato di un sistema di cambio rapido senza utensili per un montaggio e uno smontaggio particolarmente semplici e rapidi. L'FS40 garantisce un lavoro ergonomico, riducendo lo sforzo e l'affaticamento della schiena, e può essere allungato a piacere.
La profondità di taglio della rispettiva sega rimane perfettamente invariata quando si utilizza il binario di guida. Per i successivi lavori a mano libera, la piastra adattatrice può rimanere comodamente montata sulla sega.

4.1 Dati tecnici

Tipo		FS40
Peso del binario di guida (2,18 m / 1,09 m)	kg	7,2 / 3,6
Peso del carrello di avanzamento	kg	4,9
Lunghezza (estendibile a piacere)	m	1,09 / 2,18
Profondità di taglio TR40	mm	300
Profondità di taglio TS40	mm	165

4.2 Dotazione

Guida lunga 2,18 m, due supporti di fissaggio, carrello di avanzamento completo.
Accessori: Piastra adattatrice TS40 (FS40470C), piastra adattatrice TR40 (FS40472C), supporto di fissaggio (FS4046), ponte connettore (FS4050), guida 2,18 m (FS40402), guida 1,09 m (FS40404)

5 PREPARAZIONE

Verificare che il binario di guida non sia stato danneggiato durante il trasporto. Verificare che tutti i componenti siano presenti.
Inserire il carrello di avanzamento nelle superfici di guida della guida, assicurandosi che il blocco del freno venga portato nella posizione più esterna, in modo da facilitare il montaggio.
Bloccare il dispositivo di avanzamento per tutti i lavori sulla guida, durante le pause e in caso di inutilizzo. A tal fine, azionare il freno di stazionamento (11).

Per segare, rilasciare il freno di stazionamento (11) in modo tale che il carrello di avanzamento possa essere spostato facilmente. Tenere ferma la sega montata sul carrello di avanzamento per evitare che scivoli in modo incontrollato.

5.1 Montaggio della guida

Fissare la guida (3) con i supporti di fissaggio (2) utilizzando una vite adatta al tipo di superficie, eventualmente anche con un tassello adeguato, se necessario.

5.2 Montaggio della piastra adattatrice

TS40
Appoggiare la TS40 sulla protezione della lama per poter smontare le 2 viti a testa svasata e la vite a testa esagonale incassata con la boccola di battuta posta sul coperchio del cuscinetto. Posizionare l'impugnatura in una posizione relativamente lontana dall'impugnatura con interruttore, in modo da poter applicare comodamente la piastra adattatrice TS40. Pulire la superficie frontale del coperchio del cuscinetto affinché la piastra adattatrice poggi in modo corretto. Fissare quindi la piastra adattatrice con le 2 viti a testa svasata in dotazione e utilizzare la vite a testa esagonale incassata M5x65 fornita in dotazione per montare la boccola di battuta. Rimuovere quindi i tappi per poter

montare la TS40 sul binario di guida. I tappi possono essere riposti negli appositi fori (6) nella piastra girevole (14) del carrello di avanzamento.
Per l'uso a mano libera, la piastra adattatrice può rimanere montata sulla sega ma per proteggere i fori è necessario reinserire i tappi.

TR40
Appoggiare la TR40 sul coperchio per poter smontare le 4 viti a testa svasata poste sul coperchio del cuscinetto. Posizionare l'impugnatura in modo da poter applicare comodamente la piastra adattatrice TR40. Pulire la superficie frontale del coperchio del cuscinetto affinché la piastra adattatrice poggi in modo corretto. Fissare quindi la piastra adattatrice con le 4 viti a testa svasata fornite in dotazione. Rimuovere quindi i tappi per poter montare la TR40 sul binario di guida. I tappi possono essere riposti negli appositi fori (6) nella piastra girevole (14) del carrello di avanzamento.
Per l'uso a mano libera, la piastra adattatrice può rimanere montata sulla sega ma per proteggere i fori è necessario reinserire i tappi.

5.3 Montaggio della sega

Inserire la sega con l'adattatore montato sulle due spine cilindriche (15) e fissare con la vite ad alette (5).

6 MESSA IN FUNZIONE

Dopo aver fissato e allineato il binario di guida in modo rigido e assolutamente sicuro (la distanza corrispondente dal supporto di fissaggio alla lama della sega è indicata nella figura), aprire il rubinetto dell'acqua in modo che vi sia acqua a sufficienza per il raffreddamento e il lavaggio.
Per segare, rilasciare il freno di stazionamento (11) in modo tale che il carrello di avanzamento possa essere spostato facilmente. Tenere ferma la sega montata sul carrello di avanzamento per evitare che scivoli in modo incontrollato.
Con la leva di serraggio (12) è possibile impostare la profondità di taglio desiderata.
Segare con delicatezza inclinando la sega attorno al punto di rotazione. Assicurarsi che la lama non vibri. In linea di massima, è possibile eseguire un taglio preliminare con la troncatrice TS40 utilizzando una lama di pretaglio idonea e proseguire poi con la sega circolare TR40 fino a 300 mm di profondità.

Assicurarsi di non tagliare o segare tubature dell'acqua o cavi elettrici. In caso di dubbio, controllare sempre l'area di taglio con un rilevatore di cavi e tubazioni.

7 MANUTENZIONE

Pulire il binario di guida al termine dei lavori di taglio. Lubrificare i perni di fissaggio e montare i cappucci di protezione.
Oliare a intervalli regolari le filettature delle viti di livellamento e lubrificare i listelli di serraggio della piastra girevole.
Mantenere sempre pulite le superfici di guida della guida.
È possibile lavare con cautela la macchina con un getto d'acqua delicato.

Non utilizzare in nessun caso un'idropulitrice.

7.1 Regolazione dei rulli di guida

Per ottenere buoni risultati di taglio, il gioco tra carrello di avanzamento (1) e la guida (3) deve essere il più ridotto possibile.
Con il passare del tempo i rulli di guida (4) si possono logorare e si viene a creare uno spazio tra i rulli di guida e la guida. Per evitare la creazione di tale spazio, è necessario regolare i due rulli di guida sul lato opposto al freno di stazionamento (11). Allentare i due dadi esagonali posti sui perni di supporto eccentrici (8) con una chiave a bussola (apertura 17 mm).
Serrare quindi entrambe le viti a testa esagonale incassata in modo uniforme fino a che lo spazio sia ridotto al minimo.
Stringere nuovamente i due dadi esagonali, tenendo ferme le viti a testa esagonale incassata.

8 GARANZIA

Sulla guida di scorrimento WEKA viene concessa una garanzia di 12 mesi a partire dal giorno della fornitura. Durante questo periodo di garanzia eliminiamo gratuitamente errori di materiale e di fabbricazione. Le prestazioni di garanzia non riguardano la normale usura, difetti causati da sovraccarico, l'inosservanza delle istruzioni di servizio e gli interventi di persone non autorizzate o l'utilizzo di pezzi estranei.

ES MANUAL

¡Estas instrucciones se deben leer atentamente antes de poner en funcionamiento la máquina!

La selección de carril guía WEKA es optar por un producto de calidad extraordinaria, con el cual estará satisfecho en todo momento - siempre que lo utilice debidamente.

1 ADVERTENCIAS DE PELIGRO GENERALES

Lea íntegramente las advertencies de peligro, las instrucciones, las ilustraciones y las especificaciones entregadas con esta carril guía. En caso de no atenerse a las instrucciones siguientes, ello puede ocasionar una descarga eléctrica, un incendio y/o una lesion grave.

Guardar todas las advertencias de peligro e instrucciones para futuras consultas.

El término «herramienta eléctrica» utilizado en las instrucciones de seguridad se refiere a herramientas eléctricas que funcionan con corriente (con cable de alimentación) y a herramientas eléctricas que funcionan con batería (sin cable de alimentación).

1) Seguridad del puesto de trabajo

a) **Mantenga el área de trabajo limpia y bien iluminada.** Las áreas desordenadas u oscuras pueden provocar accidentes.

b) **Mantenga alejados a los niños y otras personas de su puesto de trabajo al emplear la herramienta eléctrica.** Una distracción le puede hacer perder el control sobre la herramienta eléctrica.

2) Seguridad de personas

a) **Esté atento a lo que hace y emplee sentido común cuando utilice una herramienta eléctrica. No utilice la herramienta eléctrica si estuviese cansado, ni tampoco después de haber consumido drogas, alcohol o medicamentos**. El no estar atento durante el uso de la herramienta eléctrica puede provocarle serias lesiones.

b) **Utilice un equipo de protección personal. Utilice siempre una protección para los ojos.** El riesgo a lesionarse se reduce considerablemente si se utiliza un equipo de protección adecuado como una mascarilla antipolvo, zapatos de seguridad con suela antideslizante, casco, o protectors auditivos.

c) **Evite posturas arriesgadas. Trabaje sobre una base firme y mantenga el equilibrio en todo momento.** Ello le permitirá controlar mejor la herramienta eléctrica en caso de presentarse una situación inesperada.

d) **Lleve puesta una vestimenta de trabajo adecuada. No utilice vestimenta amplia ni joyas. Mantenga su pelo y vestimenta alejados de las piezas móviles.** La vestimenta suelta, el pelo largo y las joyas se pueden enganchar con las piezas en movimiento.

e) **Si se proporcionan dispositivos para la conexión de las instalaciones de extracción y recogida de polvo, asegúrese que éstos estén conectados y que sean utilizados correctamente.** El empleo de estos equipos reduce los riesgos derivados del polvo

3) Uso y trato cuidadoso de carril guía

a) **No sobrecargue la carril guía.**

b) **Cuide las herramientas eléctricas y los accesorios. Controle la alineación de las piezas móviles, rotura de piezas y cualquier otra condición que pudiera afectar el funcionamiento de la herramienta eléctrica. En caso de daño, la herramienta eléctrica debe repararse antes de su uso.** Muchos de los accidentes se deben a herramientas eléctricas con un mantenimiento deficiente.

c) **Mantenga los útiles limpios y afilados.** Los útiles mantenidos correctamente se dejan guiar y controlar mejor.

d) **Utilice la carril guía, los accesorios, los útiles, etc. de acuerdo a estas instrucciones, considerando en ello las condiciones de trabajo y la tarea a realizar.** El uso de herramientas eléctricas para trabajos diferentes de aquellos para los que han sido concebidas puede resultar peligroso.

e) **Mantenga las empuñaduras y las superficies de las empuñaduras secas, limpias y libres de aceite y grasa.** Las empuñaduras y las superficies de las empuñaduras resbaladizas no permiten un manejo y control seguro de la herramienta eléctrica en situaciones imprevistas.

4) Servicio

a) **Únicamente deje reparar su herramienta eléctrica por un experto cualificado, empleando exclusivamente piezas de repuesto originales.** Solamente así se mantiene la seguridad de la herramienta eléctrica.

2 INDICACIONES ESPECIALES - ¡A TENER EN CUENTA!

Esta guía de corte está destinada exclusivamente al uso profesional y solo puede ser operada por personal instruido. Se emplea, conforme a su finalidad, como dispositivo de guiado para realizar cortes precisos y rectos con las tronzadoras TS40 y TR40 en piedra, hormigón y mampostería.

Para utilizar este producto es necesario tener en cuenta las indicaciones correspondientes.

¡Atención: al soltar el freno de estacionamiento, sujete la tronzadora montada en el carro de avance para evitar que se deslice forma incontrolada!

¡Atención: lea el manual de instrucciones de la tronzadora utilizada y respete las advertencias de seguridad correspondientes!

3 COMPONENTES ILUSTRADOS

Pos.	DENOMINACION	Pos.	DENOMINACION
1	carro de avance	10	tornillo hexagonal
2	consola de fijación	11	freno de estacionamiento
3	guía de corte	12	palanca de apriete
4	rodillo guía	13	perno de cojinete
5	tornillo de mariposa	14	FS40435C
6	orificio	15	pasador cilíndrico
7	placa de identificación	16	tapa protectora
8	perno de cojinete excéntrico	17	tornillo de fijación
9	tornillo hexagonal		

4 DESCRIPCIÓN TÉCNICA

La FS40 permite realizar cortes precisos y rectos con las tronzadoras TS40 y TR40.
La FS40 dispone de un sistema de cambio rápido sin herramientas para un montaje y desmontaje especialmente sencillos y rápidos. La FS40 permite trabajar con menor esfuerzo y sin sobrecargar la espalda, y puede ampliarse según sea necesario.
La profundidad de corte de la tronzadora correspondiente se mantiene íntegra al utilizar la guía de corte Paralos trabajos manuales posteriores, la placa adaptadora puede permanecer instalada en la sierra.

4.1 Datos técnicos

Tipo		FS40
Peso del riel de guiado (2,18 m / 1,09 m)	kg	7,2 / 3,6
Peso del carro de avance	kg	4,9
Longitud ampliable según sea necesario	m	1,09 / 2,18
Profundidad de corte TR40	mm	300
Profundidad de corte TS40	mm	165

4.2 Alcance del suministro

Guía de corte de 2,18 m, dos consolas de fijación, carro de avance completo.
Accesorios: placa adaptadora TS40 (FS40470C), placa adaptadora TR40 (FS40472C), consola de fijación (FS4046), puente de unión (FS4050), guía de corte 2,18 m (FS40402), guía de corte 1,09 m (FS40404)

5 PREPARACIÓN

Compruebe que la guía de corte no haya sufrido daños durante el transporte. Compruebe que todos los componentes se encuentran en perfecto estado.
Introduzca el carro de avance en las superficies de guiado guía de corte. Asegúrese de colocar el bloque de freno en la posición más externa, lo que facilita el montaje.
Bloquee el avance para cualquier trabajo en el riel, durante las pausas y cuando no se utilice. Para ello, accione el freno de estacionamiento (11).

Para cortar, afloje el freno de estacionamiento (11) hasta que el carro de avance se desplace con facilidad. Sujete la tronzadora montada en el carro de avance para evitar que se deslice hacia abajo de forma incontrolada.

5.1 Montaje de la guía de corte

Monte la guía de corte (3) con las consolas de fijación (2) utilizando un tornillo adecuado para el sustrato, y si es necesario, también con un taco adecuado.

5.2 Montaje de la placa adaptadora

TS40
Coloque la TS40 apoyada sobre el protector de la hoja para poder desmontar los 2 tornillos avellanados y el tornillo de cabeza hexagonal interior con el casquillo tope en la tapa del cojinete. Ajuste el asa de sujeción hacia la empuñadura con interruptor para poder colocar cómodamente la placa adaptadora de la TS40. Limpie la cara frontal de la tapa del cojinete para que la placa adaptadora asiente correctamente. A continuación, fije la placa adaptadora con los 2 tornillos avellanados suministrados y utilice el tornillo de cabeza hexagonal interior M5x65 suministrado

para montar el casquillo tope. Retire ahora los tapones para poder montar la TS40 en la guía de corte. Los tapones pueden guardarse en los orificios previstos (6) de la placa giratoria (14) del carro de avance.
Para el uso a mano alzada, la placa adaptadora puede permanecer montada en la sierra; vuelva a colocar los tapones para proteger los orificios.

TR40
Coloque la TR40 sobre la tapa para poder desmontar los 4 tornillos avellanados de la tapa del cojinete. Ajuste el asa de sujeción en una posición que permita colocar cómodamente la placa adaptadora de la TR40. Limpie la cara frontal de la tapa del cojinete para que la placa adaptadora asiente correctamente. A continuación, fije la placa adaptadora con los 4 tornillos avellanados suministrados. Retire ahora los tapones para poder montar la TR40 en la guía de corte. Los tapones pueden guardarse en los orificios previstos (6) de la placa giratoria (14) del carro de avance.
Para el uso a mano alzada, la placa adaptadora puede permanecer montada en la sierra; vuelva a colocar los tapones para proteger los orificios.

5.3 Montaje de la tronzadora

Encaje la sierra con el adaptador montado sobre los dos pasadores cilíndricos (15) y fíjelos con el tornillo de mariposa (5).

6 PUESTA EN SERVICIO

Una vez que la guía de corte esté fijada de forma rígida y completamente segura y esté alineada correctamente (la distancia correspondiente entre la consolade fijación y la hoja de sierra puede consultarla en la ilustración), abra la llave de agua hasta que haya suficiente caudal para refrigerar y enjuagar.
Para cortar, afloje el freno de estacionamiento (11) hasta que el carro de avance se desplace con facilidad. Sujete la tronzadora montada en el carro de avance para evitar que se deslice hacia abajo de forma incontrolada.
La profundidad de corte deseada se ajusta con la palanca de apriete (12).
Comience el corte basculando la tronzadora alrededor del punto de giro con suavidad. Asegúrese de que el disco de corte no vibre. En términos generales, puede realizarse un corte previo con la tronzadora TS40 utilizando un disco de corte adecuado y, a continuación, continuar el corte con la tronzadora de anillo TR40 hasta una profundidad de 300 mm.

Asegúrese de no cortar ni dañar una tubería de agua y, mucho menos, un cable eléctrico. En caso de duda, inspeccione siempre la zona de corte con un detector de cables y tuberías.

7 MANTENIMIENTO

Limpie la guía de corte al finalizar los trabajos de corte. Engrase los pasadores de montaje y coloque las tapas protectoras.
Lubrique con aceite periódicamente las roscas de los tornillos de nivelación y engrase las regletas de sujeción de la placa giratoria.
Mantenga siempre limpias las superficies de la guía de corteg.
Puede limpiar la máquina con un chorro de agua suave y un paño.

No utilice bajo ningún concepto una limpiadora de alta presión.

7.1 Ajuste de los rodillos guía

Para obtener buenos resultados de corte, el juego entre el carro de avance (1) y la guía de corte (3) debe ser lo más reducido posible.
Con el tiempo, los rodillos guía (4) pueden desgastarse, provocando holgura entre los rodillos y la guía. Para eliminarla, debe reajustar los dos rodillos guía del lado opuesto al freno de estacionamiento (11). Afloje las dos tuercas hexagonales de los pernos de cojinete excéntricos (8) con una llave de vaso de 17 mm.
A continuación, apriete uniformemente los dos tornillos de cabeza hexagonal interior hasta minimizar la holgura. Vuelva a apretar las dos tuercas hexagonales, sujetando al mismo tiempo los tornillos de cabeza hexagonal interior.

8 GARANTIE

A carril guía WEKA possui uma garantia de 12 meses a partir do dia da entrega. Durante este período iremos reparar o material e defeitos de fabrico sem qualquer custo.
Não são dadas garantias de desgaste normal, sobrecarga, inobservância do manual de instruções e intervenções por pessoas não autorizadas ou utilização de peças externas.

NL GEBRUIKSAANWIJZING

Voor de ingebruikneming a.u.b. zorgvuldig doorlezen!

Met deze geleiderail van Weka bezit u een uitstekend kwaliteitsproduct waarmee u - bij gebruik volgens de voorschriften - zeker uitermate tevreden zult zijn.

1 ALGEMENE WAARSCHUWINGEN

WAARSCHUWING! Lees alle waarschuwingen, veiligheidsaanwijzingen, afbeeldingen en specificaties die bij dit gereedschap worden geleverd. Als de hieronder vermelde aanwijzingen niet worden opgevolgd, kan dit een elektrische schok, brand en/of ernstig letsel tot gevolg hebben.

Bewaar alle waarschuwingen en voorschriften voor toekomstig gebruik.

Het in de waarschuwingen gebruikte begrip elektrisch gereedschap heeft betrekking op elektrische gereedschappen voor gebruik op het stroomnet (met netsnoer) en op elektrische gereedschappen voor gebruik met een accu (zonder netsnoer).

1) Veiligheid van de werkomgeving

a) **Houd uw werkomgeving schoon en goed verlicht.** Een rommelige of onverlichte werkomgeving kan tot ongevallen leiden.

b) **Houd kinderen en andere personen tijdens het gebruik van het elektrische gereedschap uit de buurt.** Wanneer u wordt afgeleid, kunt u de controle over het gereedschap verliezen.

2) Veiligheid van personen

a) **Wees alert, let goed op wat u doet en ga met verstand te werk bij het gebruik van het elektrische gereedschap. Gebruik geen elektrisch gereedschap, wanneer u moe bent of onder invloed staat van drugs, alcohol of medicijnen.** Een moment van onoplettendheid bij het gebruik van het elektrische gereedschap kan tot ernstige verwondingen leiden.

b) **Draag persoonlijke beschermingsmiddelen. Draag altijd een veiligheidsbril.** Het dragen van persoonlijke beschermingsmiddelen zoals een stofmasker, slipvaste werkschoenen, een veiligheidshelm of gehoorbescherming, afhankelijk van de aard en het gebruik van het elektrische gereedschap, vermindert het risico van verwondingen.

c) **Voorkom een onevenwichtige lichaamshouding. Zorg ervoor dat u stevig staat en steeds in evenwicht blijft.** Daardoor kunt u het elektrische gereedschap in onverwachte situaties beter onder controle houden.

d) **Draag geschikte kleding. Draag geen loshangende kleding of sieraden. Houd haren en kleding uit de buurt van bewegende delen.** Loshangende kleding, lange haren en sieraden kunnen door bewegende delen worden meegenomen.

e) **Wanneer stofafzuigings- of stofopvangvoorzieningen kunnen worden gemonteerd, dient u zich ervan te verzekeren dat deze zijn aangesloten en juist worden gebruikt.** Het gebruik van een stofafzuiging beperkt het gevaar door stof.

3) Zorgvuldige omgang met en zorgvuldig gebruik van gereedschappen

a) **Overbelast het gereedschap niet.**

b) **Pleeg onderhoud aan elektrische gereedschappen en accessoires. Controleer of bewegende delen van het gereedschap correct functioneren en niet vastklemmen en of onderdelen zodanig gebroken of beschadigd zijn dat de werking van het elektrische gereedschap nadelig wordt beïnvloed. Laat deze beschadigde onderdelen vóór gebruik repareren.** Veel ongevallen hebben hun oorzaak in slecht onderhouden elektrische gereedschappen.

c) **Houd snijdende inzetgereedschappen scherp en schoon.** Zorgvuldig onderhouden snijdende inzetgereedschappen met scherpe snijkanten klemmen minder snel vast en zijn gemakkelijker te geleiden.

d) **Gebruik gereedschap, accessoires, inzetgereedschappen en dergelijke volgens deze aanwijzingen. Let daarbij op de arbeidsomstandigheden en de uit te voeren werkzaamheden.** Het gebruik van elektrische gereedschappen voor andere dan de voorziene toepassingen kan tot gevaarlijke situaties leiden.

e) **Houd handgrepen en greepvlakken droog, schoon en vrij van olie en vet.** Gladde handgrepen en greepvlakken verhinderen dat het gereedschap in onverwachte situaties veilig kan worden gehanteerd en bediend.

4) Service

a) **Laat het elektrische gereedschap alleen repareren door gekwalificeerd en vakkundig personeel en alleen met originele vervangingsonderdelen.** Daarmee wordt gewaarborgd dat de veiligheid van het gereedschap in stand blijft.

2 BELANGRIJKE AANWIJZINGEN - LET OP!

Deze geleiderail is uitsluitend bestemd voor professioneel gebruik en mag alleen worden bediend door geïnstrueerd personeel. De geleiderail wordt conform de bestemming gebruikt als geleiding voor nauwkeurige, rechte sneden met de zagen TS40 en TR40 in gesteente, beton en metselwerk.

Voor het gebruik moeten de relevante bepalingen in acht worden genomen.

Let op: houd bij het ontgrendelen van de vastzetrem de op de aanzetslede gemonteerde zaag vast om te voorkomen dat deze ongecontroleerd naar beneden glijdt!

Let op: lees de gebruiksaanwijzing van de gebruikte zaag en volg de bijbehorende veiligheidsinstructies!

3 AFGEBEELDE COMPONENTEN

POS	BENAMING	POS	BENAMING
1	Aanzetslede	10	Zeskantschroef
2	Bevestigingsconsole	11	Vastzetrem
3	Geleiderail	12	Klemhendel
4	Geleiderol	13	Lagerpen
5	Vleugelschroef	14	FS40435C
6	Boring	15	Cilinderpen
7	Typeplaatje	16	Beschermkap
8	Excentrische lagerpen	17	Bevestigingsschroef
9	Zeskantschroef		

4 TECHNISCHE BESCHRIJVING

De FS40 maakt nauwkeurige en rechte sneden mogelijk met de zagen TS40 en TR40.
De FS40 is uitgerust met een gereedschapsloos snelwisselsysteem voor bijzonder eenvoudige en snelle montage en demontage. De FS40 maakt kracht- en rugsparend werken mogelijk en is naar wens verlengbaar.
De zaagdiepte van de betreffende zaag blijft bij gebruik van de geleiderail volledig behouden. Voor daaropvolgende vrijhandwerkzaamheden kan de adapterplaat eenvoudig op de zaag blijven zitten.

4.1 Technische gegevens

Type		FS40
Gewicht rail (2,18 m / 1,09 m)	kg	7,2 / 3,6
Gewicht aanzetslede	kg	4,9
Lengte (naar wens verlengbaar)	m	1,09 / 2,18
Zaagdiepte TR40	mm	300
Zaagdiepte TS40	mm	165

4.2 Leveringsomvang

Geleiderail 2,18 m lang, twee bevestigingsconsoles, complete aanzetslede.
Toebehoren: Adapterplaat TS40 (FS40470C), adapterplaat TR40 (FS40472C), bevestigingsconsole (FS4046), verbindingsbrug (FS4050), geleiderail 2,18 m (FS40402), geleiderail 1,09 m (FS40404)

5 VOORBEREIDING

Controleer of de geleiderail tijdens het transport niet is beschadigd. Controleer of alle componenten aanwezig zijn.
Voer de aanzetslede in de geleidingsvlakken van de geleiderail. Zorg ervoor dat het remblok in de uiterste stand staat; dat vergemakkelijkt de montage.
Vergrendel voor alle werkzaamheden aan de rail, tijdens werkpauzes en bij niet gebruik de aanzet. Trek daarvoor de vastzetrem (11) aan.

Draai voor het zagen de vastzetrem (11) zo ver los dat de aanzetslede gemakkelijk kan worden bewogen. Houd de op de aanzetslede gemonteerde zaag vast om te voorkomen dat deze ongecontroleerd naar beneden glijdt.

5.1 Montage van de geleiderail

Monteer de geleiderail (3) met de bevestigingsconsoles (2) met een voor de ondergrond geschikte schroef; indien nodig met een passende plug.

5.2 Montage van de adapterplaat

TS40
Leg de TS40 op de bladbescherming neer, zodat u de 2 verzonken schroeven en de inbusbout met de aanslaghuls aan het lagerdeksel kunt demonteren. Zet de handgreep in een positie relatief ver van de schakelaarhandgreep,

zodat u de TS40-adapterplaat gemakkelijk kunt aanzetten. Reinig het frontvlak van het lagerdeksel, zodat de adapterplaat vlak aanligt. Bevestig nu de adapterplaat met de 2 meegeleverde verzonken schroeven en gebruik de meegeleverde M5x65-inbusbout om de aanslaghuls te monteren. Verwijder nu de doppen om de TS40 op de geleiderail te kunnen monteren. De doppen kunnen worden bewaard in de daarvoor bestemde boringen (6) in de zwenkplaat (14) van de aanzetslede.
Voor vrijhandgebruik kan de adapterplaat op de zaag gemonteerd blijven. Plaats hiervoor de doppen weer terug om de boringen te beschermen.

TR40
Leg de TR40 op het deksel neer, zodat u de 4 verzonken schroeven aan het lagerdeksel kunt demonteren. Zet de handgreep in een positie waarin u de TR40-adapterplaat gemakkelijk kunt aanbrengen. Reinig het frontvlak van het lagerdeksel, zodat de adapterplaat vlak aanligt. Bevestig nu de adapterplaat met de 4 meegeleverde verzonken schroeven. Verwijder nu de doppen om de TR40 aan de geleiderail te kunnen monteren. De doppen kunnen worden bewaard in de daarvoor bestemde boringen (6) in de zwenkplaat (14) van de aanzetslede.
Voor vrijhandgebruik kan de adapterplaat op de zaag gemonteerd blijven. Plaats hiervoor de doppen weer terug om de boringen te beschermen.

5.3 Montage van de zaag

Schuif de zaag met de gemonteerde adapter op de twee cilinderpennen (15) en zet deze vast met de vleugelschroef (5).

6 INBEDRIJFNAME

Bevestig en lijn de geleiderail stevig en absoluut veilig uit. Raadpleeg de afbeelding voor de juiste afstand tussen de bevestigingsconsole en het zaagblad. Draai vervolgens de kraan zo ver open dat er voldoende water beschikbaar is voor koelen en spoelen.
Draai voor het zagen de vastzetrem (11) zo ver los dat de aanzetslede gemakkelijk kan worden bewogen. Houd de op de aanzetslede gemonteerde zaag vast om te voorkomen dat deze ongecontroleerd naar beneden glijdt.
Met de klemhendel (12) kan de gewenste zaagdiepte worden ingesteld.
Begin voorzichtig met zagen door de zaag rond het draaipunt te kantelen. Let erop dat het zaagblad niet trilt. In principe kan ook met de scheidingszaag TS40 met een geschikt voorsnijblad worden voorgezaagd en kan de snede vervolgens met de ringzaag TR40 worden voortgezet tot 300 mm diepte.

Zorg ervoor dat u geen waterleiding en zeker geen elektriciteitsleiding aan- of doorzaagt. Bij twijfel moet u het zaaggebied altijd met een leidingzoeker controleren.

7 ONDERHOUD

Reinig de geleiderail na afloop van de zaagwerkzaamheden. Vet de opnamepennen in en plaats de beschermkappen.
Breng met regelmatige tussenpozen olie aan op de schroefdraad van de nivelleerschroeven en vet de klemlijsten van de zwenkplaat in.
Houd de geleidingsvlakken van de geleiderail altijd schoon.
U kunt de machine voorzichtig afspuiten met een zachte waterstraal.

Gebruik in geen geval een hogedrukreiniger.

7.1 Nastellen van de geleiderollen

Voor goede zaagresultaten moet de speling tussen de aanzetslede (1) en de geleiderail (3) zo klein mogelijk zijn.
Na verloop van tijd kunnen de geleiderollen (4) slijten en ontstaat er speling tussen de geleiderollen en de geleiderail.
Om deze speling te elimineren moet u de beide geleiderollen aan de zijde tegenover de vastzetrem (11) nastellen.
Draai de beide zeskantmoeren op de excentrische lagerpennen (8) los met een steeksleutel (sleutelwijdte 17 mm).
Draai vervolgens de beide inbusbouten gelijkmatig aan totdat de speling is geminimaliseerd. Draai de beide zeskantmoeren weer vast, terwijl u de inbusbouten tegenhoudt.
Op de kernboormachine van WEKA geven wij 12 maanden garantie vanaf de dag van levering. In deze periode verhelpen wij gratis materiaal- en fabricagefouten. Onder de garantie valt niet een normale slijtage, overbelasting, het niet in acht nemen van de bedrijfshandleiding, handelingen door onbevoegden of gebruik van vreemde onderdelen.

8 GARANTIE

Op de geleiderail van WEKA geven wij 12 maanden garantie vanaf de dag van levering. In deze periode verhelpen wij gratis materiaal- en fabricagefouten. Onder de garantie valt niet een normale slijtage, overbelasting, het niet in acht nemen van de bedrijfshandleiding, handelingen door onbevoegden of gebruik van vreemde onderdelen.

DK BRUGSANVISNING

Læs betjeningsvejledningen omhyggeligt inden maskinen tages i drift!

Med WEKA styreskinne har De fået et fremragende kvalitetsprodukt, som De sikkert vil være tilfreds med - forudsat maskinen anvendes til dens bestemte formål.

1 GENERELLE SIKKERHEDSINSTRUKSER TIL EL-VÆRKTØJ

ADVARSEL Læs alle sikkerhedsadvarsler, instruktioner, illustrationer og specifikationer, som følger med el- styreskinne. I tilfælde af manglende overholdelse af anvisningerne nedenfor er der risiko for elektrisk stød, brand og/eller alvorlige personskader.

Opbevar alle sikkerhedsinstrukser og anvisninger til senere brug.

Betegnelsen "el-værktøj" i advarslerne refererer til dit (ledningsforbundne) el-værktøj tilsluttet lysnettet eller til batteridrevet (ledningsfrit) el-værktøj.

1) Sikkerhed på arbejdspladsen

a) **Hold arbejdsområdet rent og godt oplyst.** Rodede eller mørke områder kan medføre ulykker.

b) **Sørg for, at andre personer og ikke mindst børn holdes væk fra arbejdsområdet, når el-værktøjet er I brug.** Hvis man distraheres, kan man miste kontrollen over maskinen. Elektrisk sikkerhed

2) Personlig sikkerhed

a) **Det er vigtigt at være opmærksom og holde øje med, hvad man laver, og bruge el-værktøjet fornuftigt. Brug ikke el-værktøj, hvis du er træt, har indtaget alkohol eller er påvirket af medikamenter eller euforiserende stoffer.** Få sekunders uopmærksomhed ved brug af el-værktøjet kan føre til alvorlige personskader.

b) **Brug personligt beskyttelsesudstyr. Brug altid beskyttelsesbriller.** Brug af sikkerhedsudstyr som f. eks. støvmaske, skridsikkert fodtøj, beskyttelseshjelm eller høreværn afhængig af maskintype og anvendelse nedsætter risikoen for personskader.

c) **Undgå en unormal legemsposition. Sørg for at stå sikkert, mens der arbejdes, og kom ikke ud af balance.** Dermed har du bedre muligheder for at kontrollere el-værktøjet, hvis der skulle opstå uventede situationer.

d) **Brug egnet arbejdstøj. Undgå løse beklædningsgenstande eller smykker. Hold hår og tøj væk fra dele, der bevæger sig.** Dele, der er i bevægelse, kan gribe fat i løstsiddende tøj, smykker eller langt hår.

e) **Hvis støvudsugnings- og opsamlingsudstyr kan monteres, er det vigtigt, at dette tilsluttes og benyttes korrekt.** Brug af en støvopsugning kan reducere støvmængden og dermed den fare, der er forbundet med støv.

3) Omhyggelig omgang med og brug af el- styreskinne

a) **Undgå overbelastning af el-værktøjet.**

b) **Vedligehold el-værktøj og tilbehørsdele. Kontroller, om bevægelige maskindele fungerer korrekt og ikke sidder fast, og om delene er brækket eller beskadiget, således at el-værktøjets funktion påvirkes. Få beskadigede dele repareret, inden el-værktøjet tages i brug.** Mange uheld skyldes dårligt vedligeholdt el-værktøj.

c) **Sørg for, at skæreværktøjer er skarpe og rene.** Omhyggeligt vedligeholdte skæreværktøjer med skarpe skærekanter **sætter** sig ikke så hurtigt fast og er nemmere at føre.

d) **Brug el-værktøj, tilbehør, indsatsværktøj osv. iht. Disse instrukser. Tag hensyn til arbejdsforholdene og det arbejde, der skal udføres.** Anvendelse af el-værktøjet til formål, som ligger uden for det fastsatte anvendelsesområde, kan føre til farlige situationer.

e) **Hold håndtag og gribeflader tørre, rene og fri for olie og smørefedt.** Hvis håndtag og gribeflader er **glatte, kan værktøjet ikke håndteres og styres sikkert, hvis der sker noget uventet.**

4) Service

a) **Sørg for, at el-værktøj kun repareres af kvalificerede fagfolk og at der kun benyttes originale reservedele.** Dermed sikres størst mulig maskinsikkerhed Service

2 SÆRLIGE ANVISNINGER - BEMÆRK VENLIGST!

Denne føringsskinne er kun beregnet til erhvervsmæssig brug og må kun betjenes af instrueret personale. Den anvendes i overensstemmelse med formålet som føringshjælp til præcise og lige snit med savene TS40 og TR40 ved skæring i sten, beton og murværk.

Til driften skal de pågældende bestemmelser overholdes.

Advarsel: Hold den sav, der er monteret på fremføringsslæden, fast, når låsebremsen løsnes, for at forhindre ukontrolleret nedglidning!

Advarsel: Læs brugsanvisningen til den anvendte sav, og følg de relevante sikkerhedsanvisninger!

3 AFBILDEDE KOMPONENTER

POS.	BETEGNELSE	POS.	BETEGNELSE
1	Fremføringsslæde	10	Sekskantskrue
2	Monteringskonsol	11	Låsebremse
3	Styreskinne	12	Spændehåndtag
4	Føringsrulle	13	Lejetap
5	Vingeskrue	14	FS40435C
6	Boring	15	Cylinderstift
7	Typeskilt	16	Beskyttelseshætte
8	Excentrisk lejetap	17	Fastgørelsesskrue
9	Sekskantskrue		

4 TEKNISK BESKRIVELSE

FS40 muliggør præcise og lige snit med savene TS40 og TR40.
FS40 har et værktøjsfrit hurtigskiftesystem, som gør montering og afmontering særlig enkel og hurtig. FS40 muliggør rygskånende arbejde med mindre kraftanstrengelse og kan forlænges efter behov.
Skæredybden for den pågældende sav bevares fuldt ud ved brug af føringsskinnen. Adapterpladen kan blive siddende på saven til efterfølgende arbejde med frie hænder.

4.1 Tekniske data

Type		FS40
Vægt, styreskinne (2,18 m/1,09 m)	kg	7,2 / 3,6
Vægt, fremføringsslæde	kg	4,9
Længde, kan forlænges efter behov	m	1,09 / 2,18
Skæredybde TR40	mm	300
Skæredybde TS40	mm	165

4.2 Leveringsomfang

Styreskinne, 2,18 m lang, to monteringskonsoller, komplet fremføringsslæde.
Tilbehør: Adapterplade TS40 (FS40470C), adapterplade TR40 (FS40472C), monteringskonsol (FS4046), forbindelsesbro (FS4050), styreskinne 2,18 m (FS40402), styreskinne 1,09 m (FS40404)

5 FORBEREDELSE

Kontroller, at føringsskinnen ikke er blevet beskadiget under transporten. Kontroller, at alle komponenter er til stede.
Før fremføringsslæden ind i styreskinnens føringsflader. Sørg for, at bremseklodsen bringes helt ud til yderste position; det gør monteringen lettere.
Spær fremføringen ved alt arbejde på skinnen, i pauser, og når udstyret ikke er i brug. Stram hertil låsebremsen (11).

For at save løsnes låsebremsen (11) så meget, at fremføringsslæden kan bevæges let. Hold den sav, der er monteret på fremføringsslæden, fast for at forhindre ukontrolleret nedglidning.

5.1 Montering af styreskinnen

Monter styreskinnen (3) med monteringskonsollerne (2) med en skrue, der passer til underlaget, eventuelt også med en passende plug, hvis nødvendigt.

5.2 Montering af adapterpladen

TS40
Læg TS40 på klingebeskyttelsen, så du kan afmontere de 2 forsænkede skruer og skruen med indvendig sekskant med anslagsmuffen på lejedækslet. Sæt holdegrebet i en position forholdsvist langt væk fra afbryderhåndtaget, så du nemt kan montere TS40-adapterpladen. Rengør endefladen på lejedækslet, så adapterpladen ligger plant. Fastgør derefter adapterpladen med de 2 medfølgende forsænkede skruer, og brug den medfølgende M5x65-skrue med

indvendig sekskant til at montere anslagsmuffen. Fjern derefter propperne for at kunne montere TS40 på føringsskinnen. Propperne kan opbevares i de dertil beregnede boringer (6) i svingpladen (14) på fremføringsslæden.
Ved arbejde med frie hænder kan adapterpladen blive siddende på saven. Sæt dog propperne i igen for at beskytte boringerne.

TR40
Læg TR40 på dækslet, så du kan afmontere de 4 forsænkede skruer på lejedækslet. Sæt holdegrebet i en position, så det er nemt at montere TR40-adapterpladen. Rengør endefladen på lejedækslet, så adapterpladen ligger plant. Fastgør derefter adapterpladen med de 4 medfølgende forsænkede skruer. Fjern derefter propperne for at kunne montere TR40 på føringsskinnen. Propperne kan opbevares i de dertil beregnede boringer (6) i svingpladen (14) på fremføringsslæden.
Ved arbejde med frie hænder kan adapterpladen blive siddende på saven. Sæt dog propperne i igen for at beskytte boringerne.

5.3 Montering af saven

Sæt saven med den monterede adapter på de to cylinderstifter (15), og fastspænd med vingeskruen (5).

6 IBRUGTAGNING

Når føringsskinnen er stift og absolut sikkert fastgjort og justeret - den rigtige afstand fra monteringskonsollen til savklingen fremgår af illustrationen - lukkes vandhanen så meget op, at der er tilstrækkeligt vand til køling og skylning.
For at save løsnes låsebremsen (11) så meget, at fremføringsslæden kan bevæges let. Hold den sav, der er monteret på fremføringsslæden, fast for at forhindre ukontrolleret nedglidning.
Den ønskede skæredybde indstilles med spændehåndtaget (12).
Begynd snittet ved forsigtigt at vippe saven omkring drejepunktet. Sørg for, at savklingen ikke vibrerer. Som udgangspunkt kan der også forskæres med skæresaven TS40 med et passende forskæringsblad, hvorefter snittet kan fortsættes op til 300 mm dybt med ringsaven TR40.

Pas på ikke at save i en vandledning eller en elektrisk ledning. I tvivlstilfælde skal du altid kontrollere savområdet med en ledningssøger.

7 VEDLIGEHOLDELSE

Rengør føringsskinnen efter endt savearbejde. Smør monteringsstifterne, og montér beskyttelseshætterne.
Smør jævnligt gevindene på nivelleringsskruerne med olie, og smør svingpladens klemlister med fedt.
Hold altid styreskinnens føringsflader rene.
Spul forsigtigt maskinen med en blød vandstråle.

Brug aldrig en højtryksrenser.

7.1 Efterjustering af føringsrullerne

For at opnå gode skæreresultater skal sløret mellem fremføringsslæde (1) og styreskinne (3) være så lille som muligt. Med tiden kan føringsrullerne (4) blive slidt og et slør opstå mellem føringsrullerne og styreskinnen. For at fjerne dette slør skal du efterjustere de to føringsruller på siden modsat låsebremsen (11). Løsn de to sekskantmøtrikker på de excentriske lejetappe (8) med en topnøgle (nøglevidde 17 mm).
Spænd derefter de to skruer med indvendig sekskant jævnt, indtil sløret er minimeret. Spænd de to sekskantmøtrikker igen, mens du holder imod på skruerne med indvendig sekskant.

8 GARANTI

Fra leveringsdagen giver 12 måneders garanti for WEKA- styreskinne. Indenfor denne periode afhjælper vi materiale- og produktionsfejl gratis. Der overtages ingen garanti for normal slitage, for overbelastning, for skader som følge af at betjeningsvejledningen er blevet ignoreret eller for indgreb som er foretaget af ikke autoriserede personer eller anvendelse af fremmede dele.

SE BRUKSANVISNING

Läs noggrannt igenom denna anvisning innan maskinen tas ibruk!

WEKA styrskena är en utomordentlig produkt, med vilken ni, vid reglementsenlig användning, säkerligen kommer att vara belåten.

1 ALLMÄNNA SÄKERHETSANVISNINGAR FÖR ELVERKTYG

Läs alla säkerhetsvarningar, instruktioner och specifikationer som tillhandahålls med detta styrskena. Fel som uppstår till följd av att instruktionerna nedan inte följts kan orsaka elstöt, brand och/eller allvarliga personskador.

Förvara alla varningar och anvisningar för framtida bruk.

Begreppet Elverktyg hänför sig till nätdrivna elverktyg (med nätsladd) och till batteridrivna elverktyg (sladdlösa).

1) Arbetsplatssäkerhet

a) **Håll ditt arbetsområde rent och väl upplyst.** Ostädade och mörka areor ökar olycksrisken.

b) **Håll under arbetet med elverktyget barn och obehöriga personer på betryggande avstånd.** Om du störs av obehöriga personer kan du förlora kontrollen över elverktyget.

2) Personsäkerhet

a) **Var uppmärksam, kontrollera vad du gör och använd elverktyget med förnuft. Använd inte ett elverktyg när du är trött eller om du är påverkad av droger, alkohol eller mediciner.** Under användning av elverktyg kan även en kort ouppmärksamhet leda till allvarliga kroppsskador.

b) **Använd personlig skyddsutrustning. Använd alltid skyddsglasögon.** Användning av personlig skyddsutrustning, som t. ex. dammfiltermask, halkfria säkerhetsskor, skyddshjälm och hörselskydd, som är anpassade för användningsområdet, reducerar risken för kroppsskada.

c) **Undvik onormala kroppsställningar. Se till att du alltid står stadigt och håller balansen.** I detta fall kan du lättare **kontrollera** elverktyget i oväntade situationer.

d) **Bär lämpliga arbetskläder. Bär inte löst hängande kläder eller smycken. Håll håret och kläderna borta från rörliga delar.** Löst hängande kläder, långt hår och smycken kan dras in av roterande delar.

e) **När elverktyg används med dammsugnings- och -uppsamlingsutrustning, se till att dessa är rätt monterade och används på korrekt sätt.** Användning av dammutsugning minskar de risker damm orsakar.

3) Korrekt användning och hantering av verktyg

a) **Överbelasta inte verktyget.**

b) **Underhåll elverktyg och tillbehör omsorgsfullt. Kontrollera att rörliga komponenter fungerar felfritt och inte kärvar, att komponenter inte brustit eller skadats och kontrollera orsaker som kan leda till att elverktygets funktioner påverkas menligt. Låt skadade delar repareras innan elverktyget tas i bruk.** Många olyckor orsakas av dåligt skötta elverktyg.

c) **Håll skärverktygen skarpa och rena.** Omsorgsfullt skötta skärverktyg med skarpa eggar kommer inte så lätt I kläm och går lättare att styra.

d) **Använd verktyget, tillbehör, insatsverktyg osv. enligt dessa anvisningar. Ta hänsyn till arbetsvillkoren och arbetsmomenten.** Om elverktyget används på ett sätt som det inte är avsett för kan farliga situationer uppstå.

e) **Håll handtag och greppytor torra, rena och fria från olja och fett.** Hala handtag och greppytor ger ingen säker hantering och kontroll över verktyget i oväntade situationer.

4) Service

f) **Låt endast kvalificerad fackpersonal reparera elverktyget och endast med originalreservdelar.** Detta garanterar att elverktygets säkerhet upprätthålls.

2 SÄRSKILDA ANVISNINGAR – OBSERVERA!

Denna styrskena är endast avsedd för yrkesmässigt bruk och får endast användas av instruerade personer. Den är avsedd som styrhjälp för precisa och raka snitt med sågarna TS40 och TR40 vid kapning av sten, betong och murverk.

För driften måste de tillämpliga bestämmelserna beaktas.

OBS: Håll fast sågen som har monterats på matningssläden när låsbromsen lossas för att förhindra okontrollerad nedglidning!

OBS: Läs bruksanvisningen för den aktuella sågen och beakta den motsvarande säkerhetsinformationen!

3 AVBILDADE KOMPONENTER

Pos	Benämning	Pos	Benämning
1	Matningssläde	10	Sexkantskruv
2	Fästkonsol	11	Låsbroms
3	Styrskena	12	Spännspak
4	Styrhjul	13	Lagerbult
5	Vingskruv	14	FS40435C
6	Borrhål	15	Cylinderstift
7	Typskylt	16	Skyddshätta
8	Excentrisk lagerbult	17	Fästskruv
9	Sexkantskruv		

4 TEKNISK BESKRIVNING

FS40 möjliggör precisa och raka snitt med sågarna TS40 och TR40.
FS40 har ett verktygsfritt snabbkopplingssystem för särskilt enkel och snabb montering samt demontering. FS40 möjliggör ett kropps- och ryggskonande arbete och kan förlängas efter behov.
Respektive sågs snittdjup bibehålls fullt ut vid användning av styrskenan. För efterföljande frihandsarbete kan adapterplattan sitta kvar på sågen.

4.1 Tekniska data

Typ		FS40
Vikt skena (2,18 m / 1,09 m)	kg	7,2 / 3,6
Vikt matningssläde	kg	4,9
Kan förlängas efter behov	m	1,09 / 2,18
Snittdjup TR40	mm	300
Snittdjup TS40	mm	165

4.2 Leveransomfattning

Styrskena 2,18 m, två fästkonsoler, komplett matningssläde.
Tillbehör: Adapterplatta TS40 (FS40470C), adapterplatta TR40 (FS40472C), fästkonsol (FS4046), förbindningsbrygga (FS4050), styrskena 2,18 m (FS40402), styrskena 1,09 m (FS40404)

5 FÖRBEREDELSE

Kontrollera att styrskenan inte har skadats under transporten. Kontrollera att alla komponenter finns.
För in matningssläden i styrskenans styrytor. Se till att bromsblocket förs till yttersta positionen, vilket underlättar monteringen.
Lås matningssläden vid allt arbete på skenan, under pauser och när den inte används. Dra för detta ändamål åt låsbromsen (11).

Lossa låsbromsen (11) inför sågningen så mycket att matningssläden kan flyttas lätt. Håll fast sågen som har monterats på matningssläden för att förhindra okontrollerad nedglidning.

5.1 Montering av styrskenan

Montera styrskenan (3) med fästkonsolerna (2) med en för underlaget lämplig skruv, vid behov även med en lämplig plugg.

5.2 Montering av adapterplattan

TS40
Placera TS40 på klingskyddet så att du kan demontera de 2 försänkta skruvarna och insexskruven med anslagshylsan på lagerkåpan. Ställ stödhandtaget i ett läge relativt nära strömbrytarhandtaget, så att du enkelt kan montera TS40-adapterplattan. Rengör ändytan på lagerkåpan så att adapterplattan ligger an ordentligt. Fäst adapterplattan med de 2 medföljande försänkta skruvarna och använd den medföljande M5x65 insexskruven för att montera anslagshylsan. Ta nu bort pluggarna för att kunna montera TS40 på styrskenan. Pluggarna kan förvaras i de avsedda borrhålen (6) i matningsslädens svängplatta (14).
För frihandsarbete kan adapterplattan sitta kvar på sågen, men sätt för detta ändamål tillbaka pluggarna för att skydda borrhålen.

TR40
Placera TR40 på kåpan så att du kan demontera de 4 försänkta skruvarna på lagerkåpan. Ställ handtaget i ett läge som gör att du enkelt kan montera TR40-adapterplattan. Rengör ändytan på lagerkåpan så att adapterplattan ligger an ordentligt. Fäst adapterplattan med de 4 medföljande försänkta skruvarna. Ta nu bort pluggarna för att kunna montera TR40 på styrskenan. Pluggarna kan förvaras i de avsedda borrhålen (6) i matningsslädens svängplatta (14). För frihandsarbete kan adapterplattan sitta kvar på sågen, men sätt för detta ändamål tillbaka pluggarna för att skydda borrhålen.

5.3 Montering av sågen

För in sågen med monterad adapter på de två cylinderstiften (15) och skruva fast dessa med vingskruven (5).

6 IDRIFTTAGNING

När styrskenan är fast och absolut säkert monterad och justerad, se bilden för korrekt avstånd mellan fästkonsolen och sågbladet. Öppna sedan vattenkranen så mycket att det finns tillräckligt med vatten för kylning och spolning.
Lossa låsbromsen (11) inför sågningen så mycket att matningssläden kan flyttas lätt. Håll fast sågen som har monterats på matningssläden för att förhindra okontrollerad nedglidning.
Med spännspaken (12) kan det önskade snittdjupet ställas in.
Påbörja sågningen genom att försiktigt tippa sågen kring vridpunkten. Se därvid till att sågbladet inte vibrerar. I princip kan du även försåga med kapsågen TS40 med en lämplig förkapningsklinga och därefter fortsätta snittet med ringsågen TR40 upp till ett djup på 300 mm.

Säkerställ att du inte skadar eller kapar en vattenledning eller en elektrisk ledning. Vid minsta tvekan bör du alltid kontrollera sågområdet med en ledningssökare.

7 UNDERHÅLL

Rengör styrskenan efter avslutat sågarbete. Fetta in fäststiften och montera skyddshättorna.
Smörj gängorna med olja på nivelleringsskruvarna regelbundet och fetta in svängplattans klämlister.
Håll styrskenans styrytor alltid rena.
Du kan försiktigt spola av maskinen med en svag vattenstråle.

Använd under inga omständigheter en högtryckstvätt.

7.1 Efterjustering av styrhjulen

För bra sågresultat måste spelet mellan matningssläden (1) och styrskenan (3) vara så litet som möjligt.
Med tiden kan styrhjulen (4) slitas, vilket leder till spel mellan styrhjulen och styrskenan. För att eliminera detta spel måste du efterjustera de två styrhjulen på sidan mittemot låsbromsen (11). Lossa de två sexkantmuttrarna på de excentriska lagerbultarna (8) med en hylsnyckel (nyckelvidd 17 mm).
Dra därefter åt de två insexskruvarna jämnt tills spelet är minimalt. Dra åt de två sexkantmuttrarna igen, samtidigt som du håller emot insexskruvarna.

8 GARANTI

För WEKA styrskena ger vi 12 månaders garanti efter leveransdagen. Inom denna tid åtgärdar vi kostnadsfritt material- och tillverkningsfel. Ingen garanti gäller vid normalt slitage, överbelastning, underlåtelse att följa bruksanvisningen och ingrepp av ickeberättigade personer eller andvändning av främmande delar.

NO DRIFTSINSTRUKS

Les nøye gjennom instruksjonen i denne manualen. Den inneholder viktig informasjon om sikker og riktig bruk av maskinen.

Gjennom Weka føringsskinne får du et fremragende kvalitetsprodukt som gjennom riktig bruk vil gi optimale resultater.

1 GENERELLE ADVARSLER OM ELEKTROVERKTØY

ADVARSEL Les alle sikkerhetsanvisningene, instruksjonene, illustrasjonene og spesifikasjonene som følger med dette verktøyet. Manglende overholdelse av anvisningene nedenfor kan medføre elektrisk støt, brann og/eller alvorlige personskader.

Ta godt vare på alle advarslene og all informasjonen.

Med begrepet "elektroverktøy" i advarslene menes nettdrevne (med ledning) elektroverktøy eller batteridrevne (uten ledning) elektroverktøy.

1) Sikkerhet på arbeidsplassen

a) **Sørg for at arbeidsplassen til enhver tid er ryddig og har god belysning.** Rot eller dårlig lys innebærer stor fare for uhell.

b) **Hold barn og andre personer unna når et elektroverktøy brukes.** Hvis du blir forstyrret under arbeidet, kan du miste kontrollen over elektroverktøyet.

2) Personsikkerhet

a) **Vær oppmerksom, følg med på det du gjør og utvis sunn fornuft når du arbeider med et elektroverktøy. Ikke bruk elektroverktøy når du er trøtt eller er påvirket av alkohol eller andre rusmidler eller medikamenter.** Et øyeblikks uoppmerksomhet ved bruk av elektroverktøyet kan føre til alvorlige personskader.

b) **Bruk personlig verneutstyr. Bruk alltid øyebeskyttelse.** Bruk av egnet personlig sikkerhetsutstyr som støvmaske, sklisikre arbeidssko, hjelm eller hørselvern reduserer risikoen for skader.

c) **Unngå en unormal kroppsholdning. Sørg for å stå riktig og stødig.** Dermed kan du kontrollere elektroverktøyet bedre i uventede situasjoner.

d) **Bruk egnede klær. Ikke bruk vide klær eller smykker. Hold hår og klær unna deler som beveger seg.** Løstsittende tøy, smykker eller langt hår kan komme inn i deler som beveger seg.

e) **Hvis det kan monteres støvavsugs- og - oppsamlingsinnretninger, må du forvisse deg om at disse er tilkoblet og brukes riktig.** Bruk av et støvavsug reduserer fare på grunn av støv.

3) Omhyggelig bruk og håndtering av verktøy

a) **Ikke overbelast verktøyet.**

b) **Vær nøye med vedlikeholdet av elektroverktøyet og tilbehøret. Kontroller om bevegelige verktøydeler fungerer feilfritt og ikke klemmes fast, og om deler er brukket eller har andre skader som virker inn på elektroverktøyets funksjon. Få reparert elektroverktøyet før det brukes igjen hvis det er skadet.** Dårlig vedlikeholdte elektroverktøy er årsaken til mange uhell.

c) **Hold skjæreverktøyene skarpe og rene.** Godt stelte skjæreverktøy med skarpe skjær setter seg ikke så ofte fast og er lettere å føre.

d) **Bruk verktøy, tilbehør, verktøy osv. i henhold til disse anvisningene. Ta hensyn til arbeidsforholdene og arbeidet som skal utføres.** Bruk av elektroverktøy til andre formål enn de som er angitt, kan føre til farlige situasjoner.

e) **Hold håndtak og gripeflater tørre, rene og uten olje eller fett.** Glatte håndtak og gripeflater hindrer sikker håndtering og styring av verktøyet i uventede situasjoner.

4) Service

f) **Elektroverktøyet må kun repareres av kvalifiserte fagpersoner og bare med originale reservedeler.** Slik opprettholdes verktøyets sikkerhet.

2 SÆRLIGE MERKNADER – VENNLIGST MERK!

Denne føringsskinnen er kun beregnet for yrkesmessig bruk og må bare betjenes av opplært personell. Den skal brukes som føringshjelp for presise og rette kutt med sagene TS40 og TR40 ved saging i stein, betong og murverk.

De relevante forskriftene må overholdes for drift.

Advarsel: Hold sagen som er montert på matesleden fast når du løsner låsebremsen for å hindre ukontrollert nedglidning!

Advarsel: Les bruksanvisningen for den aktuelle sagen og følg de tilhørende sikkerhetsanvisningene!

3 AVBILDEDE KOMPONENTER

Pos.	Betegnelse	Pos.	Betegnelse
1	Mateslede	10	Sekskantskrue
2	Festekonsoll	11	Låsebrems
3	Styreskinne	12	Klemspak
4	Føringshjul	13	Lagerbolt
5	Vingeskrue	14	FS40435C
6	Hull	15	Sylinderstift
7	Typeskilt	16	Beskyttelseshette
8	Lagerbolt, eksentrisk	17	Festeskrue
9	Sekskantskrue		

4 TEKNISK BESKRIVELSE

FS40 muliggjør presise og rette kutt med sagene TS40 og TR40.
FS40 har et verktøyfritt hurtigskiftesystem for spesielt enkel og rask montering og demontering. FS40 gjør arbeidet mer skånsomt for kropp og rygg, og den kan forlenges etter behov.
Skjæredybden til den aktuelle sagen bevares fullt ut ved bruk av styreskinnen. For etterfølgende frihåndsarbeid kan adapterplaten enkelt forbli montert på sagen.

4.1 Tekniske data

Type		FS40
Vekt styreskinne (2,18 m / 1,09 m)	kg	7,2 / 3,6
Vekt mateslede	kg	4,9
Lengde, kan forlenges etter behov	m	1,09 / 2,18
Skjæredybde TR40	mm	300
Skjæredybde TS40	mm	165

4.2 Leveringsomfang

Styreskinne 2,18 m lang, to festekonsoller, komplett mateslede.
Tilbehør: Adapterplate TS40 (FS40470C), adapterplate TR40 (FS40472C), festekonsoll (FS4046), koblingsbro (FS4050), styreskinne 2,18 m (FS40402), styreskinne 1,09 m (FS40404)

5 FORBEREDELSE

Kontroller at styreskinnen ikke er skadet under transport. Kontroller at alle komponenter er til stede.
Før matesleden inn i styreflatene på styreskinnen. Pass på at bremseklossen settes i ytterste stilling. Dette gjør monteringen enklere.
Lås matesleden ved alt arbeid på skinnen, i arbeidspauser og når den ikke er i bruk. Stram låsebremsen (11).

Løsne låsebremsen (11) så mye at matesleden kan beveges lett når du skal sage. Hold sagen som er montert på matesleden fast for å hindre ukontrollert nedglidning.

5.1 Montering av styreskinnen

Monter styreskinnen (3) med festekonsollene (2). Bruk skruer som passer til underlaget, og eventuelt passende plugger ved behov.

5.2 Montering av adapterplaten

TS40
Legg TS40 på bladvernet slik at du kan demontere de 2 senkeskruene og unbrakoskruen med anslagshylsen på lagerdekselet. Still støttehåndtaket i en posisjon relativt langt mot bryterhåndtaket, slik at du enkelt kan montere TS40-adapterplaten. Rengjør frontflaten på lagerdekselet slik at adapterplaten ligger jevnt og rent. Fest nå adapterplaten med de 2 medfølgende senkeskruene, og bruk den medfølgende M5x65 unbrakoskruen til å montere anslagshylsen. Fjern nå proppene for å kunne montere TS40 på styreskinnen. Proppene kan oppbevares i de tiltenkte hullene (6) i svingplaten (14) på matesleden.

Ved frihåndsbruk kan adapterplaten bli sittende på sagen. Sett proppene inn igjen for å beskytte hullene.

TR40
Legg TR40 på dekselet slik at du kan demontere de 4 senkeskruene på lagerdekselet. Still støttehåndtaket i en posisjon som gjør det enkelt å montere TR40-adapterplaten. Rengjør frontflaten på lagerdekselet slik at adapterplaten ligger jevnt og rent. Fest adapterplaten med de 4 medfølgende senkeskruene. Fjern nå proppene for å kunne montere TR40 på styreskinnen. Proppene kan oppbevares i de tiltenkte hullene (6) i svingplaten (14) på matesleden. Ved frihåndsbruk kan adapterplaten bli sittende på sagen. Sett proppene inn igjen for å beskytte hullene.

5.3 Montering av sagen

Sett sagen med montert adapter på de to sylinderstiftene (15) og fest med vingeskruen (5).

6 IGANGKJØRING

Når styreskinnen er stivt og helt sikkert festet og justert – se illustrasjonen for riktig avstand fra festekonsollen til sagbladet – skrur du vannkranen så mye opp at det er tilstrekkelig vann til kjøling og skylling.
Løsne låsebremsen (11) så mye at matesleden kan beveges lett når du skal sage. Hold sagen som er montert på matesleden fast for å hindre ukontrollert nedglidning.
Den ønskede skjæredybden kan stilles inn med klemspaken (12).
Sag forsiktig ved å vippe sagen rundt dreiepunktet. Pass på at sagbladet ikke vibrerer. Generelt kan du også forsage med kappsagen TS40 med et egnet forsnittsblad, og deretter fortsette snittet med ringsagen TR40 til en dybde på opptil 300 mm.

Pass på at du ikke sager i en vannledning eller i en elektrisk ledning. Ved tvil bør du alltid kontrollere sageområdet med en ledningsdetektor.

7 VEDLIKEHOLD

Rengjør styreskinnen etter at sagearbeidet er avsluttet. Smør festestiftene med fett og monter beskyttelseshettene.
Smør gjengene på nivelleringsskruene med jevne mellomrom, og smør klemlistene på svingplaten med fett.
Hold alltid styreflatene på styreskinnen rene.
Du kan forsiktig skylle maskinen med en svak vannstråle.

Bruk aldri høytrykksspyler.

7.1 Etterjustering av føringshjulene

For å oppnå gode sagresultater må slakken mellom matesleden (1) og styreskinnen (3) være så liten som mulig.
Over tid kan føringshjulene (4) slites, og det kan oppstå slakk mellom føringshjulene og styreskinnen. For å eliminere denne slakken må du etterjustere de to føringsrullene på siden motsatt låsebremsen (11). Løsne de to sekskantmutrne på de eksentriske lagerboltene (8) med en pipenøkkel (nøkkelvidde 17 mm).
Stram deretter de to unbrakoskruene jevnt til slakken er minimert. Stram de to sekskantmutterne igjen mens du holder imot på unbrakoskruene

8 GARANTI

Garantien for WEKA føringsskinne gjelder 12 måneder fra kjøpsdato. I denne perioden erstatter vi kostnadsfritt material- og produksjonsfeil. Garantien omfatter ikke skader som kommer av naturlig slitasje, overbelastning, dårlig behandling, ikke å ha fulgt instruksene i bruksanvisningen, reparasjoner av uautoriserte serviceverksted eller bruk av uoriginale deler.

FI ALKUPERÄISET OHJEET

Lue tarkasti tämä ohje ennen koneen käyttöönottoa!

WEKA ohjainkiskoon erinomainen tuote, joka oikein käytettynä tulee varmasti olemaan teille iloksi.

1 SÄHKÖTYÖKALUJEN YLEISET TURVALLISUUSOHJEET

VAROITUS! Lue kaikki tämän sähkötyökalun mukana toimitetut varoitukset, ohjeet, kuvat ja tekniset tiedot. Alla mainittujen ohjeiden noudattamisen laiminlyönti saattaa aiheuttaa sähköiskun, tulipalon ja/tai vakavan loukkaantumisen.

Säilytä kaikki turvallisuusohjeet ja muut ohjeet tulevaisuutta varten.

Turvallisuusohjeissa käytetty käsite "sähkötyökalu" käsittää verkkokäyttöisiä sähkötyökaluja (verkkojohdolla) ja akkukäyttöisiä sähkötyökaluja (ilman verkkojohtoa).

1) Työpaikan turvallisuus

a) **Pidä työskentelyalue puhtaana ja hyvin valaistuna.** Työpaikan epäjärjestys tai valaisemattomat työalueet voivatv johtaa tapaturmiin.

b) **Pidä lapset ja sivulliset loitolla sähkötyökalua käyttäessäsi.** Voit menettää laitteen hallinnan, jos suuntaat huomiosi muualle.

2) Henkilöturvallisuus

a) **Ole valpas, kiinnitä huomiota työskentelyysi ja noudata tervettä järkeä sähkötyökalua käyttäessäsi. Älä käytä mitään sähkötyökalua, jos olet väsynyt tai huumeiden, alkoholin tai lääkkeiden vaikutuksen alaisena.** Hetken tarkkaamattomuus sähkötyökalua käytettäessä saattaa johtaa vakavaan loukkaantumiseen.

b) **Käytä henkilökohtaisia suojavarusteita. Käytä aina suojalaseja.** Henkilökohtaisen suojavarustuksen (esim. pölynaamari, luistamattomat turvajalkineet, suojakypärä tai kuulonsuojaimet kulloisenkin tehtävän mukaan) käyttö vähentää loukkaantumisriskiä.

c) **Vältä kurkottelua. Huolehdi aina tukevasta seisomaasennosta ja tasapainosta.** Näin pystyt paremmin hallitsemaan **sähkötyökalun** odottamattomissa tilanteissa.

d) **Käytä tarkoitukseen soveltuvia vaatteita. Älä käytä löysiä työvaatteita tai koruja. Pidä hiukset ja vaatteet poissa liikkuvien osien ulottuvilta.** Väljät vaatteet, korut ja pitkät hiukset voivat takertua liikkuviin osiin.

e) **Jos laitteissa on pölynpoistoliitäntä, varmista, että se on kytketty oikein ja toimii kunnolla.** Pölynpoistojärjestelmän käyttö vähentää pölyn aiheuttamia vaaroja.

3) Sähkötyökalun käyttö ja huolto

a) **Älä ylikuormita laitetta.**

b) **Pidä sähkötyökalut ja tarvikkeet hyvässä kunnossa. Tarkista liikkuvat osat virheellisen kohdistuksen tai jumittumisen varalta. Varmista, ettei sähkötyökalussa ole murtuneita osia tai muita toimintaa haittaavia vikoja. Jos havaitset vikoja, korjauta sähkötyökalu ennen käyttöä.** Monet tapaturmat johtuvat huonosti huolletuista sähkötyökaluista.

c) **Pidä leikkausterät terävinä ja puhtaina.** Asianmukaisesti huolletut leikkaustyökalut, joiden leikkausreunat ovat teräviä, eivät jumitu herkästi ja niitä on helpompi hallita.

d) **Käytä sähkötyökaluja, tarvikkeita, ruuvauskärkiä jne. näiden ohjeiden, käyttöolosuhteiden ja työtehtävän mukaisesti.** Sähkötyökalun määräystenvastainen käyttö saattaa aiheuttaa vaaratilanteita.

e) **Pidä kahvat ja kädensijat kuivina ja puhtaina (öljyttöminä ja rasvattomina).** Jos kahvat ja kädensijat ovat liukkaita, et pysty yllättävissä tilanteissa ohjaamaan ja hallitsemaan työkalua turvallisesti.

4) Huolto

a) **Anna ainoastaan koulutettujen ammattihenkilöiden korjata sähkötyökalusi ja hyväksy korjauksiin vain alkuperäisiä varaosia.** Näin varmistat, että sähkötyökalu säilyy turvallisena.

2 HUOMIOITAVAT ERITYISOHJEET!

Tämä ohjauskisko on tarkoitettu vain teolliseen käyttöön, ja sitä saavat käyttää vain sen käyttöön koulutetut henkilöt. Sitä käytetään ohjausapuna tarkkoihin ja suoriin leikkauksiin TS40- ja TR40-sahoilla kiven, betonin ja muurattujen rakenteiden leikkaamiseen.

Tuotteen käytössä on noudatettava asiaankuuluvia määräyksiä.

Huomio: Pidä syöttökelkkaan asennetusta sahasta tukevasti kiinni, kun vapautat lukitusjarrun, jotta saha ei pääse liukumaan hallitsemattomasti paikaltaan!

Huomio: Lue käytettävän sahan käyttöohje ja noudata sen turvallisuusohjeita!

3 KUVASSA ESITETYT OSAT

Kohta	Nimike	Kohta	Nimike
1	Syöttökelkka	10	Kuusiokantaruuvi
2	Kiinnityskonsoli	11	Lukitusjarru
3	Suojakisko	12	Lukitusvipu
4	Ajopyörä	13	Laakeritappi
5	Siipiruuvi	14	FS40435C
6	Reikä	15	Sylinteritappi
7	Tyyppikilpi	16	Suojatulppa
8	Epäkeskinen laakeritappi	17	Kiinnitysruuvi
9	Kuusiokantaruuvi		

4 TEKNINEN KUVAUS

FS40 mahdollistaa tarkat ja suorat leikkaukset TS40- ja TR40-sahoilla.
FS40:ssa on työkaluton pikavaihtojärjestelmä erityisen helppoa ja nopeaa asennusta sekä irrotusta varten. FS40 mahdollistaa voimia ja selkää säästävän työskentelyn ja on vapaasti pidennettävissä.
Kunkin sahan leikkuusyvyys säilyy ennallaan ohjauskiskoa käytettäessä. Adapterilevy voidaan jättää kätevästi kiinni sahaan myöhempää vapaakätistä käyttöä varten.

4.1 Tekniset tiedot

Tyyppi		FS40
Ohjauskiskon paino (2,18 m / 1,09 m)	kg	7,2 / 3,6
Syöttökelkan paino	kg	4,9
Pituus (vapaasti pidennettävissä)	m	1,09 / 2,18
Leikkuusyvyys TR40	mm	300
Leikkuusyvyys TS40	mm	165

4.2 Toimituksen sisältö

Ohjauskisko 2,18 m, kaksi kiinnityskonsolia, täydellinen syöttökelkka.
Lisävarusteet: Adapterilevy TS40 (FS40470C), adapterilevy TR40 (FS40472C), kiinnityskonsoli (FS4046), liitossilta (FS4050), suojakisko 2,18 m (FS40402), suojakisko 1,09 m (FS40404)

5 VALMISTELU

Varmista, ettei ohjauskisko ole vaurioitunut kuljetuksen aikana. Tarkista, että kaikki komponentit ovat mukana.
Aseta syöttökelkka suojakiskon ohjauspintoihin siten, että jarrupala viedään ääriasentoon. Se helpottaa asennusta.
Lukitse syöttö aina, kun työskentelet kiskon parissa, taukojen ajaksi sekä silloin, kun laite ei ole käytössä. Kiristä tätä varten lukitusjarru (11).

Vapauta sahauksen ajaksi lukitusjarrua (11) sen verran, että syöttökelkka liikkuu kevyesti. Pidä syöttökelkkaan asennetusta sahasta tukevasti kiinni, jotta saha ei pääse liukumaan hallitsemattomasti paikaltaan.

5.1 Suojakiskon asennus

Asenna suojakisko (3) kiinnityskonsoleilla (2) käyttämällä alustaan sopivia ruuveja, ja tarvittaessa myös sopivaa kiinnitysankkuria.

5.2 Adapterilevyn asennus

TS40
Aseta TS40 teräsuojan varaan, jotta voit irrottaa 2 upotusruuvia ja laakerikannen kuusiokoloruuvin, jossa on pysäytysholkki. Säädä tukikahva asentoon melko lähelle kytkinkahvaa, jotta TS40:n adapterilevyn asettaminen on vaivatonta. Puhdista laakerikannen yläpinta, jotta adapterilevy asettuu puhtaasti sitä vasten. Kiinnitä nyt adapterilevy mukana toimitetuilla kahdella upotusruuvilla ja käytä mukana toimitettua M5x65-kuusiokoloruuvia pysäytysholkin kiinnittämiseen. Poista nyt tulpat, jotta TS40 voidaan asentaa ohjauskiskoon. Tulpat voidaan säilyttää syöttökelkan kääntölevyssä (14) tulppia varten tarkoitetuissa rei'issä (6).
Vapaakätistä käyttöä varten adapterilevy voidaan jättää sahan päälle. Aseta kuitenkin tulpat takaisin reikien suojaksi.

TR40
Aseta TR40 kannen varaan, jotta voit irrottaa laakerikannen 4 upotusruuvia. Säädä tukikahva asentoon, joka helpottaa TR40:n adapterilevyn asettamista. Puhdista laakerikannen yläpinta, jotta adapterilevy asettuu puhtaasti sitä vasten. Kiinnitä sitten adapterilevy mukana toimitetuilla neljällä upotusruuvilla. Poista tulpat, jotta TR40 voidaan asentaa ohjauskiskoon. Tulpat voidaan säilyttää syöttökelkan kääntölevyssä (14) tulppia varten tarkoitetuissa rei'issä (6). Vapaakätistä käyttöä varten adapterilevy voidaan jättää sahan päälle. Aseta kuitenkin tulpat takaisin reikien suojaksi.

5.3 Sahan asennus

Aseta saha asennetun adapterin kanssa kahden sylinteritapin (15) päälle ja kiristä siipiruuvilla (5).

6 KÄYTTÖÖNOTTO

Kun ohjauskisko on kiinnitetty jäykästi, täysin turvallisesti ja kohdistettu oikein (oikea etäisyys kiinnityskonsolin ja terän välillä on esitetty kuvassa), avaa vesihanaa sen verran, että jäähdytys- ja huuhteluveden määrä on riittävä.
Vapauta sahauksen ajaksi lukitusjarrua (11) sen verran, että syöttökelkka liikkuu kevyesti. Pidä syöttökelkkaan asennetusta sahasta tukevasti kiinni, jotta saha ei pääse liukumaan hallitsemattomasti paikaltaan.
Haluttu leikkuusyvyys säädetään lukitusvivulla (12).
Aloita sahaus kallistamalla sahaa varovasti kääntöpisteen ympäri. Varmista, ettei terä värise. Esisahaus voidaan lähtökohtaisesti tehdä TS40-katkaisusahalla, jossa on sopiva esileikkausterä, ja sen jälkeen TR40-rengassahalla voidaan jatkaa sahausta jopa 300 mm:n syvyyteen.

Varmista, ettet sahaa vesijohtoja etkä varsinkaan sähköjohtoja. Epävarmassa tilanteessa tarkasta sahausalue aina putki- ja kaapelintunnistimella.

7 HUOLTO

Puhdista ohjauskisko sahaustöiden päätyttyä. Rasvaa kiinnitystapit ja asenna suojatulpat.
Öljyä säännöllisin välein tasausruuvien kierteet ja rasvaa kääntölevyn puristuslistat.
Pidä suojakiskon ohjauspinnat aina puhtaina.
Voit huuhdella konetta varovasti kevyellä vesisuihkulla.

Älä missään tapauksessa käytä painepesuria.

7.1 Ajopyörien säätäminen

Hyvät sahaustulokset saavutetaan kun syöttökelkan (1) ja suojakiskon (3) välinen välys on mahdollsimman pieni.
Ajan kuluessa ajopyörät (4) voivat kulua, jonka seurauksena ajopyörien ja suojakiskon väliin syntyy välys. Välys voidaan poistaa säätämällä molempia ajopyöriä jälkikäteen lukitusjarrun (11). puolelta. Löysää kahden epäkeskisen laakeritapin (8) kuusiomutterit hylsyavaimella (avainkoko 17 mm).
Kiristä sen jälkeen tasaisesti kahta kuusiokoloruuvia, kunnes välys on minimoitu. Kiristä molemmat kuusiomutterit takaisin tiukalle pitäen samalla kuusiokoloruuveista kiinni.

8 TAKUU

WEKA-ohjainkiskoon annetaan 12 kuukauden takuu toimituspäivästä lukien. Tämän ajan kuluessa korjaamme veloituksetta materiaali- ja valmistusvikoja. Takuu ei koske normaalia kulumista, ylikuormituksesta johtuvia vikoja, käyttöohjeen noudattamatta jättämisestä johtuvia vikoja eikä vieraiden osien käytöstä johtuvia vikoja.

PL INSTRUKCJA

Prosimy dokładnie przeczytać przed uruchomieniem maszyny!

Szyna prowadząca WEKA jest produktem o wspaniałej jakości, z której użytkownik będzie zawsze zadowolony pod warunkiem użytkowania zgodnego z przeznaczeniem.

1 OGÓLNE WSKAZÓWKI BEZPIECZEŃSTWA

OSTRZEŻENIE: Należy zapoznać się ze wszystkimi ostrzeżeniami i wskazówkami dotyczącymi bezpieczeństwa użytkowania oraz ilustracjami i danymi technicznymi, dostarczonymi wraz z niniejszym narzędziem. Nieprzestrzeganie poniższych wskazówek może stać się przyczyną porażenia prądem elektrycznym, pożaru i/lub poważnych obrażeń ciała.

Należy zachować wszystkie przepisy i wskazówki bezpieczeństwa dla dalszego zastosowania.

Pojęcie "elektronarzędzie" odnosi się do elektronarzędzi zasilanych energią elektryczną z sieci (z przewodem zasilającym) i do elektronarzędzi zasilanych akumulatorami (bez przewodu zasilającego).

1) Bezpieczeństwo w miejscu pracy

a) **Miejsce pracy należy utrzymywać w czystości i zapewnić dobre oświetlenie.** Nieporządek i brak właściwego oświetlenia sprzyjają wypadkom.

b) **Podczas użytkowania urządzenia należy zwrócić uwagę na to, aby dzieci i inne osoby postronne znajdowały się w bezpiecznej odległości.** Czynniki rozpraszające mogą spowodować utratę panowania nad elektronarzędziem.

2) Bezpieczeństwo osób

a) **Podczas pracy z elektronarzędziem należy zachować czujność, każdą czynność wykonywać ostrożnie i z rozwagą. Nie przystępować do pracy elektronarzędziem w stanie zmęczenia lub będąc pod wpływem narkotyków, alkoholu lub leków.** Chwila nieuwagi podczas pracy może grozić bardzo poważnymi obrażeniami ciała.

b) **Stosować środki ochrony osobistej. Należy zawsze nosić okulary ochronne.** Środki ochrony osobistej, np. maska przeciwpyłowa, antypoślizgowe obuwie, kask ochronny czy ochraniacze na uszy, w określonych warunkach pracy obniżają ryzyko obrażeń ciała.

c) **Należy unikać nienaturalnych pozycji przy pracy. Należy dbać o stabilną pozycję przy pracy i zachowanie równowagi.** Dzięki temu można będzie łatwiej zapanować nad elektronarzędziem w nieprzewidzianych sytuacjach.

d) **Należy nosić odpowiednią odzież. Nie należy nosić luźnej odzieży ani biżuterii. Włosy i odzież należy trzymać z dala od ruchomych części.** Luźna odzież, biżuteria lub długie włosy mogą zostać pochwycone przez ruchome części.

e) **Jeżeli producent przewidział możliwość podłączenia odkurzacza lub systemu odsysania pyłu, należy upewnić się, że są one podłączone i są prawidłowo stosowane.** Użycie urządzenia odsysającego pył może zmniejszyć zagrożenie zdrowia pyłami.

3) Obsługa i konserwacja narzędzi

a) **Nie należy przeciążać narzędzia.**

b) **Elektronarzędzia i osprzęt należy utrzymywać w nienagannym stanie technicznym. Należy kontrolować, czy ruchome części urządzenia prawidłowo funkcjonują i nie są zablokowane, czy nie doszło do uszkodzenia niektórych części oraz czy nie występują inne okoliczności, które mogą mieć wpływ na prawidłowe działanie elektronarzędzia. Uszkodzone części należy naprawić przed użyciem elektronarzędzia.** Wiele wypadków spowodowanych jest niewłaściwą konserwacją elektronarzędzi.

c) **Należy stale dbać o czystość narzędzi skrawających i regularnie je ostrzyć**. Starannie konserwowane, ostre narzędzia skrawające rzadziej się blokują i są łatwiejsze w obsłudze.

d) **Narzędzi, osprzętu, narzędzi roboczych itp. Należy używać zgodnie z ich instrukcjami oraz uwzględniać warunki i rodzaj wykonywanej pracy.** Wykorzystywanie elektronarzędzi do celów niezgodnych z ich przeznaczeniem jest niebezpieczne.

e) **Uchwyty i powierzchnie chwytowe powinny być zawsze suche, czyste i niezabrudzone olejem ani smarem.** Śliskie uchwyty i powierzchnie chwytowe nie pozwalają na bezpieczne trzymanie narzędzia i kontrolę nad nim w nieoczekiwanych sytuacjach.

4) Serwis

a) **Prace serwisowe przy elektronarzędziu mogą być wykonywane wyłącznie przez wykwalifikowany personel i przy użyciu oryginalnych części zamiennych.** W ten sposób zagwarantowana jest bezpieczna eksploatacja elektronarzędzia.

2 SZCZEGÓLNE WSKAZÓWKI - NALEŻY ICH PRZESTRZEGAĆ!

Ta prowadnica jest przeznaczona wyłącznie do użytku zawodowego i może być obsługiwana tylko przez osoby przeszkolone. Zgodnie z przeznaczeniem służy jako pomoc prowadząca do precyzyjnych, prostych cięć piłami TS40 i TR40 podczas cięcia kamienia, betonu i muru.

Przy pracy należy przestrzegać właściwych przepisów.

Uwaga: podczas zwalniania hamulca postojowego należy mocno trzymać piłę zamontowaną na wózku posuwu, aby zapobiec niekontrolowanemu zsunięciu!

Uwaga: należy przeczytać instrukcję obsługi używanej piły i przestrzegać odpowiednich zaleceń bezpieczeństwa!

3 PRZEDSTAWIONE ELEMENTY

Poz.	NAZWA	Poz.	NAZWA
1	wózek posuwu	10	śruba z łbem sześciokątnym
2	konsola mocująca	11	hamulec postojowy
3	szyna prowadząca	12	dźwignia zaciskowa
4	rolka prowadząca	13	sworzeń łożyskowy
5	śruba motylkowa	14	FS40435C
6	otwór	15	kołek walcowy
7	tabliczka znamionowa	16	kapturek ochronny
8	sworzeń łożyskowy mimośrodowy	17	śruba mocująca
9	śruba z łbem sześciokątnym		

4 OPIS TECHNICZNY

FS40 umożliwia precyzyjne, proste cięcia piłami TS40 i TR40.
FS40 posiada beznarzędziowy system szybkiej wymiany, który zapewnia szczególnie łatwy i szybki montaż oraz demontaż. FS40 umożliwia pracę mniej obciążającą użytkownika i kręgosłup; jej długość można dowolnie wydłużać. Głębokość cięcia danej piły pozostaje w pełni zachowana podczas użycia prowadnicy. Do późniejszych prac z ręki płytę adaptera można wygodnie pozostawić zamontowaną na pile.

4.1 Dane techniczne

Typ		FS40
Masa szyny (2,18 m / 1,09 m)	kg	7,2 / 3,6
Masa wózka posuwu	kg	4,9
Długość (dowolnie wydłużana)	m	1,09 / 2,18
Głębokość cięcia TR40	mm	300
Głębokość cięcia TS40	mm	165

4.2 Zakres dostawy

Szyna prowadząca o długości 2,18 m, dwie konsole mocujące, kompletny wózek posuwu.
Osprzęt: płyta adaptera TS40 (FS40470C), płyta adaptera TR40 (FS40472C), konsola mocująca (FS4046), mostek łączący (FS4050), szyna prowadząca 2,18 m (FS40402), szyna prowadząca 1,09 m (FS40404)

5 PRZYGOTOWANIE

Należy upewnić się, że prowadnica nie została uszkodzona podczas transportu. Sprawdzić, czy wszystkie elementy są na miejscu.
Wsunąć wózek posuwu w powierzchnie prowadzące szyny prowadzącej. Upewnić się, że klocek hamulcowy jest ustawiony w skrajnym położeniu, co ułatwia montaż.
Na czas wszystkich prac przy szynie, w przerwach oraz podczas nieużywania zablokować posuw. W tym celu zaciągnąć hamulec postojowy (11).

Przed cięciem zwolnić hamulec postojowy (11) na tyle, aby wózek posuwu poruszał się lekko. Trzymać pewnie piłę zamontowaną na wózku posuwu, aby zapobiec niekontrolowanemu zsunięciu.

5.1 Montaż szyny prowadzącej

Zamontować szynę prowadzącą (3) z użyciem konsol mocujących (2), używając śrub odpowiednich do podłoża, a w razie potrzeby także kołków rozporowych.

5.2 Montaż płyty adaptera

TS40
Położyć TS40 na osłonie tarczy, aby móc zdemontować 2 śruby z łbem stożkowym oraz śrubę z łbem sześciokątnym z tuleją oporową na pokrywie łożyska. Ustawić uchwyt pomocniczy w położeniu możliwie blisko rękojeści z włącznikiem, aby wygodnie założyć płytę adaptera TS40. Oczyścić czołową powierzchnię pokrywy łożyska, aby płyta adaptera przylegała równo. Następnie zamocować płytę adaptera dwiema dołączonymi śrubami z łbem stożkowym i użyć dostarczonej śruby z łbem sześciokątnym M5x65 do montażu tulei oporowej. Następnie usunąć zaślepki, aby móc zamontować TS40 na prowadnicy. Zaślepki można przechowywać w przewidzianych do tego otworach (6) w płycie obrotowej (14) wózka posuwu.
Do pracy z ręki płytę adaptera można pozostawić na pile. W tym celu, dla ochrony otworów, ponownie włożyć zaślepki.

TR40
Ułożyć TR40, opierając ją na pokrywie, aby móc zdemontować 4 śruby z łbem stożkowym z pokrywy łożyska. Ustawić uchwyt pomocniczy w takim położeniu, aby wygodnie założyć płytę adaptera TR40. Oczyścić czołową powierzchnię pokrywy łożyska, aby płyta adaptera przylegała równo. Następnie zamocować płytę adaptera czterema dołączonymi śrubami z łbem stożkowym. Następnie usunąć zaślepki, aby móc zamontować TR40 na prowadnicy. Zaślepki można przechowywać w przewidzianych do tego otworach (6) w płycie obrotowej (14) wózka posuwu.
Do pracy z ręki płytę adaptera można pozostawić na pile. W tym celu, dla ochrony otworów, ponownie włożyć zaślepki.

5.3 Montaż piły

Nałożyć piłę z zamontowanym adapterem na dwa kołki walcowe (15) i dokręcić ją śrubą motylkową (5).

6 URUCHOMIENIE

Po sztywnym i całkowicie bezpiecznym zamocowaniu oraz wyrównaniu prowadnicy (odpowiednią odległość konsoli mocującej od tarczy piły pokazano na rysunku) odkręcić zawór wody tak, aby zapewnić wystarczającą ilość wody do chłodzenia i płukania.
Przed cięciem zwolnić hamulec postojowy (11) na tyle, aby wózek posuwu poruszał się lekko. Trzymać pewnie piłę zamontowaną na wózku posuwu, aby zapobiec niekontrolowanemu zsunięciu.
Za pomocą dźwigni zaciskowej (12) można ustawić żądaną głębokość cięcia.
Rozpocząć cięcie, delikatnie odchylając piłę wokół punktu obrotu. Uważać na to, aby tarcza nie wibrowała. Zasadniczo można najpierw wykonać nacięcie piłą TS40 z odpowiednią tarczą do wstępnego cięcia, a następnie kontynuować cięcie piłą pierścieniową TR40 do głębokości 300 mm.

Upewnić się, że nie nacina się ani nie przecina przewodu wodnego, a tym bardziej elektrycznego. W razie wątpliwości zawsze sprawdzić obszar cięcia detektorem przewodów.

7 KONSERWACJA

Po zakończeniu prac cięcia oczyścić prowadnicę. Nasmarować bolce mocujące i założyć kapturki ochronne.
Regularnie smarować olejem gwinty śrub poziomujących oraz nakładać smar na listwy zaciskowe płyty obrotowej.
Powierzchnie prowadzące szyny prowadzącej utrzymywać zawsze w czystości.
Maszynę można ostrożnie opłukać delikatnym strumieniem wody.

W żadnym wypadku nie używać myjki wysokociśnieniowej.

7.1 Regulacja rolek prowadzących

Aby uzyskać dobre wyniki cięcia, luz między wózkiem posuwu (1) a szyną prowadzącą (3) musi być możliwie jak najmniejszy.
Z czasem rolki prowadzące (4) mogą się zużywać i pojawia się luz między rolkami prowadzącymi a szyną prowadzącą. Aby wyeliminować ten luz, wyregulować dwie rolki prowadzące po stronie przeciwnej do hamulca postojowego (11). Poluzować dwie nakrętki sześciokątne na mimośrodowych sworzniach łożyskowych (8) przy użyciu klucza nasadowego 17 mm.
Następnie równomiernie dokręcić dwie śruby z łbem sześciokątnym, aż luz zostanie zminimalizowany. Dokręcić ponownie dwie nakrętki sześciokątne, jednocześnie kontrując śruby z łbem sześciokątnym.

8 GWARANCJA

Do szyny prowadzącej WEKA udziela się gwarancji na okres 12 miesięcy od dnia dostawy. W tym czasie usuwamy bezpłatnie wady materiałowe i produkcyjne.
Gwarancja nie przysługuje w przypadku normalnego zużycia, przeciążenia, nieprzestrzegania instrukcji obsługi i dokonywaniu zmian w urządzeniu przez osoby nieupoważnione lub użycie części obcych producentów.

RU РУКОВОДСТВО ПО ЭКСПЛУАТАЦИИ

Направляющая рейка WEKA - замечательное качественное изделие, которым при правильном применении Вы будете очень довольны в работе.

1 ОБЩИЕ УКАЗАНИЯ ПО ТЕХНИКЕ БЕЗОПАСНОСТИ

ПРЕДУПРЕ- ЖДЕНИЕ Прочитайте все указания по тех- нике безопасности, инструкции, иллюстрации и спецификации, предоставленные вместе с настоящим инстру-ментом. Несоблюдение каких-либо из указанных ниже инструкций может стать причиной поражения электриче-ским током, пожара и/или тяжелых травм.

Сохраняйте эти инструкции и указания для будущего использования.

Использованное в настоящих инструкциях и указаниях понятие «электроинструмент» распространяется на элек- троинструмент с питанием от сети (с сетевым шнуром) и на аккумуляторный электроинструмент (без сетевого шнура).

1) Безопасность рабочего места

a) **Содержите рабочее место в чистоте и хорошо осве-щенным.** Беспорядок или неосвещенные участки ра-бочего места могут привести к несчастным случаям.

b) **Во время работы с электроинструментом не допус- кайте близко к Вашему рабочему месту детей и по-сторонних лиц.** Отвлекшись, Вы можете потерять контроль над электроинструментом.

2) Безопасность людей

a) **Будьте внимательны, следите за тем, что делаете, и продуманно начинайте работу с электроинструмен-том. Не пользуйтесь электроинструментом в уста- лом состоянии или под воздействием наркотиков, алкоголя или лекарственных средств.** Один момент невнимательности при работе с электроинструментом может привести к серьезным травмам.

b) **Применяйте средства индивидуальной защиты. Всегда носите защитные очки.** Использование средств индивидуальной защиты, как то: защитной маски, обуви на нескользящей подошве, защитного шлема или средств защиты органов слуха, в зависимо-сти от вида работы с электроинструментом снижает риск получения травм.

c) **Не принимайте неестественное положение корпуса тела. Всегда занимайте устойчивое положение и сохраняйте равновесие.** Благодаря этому Вы можете лучше контролировать электроинструмент в неожи-данных ситуациях.

d) **Носите подходящую рабочую одежду. Не носите широкую одежду и украшения. Держите волосы и одежду вдали от подвижных деталей.** Широкая оде-жда, украшения или длинные волосы могут быть за-тянуты вращающимися частями.

e) **При наличии возможности установки пылеотсасы-вающих и пылесборных устройств проверяйте их присоединение и правильное использование.** При-менение пылеотсоса может снизить опасность, созда-ваемую пылью.

3) Применение инструмента и обращение с ним

a) **Не перегружайте нструмент.**

b) **Тщательно ухаживайте за электроинструментом и принадлежностями. Проверяйте безупречную функцию и ход движущихся частей электроинстру-мента, отсутствие поломок или повреждений, отри-цательно влияющих на функцию электроинстру-мента. Поврежденные части должны быть отре-монтированы до использования электроинстру-мента.** Плохое обслуживание электроинструментов является причиной большого числа несчастных случа-ев.

c) **Держите режущий инструмент в заточенном и чи-стом состоянии**. Заботливо ухоженные режущие инструменты с острыми режущими кромками реже за-клиниваются и их легче вести.

d) **Применяйте инструмент, принадлежности, рабочие инструменты и т. п. в соответствии с насто-ящими инструкциями. Учитывайте при этом рабо-чие условия и выполняемую работу.** Использование электроинструментов для непредусмотренных работ может привести к опасным ситуациям.

e) **Держите ручки и поверхности захвата сухими и чи-стыми, следите чтобы на них чтобы на них не было жидкой или консистентной смазки.** Скользкие руч-ки и поверхности захвата препятствуют безопасному обращению с инструментом и не дают надежно контролировать его в непредвиденных ситуациях.

4) Сервис

f) **Ремонт электроинструмента должен выполняться только квалифицированным персоналом и только с применением оригинальных запасных частей.** Этим обеспечивается безопасность электроинструмента.

2 ОСОБЫЕ УКАЗАНИЯ - ОБРАТИТЕ ВНИМАНИЕ!

Эта направляющая шина предназначена только для профессионального применения и может эксплуатироваться только обученным персоналом. Использовать только по назначению как направляющее устройство для точных прямолинейных резов при работе пилами TS40 и TR40 по камню, бетону и кладке.

При эксплуатации необходимо соблюдать соответствующие нормативные требования.

Внимание: при отпускании фиксирующего тормоза удерживайте пилу, установленную на каретке подачи, чтобы предотвратить неконтролируемое опускание!

Внимание: прочитайте руководство по эксплуатации используемой пилы и соблюдайте соответствующие указания по безопасности!

3 ИЗОБРАЖЕННЫЕ КОМПОНЕНТЫ

ПОЗ.	НАИМЕНОВАНИЕ	ПОЗ.	НАИМЕНОВАНИЕ
1	каретка подачи	10	шестигранный болт
2	монтажный кронштейн	11	фиксирующий тормоз
3	направляющая шина	12	зажимной рычаг
4	направляющий ролик	13	опорный палец
5	барашковый винт	14	FS40435C
6	отверстие	15	цилиндрический штифт
7	табличка с данными	16	защитная крышка
8	эксцентриковый опорный палец	17	крепежный винт
9	шестигранный болт		

4 ТЕХНИЧЕСКОЕ ОПИСАНИЕ

FS40 обеспечивает точные прямолинейные резы с пилами TS40 и TR40.
FS40 оснащена системой быстрой замены без инструмента для особенно простого и быстрого монтажа и демонтажа. FS40 облегчает работу и снижает нагрузку на спину и может наращиваться до требуемой длины. При использовании направляющей шины полностью сохраняется глубина реза соответствующей пилы. Для последующих работ без направляющей адаптерную плиту можно оставить на пиле.

4.1 Технические данные

Тип		FS40
Масса шины (2,18 м / 1,09 м)	кг	7,2 / 3,6
Масса каретки подачи	кг	4,9
Длина, произвольно наращиваемая	м	1,09 / 2,18
Глубина реза TR40	мм	300
Глубина реза TS40	мм	165

4.2 Комплект поставки

Направляющая шина длиной 2,18 м, два монтажных кронштейна, каретка подачи в сборе.
Принадлежности: Адаптерная плита TS40 (FS40470C), адаптерная плита TR40 (FS40472C), монтажный кронштейн (FS4046), соединительная перемычка (FS4050), направляющая шина 2,18 м (FS40402), направляющая шина 1,09 м (FS40404)

5 ПОДГОТОВКА

Убедитесь, что направляющая шина не была повреждена при транспортировке. Проверьте, что все компоненты имеются в наличии.
Вставьте каретку подачи в направляющие поверхности направляющей шины; следите за тем, чтобы тормозной блок был выведен в крайнее положение, что облегчает монтаж.
При выполнении любых работ с шиной, во время перерывов и при неиспользовании зафиксируйте подачу. Для этого затяните фиксирующий тормоз (11).

Для резания ослабьте фиксирующий тормоз (11) настолько, чтобы каретка подачи легко перемещалась. Удерживайте пилу, установленную на каретке подачи, чтобы предотвратить неконтролируемое опускание.

5.1 Монтаж направляющей шины

Закрепите направляющую шину (3) с помощью монтажных кронштейнов (2) шурупами, соответствующими основанию; при необходимости используйте подходящие дюбели.

5.2 Монтаж адаптерной плиты

TS40
Установите TS40 на кожух диска, чтобы можно было демонтировать 2 потайных винта и винт с внутренним шестигранником с упорной втулкой на крышке подшипника. Установите рукоятку в положение, относительно удаленное от рукоятки с выключателем, чтобы удобно установить адаптерную плиту TS40. Очистите торцевую поверхность крышки подшипника, чтобы адаптерная плита прилегала без зазоров. Закрепите адаптерную плиту двумя прилагаемыми потайными винтами и используйте прилагаемый винт M5×65 с внутренним шестигранником для установки упорной втулки. Снимите заглушки, чтобы установить TS40 на направляющую шину. Заглушки можно хранить в предназначенных для этого отверстиях (6) поворотной плиты (14) каретки подачи.
Для работ без направляющей адаптерную плиту можно оставить на пиле, но для защиты отверстий установите заглушки обратно.

TR40
Установите TR40 на крышку, чтобы можно было демонтировать 4 потайных винта на крышке подшипника. Переместите рукоятку в такое положение, чтобы было удобно установить адаптерную плиту TR40. Очистите торцевую поверхность крышки подшипника, чтобы адаптерная плита прилегала без зазоров. Закрепите адаптерную плиту четырьмя прилагаемыми потайными винтами. Снимите заглушки, чтобы установить TR40 на направляющую шину. Заглушки можно хранить в предназначенных для этого отверстиях (6) поворотной плиты (14) каретки подачи.
Для работ без направляющей адаптерную плиту можно оставить на пиле, но для защиты отверстий установите заглушки обратно.

5.3 Монтаж пилы

Надвиньте пилу с установленным адаптером на два цилиндрических штифта (15) и закрепите барашковым винтом (5).

6 ВВОД В ЭКСПЛУАТАЦИЮ

После того как направляющая шина жестко и абсолютно надежно закреплена и выровнена (соответствующее расстояние от монтажного кронштейна до пильного диска см. на рисунке), откройте кран настолько, чтобы для охлаждения и промывки подавалось достаточное количество воды.
Для резания ослабьте фиксирующий тормоз (11) настолько, чтобы каретка подачи легко перемещалась. Удерживайте пилу, установленную на каретке подачи, чтобы предотвратить неконтролируемое опускание.
Желаемую глубину реза можно установить зажимным рычагом (12).
Начинайте рез плавно, наклоняя пилу вокруг оси поворота. Следите за тем, чтобы пильный диск не вибрировал. Как правило, можно выполнить предварительный пропил резчиком TS40 с соответствующим диском для предварительного реза, а затем продолжить рез кольцевой пилой TR40 до глубины 300 мм.

Следите за тем, чтобы не надрезать и тем более не перерезать водопроводные или электрические линии. В сомнительных случаях всегда проверяйте зону реза детектором скрытых линий.

7 ТЕХНИЧЕСКОЕ ОБСЛУЖИВАНИЕ

После завершения работ по резке очистите направляющую шину. Смажьте установочные штифты и установите защитные крышки.
Регулярно смазывайте маслом резьбы нивелировочных винтов и наносите смазку на зажимные планки поворотной плиты.
Держите направляющие поверхности направляющей шины всегда в чистоте.
Вы можете осторожно обмыть установку мягкой струей воды.

Ни в коем случае не используйте аппарат высокого давления.

7.1 Регулировка направляющих роликов

Чтобы получать хорошие результаты реза, люфт между кареткой подачи (1) и направляющей шиной (3) должен быть минимальным.
Со временем направляющие ролики (4) изнашиваются, и между роликами и направляющей шиной появляется люфт. Чтобы устранить этот люфт, отрегулируйте два направляющих ролика на стороне, противоположной фиксирующему тормозу (11). Ослабьте две шестигранные гайки на эксцентриковых опорных пальцах (8) торцовым ключом (размер 17 мм).
Затем равномерно подтяните оба винта с внутренним шестигранником, пока люфт не будет минимальным. Повторно затяните две шестигранные гайки, удерживая при этом винты с внутренним шестигранником от проворачивания.

8 ГАРАНТИЯ

Направляющая рейка WEKA мы предоставляем гарантию сроком 12 месяцев, начиная со дня поставки. В указанный период времени мы бесплатно устраним дефекты материалов или изготовления.
Вы лишаетесь гарантии при нормальном износе, перегрузке, несоблюдении указаний инструкции по эксплуатации и вмешательстве неправомочных лиц или использовании неоригинальных деталей.

CZ PŮVODNÍ NÁVOD K POUŽÍVÁNÍ

Čtěte pozorně před uvedením stroje do provozu!

Vodicí lišta WEKA je vynikající kvalitní výrobek, se kterým budete při správném používání velmi spokojeni.

1 VŠEOBECNÁ VAROVNÁ UPOZORNĚNÍ PRO ELEKTRICKÉ NÁŘADÍ

VÝSTRAHA Prostudujte si všechny bezpečnostní výstrahy, pokyny, ilustrace a specifikace k tomuto nářadí. Nedodržování všech níže uvedených pokynů může mít za následek úraz elektrickým proudem, požár a/nebo těžké poranění.

Všechna varovná upozornění a pokyny do budoucna uschovejte.

V upozorněních použitý pojem „elektrické nářadí“ se vztahuje na elektrické nářadí napájené ze sítě (se síťovým kabelem) a na elektrické nářadí napájené akumulátorem (bez síťového kabelu).

1) Bezpečnost pracoviště

a) **Udržujte pracoviště v čistotě a dobře osvětlené.** Nepořádek nebo neosvětlené pracoviště mohou vést k úrazům.

b) **Děti a jiné osoby udržujte při použití elektrického nářadí v bezpečné vzdálenosti od pracoviště.** Při rozptýlení můžete ztratit kontrolu nad nářadím.

2) Osobní bezpečnost

a) **Buďte pozorní, dávejte pozor na to, co děláte a přistupujte k práci s elektrickým nářadím rozumně. Nepoužívejte žádné elektrické nářadí, pokud jste unaveni nebo pod vlivem drog, alkoholu či léků.** Moment nepozornosti při použití elektrického nářadí může vést k vážným poraněním.

b) **Používejte ochranné osobní pomůcky. Noste ochranné brýle.** Nošení osobních ochranných pomůcek, jako je maska proti prachu, bezpečnostní obuv s protiskluzovou podrážkou, ochranná přilba nebo sluchátka, podle aktuálních podmínek, snižuje riziko poranění.

c) **Nepřeceňujte své síly. Zajistěte si bezpečný postoj a udržujte vždy rovnováhu.** Tím můžete elektrické nářadí v neočekávaných situacích lépe kontrolovat.

d) **Noste vhodný oděv. Nenoste volný oděv ani šperky. Vlasy a oděv udržujte v bezpečné vzdálenosti od pohybujících se dílů.** Volný oděv, šperky nebo dlouhé vlasy mohou být zachyceny pohybujícími se díly.

e) **Lze-li namontovat odsávací či zachycující přípravky, přesvědčte se, že jsou připojeny a správně použity.** Odsávání prachu může snížit ohrožení prachem.

3) Svědomité zacházení a používání nářadí

a) **Nářadí nepřetěžujte.**

b) **Pečujte o elektrické nářadí a příslušenství svědomitě. Zkontrolujte, zda pohyblivé díly nářadí bezvadně fungují a nevzpříčují se, zda díly nejsou zlomené nebo poškozené tak, že by ovlivňovaly funkce elektrické nářadí. Poškozené díly nechte před použitím elektrického nářadí opravit.** Mnoho úrazů má příčinu ve špatně udržovaném elektrickém nářadí.

c) **Řezné nástroje udržujte ostré a čisté.** Pečlivě ošetřované řezné nástroje s ostrými řeznými hranami se méně vzpříčují a dají se snáze vést.

d) **Používejte nářadí, příslušenství, nástroje apod. podle těchto pokynů. Respektujte přitom pracovní podmínky a prováděnou činnost.** Použití elektrického nářadí pro jiné než určené použití může vést k nebezpečným situacím.

e) **Udržujte rukojeti a úchopové plochy suché, čisté a bez oleje a maziva.** Kluzké rukojeti a úchopové plochy neumožňují bezpečnou manipulaci a ovládání nářadí v neočekávaných situacích.

4) Servis

a) **Nechte své elektrické nářadí opravit pouze kvalifikovaným odborným personálem a pouze s originálními náhradními díly.** Tím bude zajištěno, že bezpečnost elektrického nářadí zůstane zachována.

2 ZVLÁŠTNÍ UPOZORNĚNÍ – VEZMĚTE PROSÍM NA VĚDOMÍ!

Tato vodicí lišta je určena pouze pro komerční použití a smí ji obsluhovat pouze proškolené osoby. Používá se v souladu s určením jako vodicí pomůcka pro přesné a rovné řezy s pilami TS40 a TR40 při řezání kamene, betonu a zdiva.

Při provozu je nutné dodržovat příslušná ustanovení.

Pozor: při uvolňování zajišťovací brzdy pevně držte pilu namontovanou na suport posuvu, aby nedošlo k jejímu nekontrolovanému sklouznutí!

Pozor: přečtěte si návod k obsluze používané pily a dodržujte příslušná bezpečnostní upozornění!

3 ZOBRAZENÉ SOUČÁSTI

POZ	OZNAČENÍ	POZ	OZNAČENÍ
1	Suport posuvu	10	Šroub se šestihrannou hlavou
2	Konsola pro upevnění	11	Zajišťovací brzda
3	Vodicí lišta	12	Upínací páka
4	Vodicí válečky	13	Ložiskový čep
5	Křídlový šroub	14	FS40435C
6	Otvor	15	Válcový kolík
7	Typový štítek	16	Ochranná krytka
8	Excentrický ložiskový čep	17	Upevňovací šroub
9	Šroub se šestihrannou hlavou		

4 TECHNICKÝ POPIS

FS40 umožňuje přesné a rovné řezy pilami TS40 a TR40.
FS40 je vybavena beznástrojovým rychloupínacím systémem pro mimořádně jednoduchou a rychlou montáž i demontáž. FS40 zajišťuje práci šetřící sílu i záda a lze ji libovolně prodloužit.
Při použití vodicí lišty zůstává řezná hloubka jednotlivé pily plně zachována. Pro následné ruční práce může adaptérová deska zůstat na pile bez nutnosti demontáže.

4.1 Technické údaje

Typ		FS40
Hmotnost lišty (2,18 m / 1,09 m)	kg	7,2 / 3,6
Hmotnost suportu posuvu	kg	4,9
Délka libovolně prodloužitelná	m	1,09 / 2,18
Hloubka řezu TR40	mm	300
Hloubka řezu TS40	mm	165

4.2 Obsah dodávky

Vodicí lišta délky 2,18 m, dvě upevňovací konzoly, kompletní suport posuvu.
Příslušenství: Adaptérová deska TS40 (FS40470C), adaptérová deska TR40 (FS40472C), upevňovací konzola (FS4046), spojovací můstek (FS4050), vodicí lišta 2,18 m (FS40402), vodicí lišta 1,09 m (FS40404)

5 PŘÍPRAVA

Přesvědčte se, že vodicí lišta nebyla při přepravě poškozena. Zkontrolujte, zda jsou k dispozici všechny díly.
Zasuňte suport posuvu do vodicích ploch vodicí lišty. Dbejte na to, aby byl brzdový blok nastaven do krajní polohy. Tím se montáž usnadní.
Při všech pracích na liště, během pracovních přestávek i při nepoužívání zajistěte posuv. K tomu utáhněte zajišťovací brzdu (11).

Pro řezání uvolněte zajišťovací brzdu (11) tak, aby se suport posuvu mohl snadno pohybovat. Držte pilu namontovanou na suportu posuvu pevně, abyste zabránili nekontrolovanému sklouznutí.

5.1 Montáž vodicí lišty

Připevněte vodicí lištu (3) pomocí upevňovacích konzol (2) šrouby vhodnými pro daný podklad, případně také s odpovídající hmoždinkou, je-li to nutné.

5.2 Montáž adaptérové desky

TS40
Položte pilu TS40 na kryt kotouče, abyste mohli demontovat 2 zapuštěné šrouby a šroub s vnitřním šestihranem s dorazovou objímkou na krytu ložiska. Nastavte držadlo do polohy poměrně blízko k rukojeti se spínačem, abyste mohli pohodlně nasadit adaptérovou desku TS40. Očistěte čelní plochu krytu ložiska, aby adaptérová deska dobře dosedla. Nyní upevněte adaptérovou desku 2 přiloženými zapuštěnými šrouby a poté použijte dodaný šroub s vnitřním šestihranem M5×65 k montáži dorazové objímky. Nyní odstraňte zátky, abyste mohli pilu TS40 namontovat na vodicí lištu. Záslepky lze uložit do k tomu určených otvorů (6) ve výkyvné desce (14) suportu posuvu.
Pro ruční použití může adaptérová deska zůstat na pile, pro ochranu otvorů ale záslepky znovu nasaďte.

TR40
Položte TR40 na kryt, abyste mohli demontovat 4 zapuštěné šrouby na víku ložiska. Nastavte madlo do takové polohy, abyste mohli adaptérovou desku TR40 pohodlně nasadit. Očistěte čelní plochu krytu ložiska, aby adaptérová deska dobře dosedla. Nyní připevněte adaptérovou desku 4 dodanými zapuštěnými šrouby. Nyní vyjměte záslepky, abyste mohli TR40 namontovat na vodicí lištu. Záslepky lze uložit do k tomu určených otvorů (6) ve výkyvné desce (14) suportu posuvu.
Pro ruční použití může adaptérová deska zůstat na pile, pro ochranu otvorů ale záslepky znovu nasaďte.

5.3 Montáž pily

Nasaďte pilu s namontovaným adaptérem na dva válcové kolíky (15) a upevněte ji křídlovým šroubem (5).

6 UVEDENÍ DO PROVOZU

Jakmile je vodicí lišta pevně a zcela bezpečně upevněna a vyrovnána (příslušnou vzdálenost od upevňovací konzoly k řeznému kotouči naleznete na obrázku), otevřete kohout tak, aby byl k dispozici dostatek vody pro chlazení a oplach.
Pro řezání uvolněte zajišťovací brzdu (11) tak, aby se suport posuvu mohl snadno pohybovat. Držte pilu namontovanou na suportu posuvu pevně, abyste zabránili nekontrolovanému sklouznutí.
Požadovanou hloubku řezu lze nastavit upínací pákou (12).
Řez začněte citlivě naklopením pily kolem otočného bodu. Dbejte na to, aby řezný kotouč nevibroval. Obecně lze nejprve předřezat rozbrusnou pilou TS40 s vhodným předřezávacím kotoučem a poté pokračovat prstencovou pilou TR40 do hloubky až 300 mm.

Dbejte na to, abyste nepoškodili žádné vodovodní potrubí ani elektrické vedení. **V případě pochybností vždy předem zkontrolujte oblast řezu detektorem vedení.**

7 ÚDRŽBA

Po ukončení řezacích prací vyčistěte vodicí lištu. Promažte upínací kolíky a nasaďte ochranné krytky.
Pravidelně olejujte závity nivelačních šroubů a namažte tukem upínací lišty výkyvné desky.
Udržujte vodicí plochy vodicí lišty vždy čisté.
Stroj můžete opatrně ostříkat mírným proudem vody.

V žádném případě nepoužívejte vysokotlaký čistič.

7.1 Seřízení vodicích válečků

Aby bylo dosaženo dobrých výsledků řezání, musí být vůle mezi suportem posuvu (1) a vodicí lištou (3) co nejmenší. V průběhu času se mohou vodicí válečky (4) opotřebovat a mezi nimi a vodicí lištou vznikne vůle. K odstranění této vůle je třeba seřídit dva vodicí válečky na straně naproti zajišťovací brzdě (11). Povolte dvě šestihranné matice na excentrických ložiskových čepech (8) nástrčným klíčem velikosti 17 mm.
Poté rovnoměrně dotáhněte oba šrouby s vnitřním šestihranem, dokud nebude vůle minimální. Znovu pevně dotáhněte obě šestihranné matice, současně přidržujte šrouby s vnitřním šestihranem proti pootočení.

8 ZÁRUKA

Pro vodicí lišty WEKA poskytujeme 12měsíční záruku ode dne dodání. V této době zdarma odstraníme všechny materiálové a výrobní vady.
Nárok na záruční plnění se nevztahuje na běžné opotřebení, přetížení, nedodržování návodu k obsluze a zásahy neoprávněných osob nebo použití neschválených dílů.

LT NAUDOJIMO INSTRUKCIJOS

Atidžiai perskaitykite prieš naudodami įrankį!

WEKA kreipiamoji geležinkelio bėgis yra puikios kokybės gaminys, kuriuo tikrai labai džiaugsitės naudodami jį pagal paskirtį.

1 BENDRIEJI SAUGOS NURODYMAI

ĮPĖJIMAS! Perskaitykite visus saugos ir kitus nurodymus. Nesilaikant saugos ir kitų nurodymų, kyla pavojus patirti smūgį, sukelti gaisrą ir (arba) sunkiai susižaloti.

Išsaugokite visus saugos ir kitus nurodymus – jų gali prireikti vėliau.

Aprašant saugos nurodymus vartojama sąvoka „elektrinis įrankis“ reiškia į elektros tinklą (maitinimo laidu) jungiamus ir akumuliatoriais maitinamus (be maitinimo laido) elektrinius įrankius.

1) Darbo vietos sauga

a) **Darbo vieta turi būti švari ir gerai apšviesta.** Jei darbo zona netvarkinga ar neapšviesta, gali įvykti nelaimingas atsitikimas.

b) **Dirbdami su elektriniu įrankiu, neleiskite artintis vaikams ar kitiems asmenims.** Atitraukus dėmesį, įrankis gali tapti nevaldomas.

2) Žmonių sauga

a) **Visada būkite atidūs, sutelkę dėmesį į tai, ką darote, ir laikykitės įprastų darbo su elektriniu įrankiu taisyklių.** Nenaudokite elektrinio įrankio, jei jaučiate nuovargį, vartojote narkotinių medžiagų, alkoholio ar vaistų. Menkiausias neapdairumas naudojant elektrinį įrankį gali būti sunkių sužalojimų priežastis.

b) **Naudokite asmenines apsaugines priemones ir būtinai užsidėkite apsauginius akinius.** Elektrinio įrankio tipui ir jo naudojimo būdui tinkamos asmeninės apsauginės priemonės, pavyzdžiui, kaukė nuo dulkių, neslystanti saugi avalynė, apsauginis šalmas ar klausos apsaugos priemonė, sumažina pavojų susižaloti.

c) **Venkite nenatūralios laikysenos. Tvirtai stovėkite ir visada išlaikykite pusiausvyrą Nedirbkite ant kopėčių.** Taip geriau galėsite kontroliuoti elektrinį įrankį nenumatytomis aplinkybėmis.

d) **Vilkėkite tinkamus drabužius. Nevilkėkite plačių drabužių, būkite be papuošalų. Plaukus, drabužius ir pirštines saugokite nuo slankiųjų dalių.** Slankiosios dalys gali įtraukti laisvus drabužius, papuošalus ar ilgus plaukus.

e) **Jei prie įrankio galima prijungti dulkių siurbimo ar surinkimo įrenginių, įsitikinkite, kad tokie įrenginiai prijungti ir tinkamai naudojami.** Susiurbus dulkes, sumažėja dulkių keliamas pavojus.

3) įrankio naudojimas ir elgesys su juo

a) **Venkite įrankio perkrovų.**

b) **Rūpestingai prižiūrėkite elektrinius įrankius. Patikrinkite, ar tinkamai veikia ir ar neužsikirtusios slankiosios dalys, ar nėra elektrinio įrankio veikimą bloginančių sulūžusių arba apgadintų dalių. Prieš naudodami įrankį pasirūpinkite, kad sugadintos dalys būtų pataisytos.** Daug nelaimingų atsitikimų įvyksta dėl netinkamai prižiūrimų elektrinių įrankių.

c) **Pjovimo įrankiai turi būti aštrūs ir švarūs.** Rūpestingai prižiūrimi pjovimo įrankiai su aštriais ašmenimis rečiau įstringa, juos lengviau valdyti.

d) **Naudokite įrankius, priedus, papildomus įrankius ir pan. pagal šias instrukcijas. Taip pat atsižvelkite į darbo sąlygas ir atliekamus darbus**. Įrankių naudojimas ne pagal paskirtį gali sukelti pavojingas situacijas.

e) **Laikykite rankenas ir rankenų paviršius sausus, švarius ir be aliejaus bei riebalų.** Slystantys rankenos ir rankenų paviršiai neleidžia saugiai valdyti ir kontroliuoti įrankį nenumatytose situacijose.

4) Klientų aptarnavimas

a) **Jūsų įrankį gali taisyti tik kvalifikuoti specialistai ir tik naudodami originalias atsargines dalis.** Taip užtikrinama, kad elektrinis įrankis išliks saugus.

2 SVARBIOS PASTABOS – ATKREIPKITE DĖMESĮ!

Ši kreipiančioji liniuotė skirta tik komercinėms reikmėms, ją gali naudoti tik instruktuoti asmenys. Pagal paskirtį jis naudojamas kaip kreipimo priemonė tiksliems ir tiesiems pjūviams su pjūklais TS40 ir TR40, pjaunant uolieną, betoną ir mūrą.

Naudojant būtina vadovautis taikytinomis nuostatomis.

Dėmesio: atleidžiant fiksavimo stabdį tvirtai prilaikykite ant pastūmos vežimėlio sumontuotą pjūklą, kad būtų išvengta nekontroliuojamo nuslydimo žemyn!

Dėmesio: perskaitykite naudojamo pjūklo naudojimo instrukciją ir laikykitės atitinkamų saugos nurodymų!

3 PAVAIZDUOTOS DALYS

Poz.	Pavadinimas	Poz.	Pavadinimas
1	pastūmos vežimėlis	10	šešiakampės galvutės varžtas
2	tvirtinimo konsolė	11	fiksavimo stabdys
3	kreipiamasis bėgis	12	užveržimo svirtis
4	kreipiamasis ritinėlis	13	guolinis kaištis
5	sparnuotasis varžtas	14	FS40435C
6	anga	15	cilindrinis kaištis
7	vardinė lentelė	16	apsauginis dangtelis
8	ekscentrinis guolinis kaištis	17	tvirtinimo varžtas
9	šešiakampės galvutės varžtas		

4 TECHNINIS APRAŠYMAS

FS40 leidžia atlikti tikslius ir tiesius pjūvius su pjūklais TS40 ir TR40.
FS40 turi greito keitimo sistemą be įrankių, todėl montavimas ir išmontavimas yra ypač paprasti ir greiti. FS40 užtikrina darbą tausojant jėgas ir nugarą, o prireikus jį galima laisvai prailginti.
Naudojant kreipiančiąją liniuotę išlieka visas atitinkamo pjūklo pjovimo gylis. Vėlesniems rankiniams darbams be kreipiančiosios adapterio plokštę galima patogiai palikti pritvirtintą prie pjūklo.

4.1 Techniniai duomenys

Tipas		FS40
Bėgio svoris (2,18 m / 1,09 m)	kg	7,2 / 3,6
Pastūmos vežimėlio svoris	kg	4,9
Ilgis (gali būti laisvai prailginama)	m	1,09 / 2,18
TR40 pjovimo gylis	mm	300
TS40 pjovimo gylis	mm	165

4.2 Tiekiamas rinkinys

Kreipiamasis bėgis 2,18 m ilgio, dvi tvirtinimo konsolės, sukomplektuotas pastūmos vežimėlis.
Priedai: Adapterio plokštė TS40 (FS40470C), adapterio plokštė TR40 (FS40472C), tvirtinimo konsolė (FS4046), sujungimo tiltelis (FS4050), kreipiamasis bėgis 2,18 m (FS40402), kreipiamasis bėgis 1,09 m (FS40404)

5 PARUOŠIMAS

Įsitikinkite, kad gabenama kreipiančioji liniuotė nebuvo apgadinta. Patikrinkite, ar yra visos sudedamosios dalys.
Įstatykite pastūmos vežimėlį į kreipiamojo bėgio kreipimo paviršius, įsitikinkite, kad stabdžio blokas nustatytas į išorinę padėtį; tai palengvins montavimą.
Visiems darbams su bėgiu, pertraukų metu ir nenaudojant užfiksuokite pastūmą. Tam priveržkite fiksavimo stabdį (11).

Pjovimui atlaisvinkite fiksavimo stabdį (11) tiek, kad pastūmos vežimėlis lengvai judėtų. Laikykite ant pastūmos vežimėlio sumontuotą pjūklą, kad būtų išvengta nekontroliuojamo nuslydimo žemyn.

5.1 Kreipiamojo bėgio montavimas

Sumontuokite kreipiamąjį bėgį (3) su tvirtinimo konsolėmis (2), naudodami pagrindui tinkamą varžtą; prireikus naudokite ir tinkamą kaištį.

5.2 Adapterio plokštės montavimas

TS40
Padėkite TS40 ant geležtės gaubto, kad galėtumėte nuimti 2 įleidžiamuosius varžtus ir vidinio šešiakampio varžtą su ribojimo įvore nuo guolio dangčio. Nustatykite laikymo rankeną į padėtį kiek arčiau jungiklio rankenos, kad galėtumėte patogiai uždėti TS40 adapterio plokštę. Nuvalykite guolio dangčio priekinį paviršių, kad adapterio plokštė lygiai priglustų. Dabar pritvirtinkite adapterio plokštę 2 pridėtais įleidžiamaisiais varžtais ir naudokite pridėtą M5x65 vidinio

šešiakampio varžtą ribojimo įvorei pritvirtinti. Dabar išimkite kamščius, kad galėtumėte TS40 pritvirtinti prie kreipiančiosios liniuotės. Kamščius galima laikyti tam skirtose angose (6) pastūmos vežimėlio pasukamojoje plokštėje (14).
Naudojant be kreipiančiosios adapterio plokštę galima palikti ant pjūklo; tačiau, kad apsaugotumėte angas, kamščius vėl įstatykite.

TR40
Padėkite TR40 ant dangčio, kad galėtumėte išimti 4 įleidžiamuosius varžtus nuo guolio dangčio. Nustatykite laikymo rankeną į tokią padėtį, kad galėtumėte patogiai uždėti TR40 adapterio plokštę. Nuvalykite guolio dangčio priekinį paviršių, kad adapterio plokštė lygiai priglustų. Dabar pritvirtinkite adapterio plokštę 4 pridėtais įleidžiamaisiais varžtais. Dabar išimkite kamščius, kad galėtumėte TR40 pritvirtinti prie kreipiančiosios liniuotės. Kamščius galima laikyti tam skirtose angose (6) pastūmos vežimėlio pasukamojoje plokštėje (14).
Naudojant be kreipiančiosios adapterio plokštę galima palikti ant pjūklo; tačiau, kad apsaugotumėte angas, kamščius vėl įstatykite.

5.3 Pjūklo montavimas

Užmaukite pjūklą su sumontuotu adapteriu ant dviejų cilindrinių kaiščių (15) ir pritvirtinkite sparnuotuoju varžtu (5).

6 EKSPLOATACIJOS PRADŽIA

Kreipiančioji liniuotė turi būti tvirtai ir visiškai saugiai pritvirtinta ir sulygiuota. Atitinkamą atstumą nuo tvirtinimo konsolės iki pjovimo geležtės rasite iliustracijoje. Atsukite čiaupą tiek, kad būtų pakankamai vandens aušinimui ir plovimui.
Pjovimui atlaisvinkite fiksavimo stabdį (11) tiek, kad pastūmos vežimėlis lengvai judėtų. Laikykite ant pastūmos vežimėlio sumontuotą pjūklą, kad būtų išvengta nekontroliuojamo nuslydimo žemyn.
Užveržimo svirtimi (12) nustatykite norimą pjovimo gylį.
Pjovimą pradėkite švelniai, palenkdami pjūklą apie sukimosi tašką. Stebėkite, kad pjovimo geležtė nevibruotų. Iš esmės galima ir su atpjovimo pjūklu TS40 bei tinkama įpjovimo geležte atlikti pirmą pjūvį, o tada žiediniu pjūklu TR40 tęsti pjovimą iki 300 mm gylio.

Užtikrinkite, kad nepjausite ir neįpjautumėte vandentiekio vamzdžio ar, juo labiau, elektros kabelio. Jei kyla abejonių, pjovimo zoną visada patikrinkite inžinerinių tinklų detektoriumi.

7 PRIEŽIŪRA

Baigę pjovimo darbus, nuvalykite kreipiančiąją liniuotę. Sutepkite tvirtinimo kaiščius ir uždėkite apsauginius dangtelius.
Reguliariais intervalais patepkite alyva niveliavimo varžtų sriegius ir sutepkite pasukamosios plokštės užspaudimo juostas.
Laikykite kreipiamojo bėgio kreipimo paviršius visada švarius.
Įrankį galite atsargiai nupurkšti švelnia vandens srove.

Jokiu būdu nenaudokite aukšto slėgio plovimo įrenginio.

7.1 Kreipiamųjų ritinėlių reguliavimas

Norint gauti gerus pjovimo rezultatus, laisvumas tarp pastūmos vežimėlio (1) ir kreipiamojo bėgio (3) turi būti kiek įmanoma mažesnis.
Laikui bėgant kreipiamieji ritinėliai (4) gali susidėvėti ir tarp jų bei vedimo bėgio atsiranda laisvumas. Kad pašalintumėte šį laisvumą, sureguliuokite abu kreipiamuosius ritinėlius toje pusėje, priešingoje fiksavimo stabdžiui (11). Atsukite abi šešiakampes veržles ant ekscentrinių guolinių kaiščių (8) naudodami veržliaraktį (17 mm).
Tuomet tolygiai priveržkite abu vidinio šešiakampio varžtus, kol laisvumas bus sumažintas iki minimumo. Vėl tvirtai priveržkite abi šešiakampes veržles, tuo pačiu metu prilaikydami vidinio šešiakampio varžtus.

8 GARANTIJA

WEKA kreipiamajai juostai suteikiame 12 mėnesių garantiją nuo pristatymo datos. Šiuo laikotarpiu nemokamai pašalinsime medžiagų ir gamybos trūkumus.
Garantija netaikoma įprastam nusidėvėjimui, jei įrankio apkrovos buvo per didelės, buvo nesilaikoma naudojimo instrukcijos ar įrankį taisė neįgaliotieji asmenys arba buvo naudojamos kitų gamintojų dalys.

PT INSTRUÇÕES DE SERVIÇO

Estas instruções devem ser lidas atentamente antes de proceder ao funcionamento da guia de deslizamento!

A seleção de um guia de deslizamento WEKA é optar por um produto de qualidade extraordinária, com o qual estará satisfeito continuamente – sempre que o utilize devidamente.

1 INFORMAÇÃO DE SEGURANÇA GERAL

Atenção: Leia esta informação atentamente e guarde-a! Durante o uso de ferramentas, devem ser consideradas continuamente as seguintes medidas de segurança, para proteger-se contra as descargas elétricas e o perigo de lesões e incêndios. Leia esta informação atentamente antes de utilizar a máquina e preste atenção à mesma durante o seu uso.
Guarde esta informação.

Guarde todas as instruções de segurança e instruções para referência futura.

O termo «ferramenta elétrica» utilizado nas instruções de segurança refere-se a ferramentas elétricas alimentadas pela rede elétrica (com cabo de alimentação) e a ferramentas elétricas alimentadas por bateria (sem cabo de alimentação).

1) A segurança no posto de trabalho

a) **Mantenha o seu posto de trabalho organizado.** A desorganização na zona de trabalho significa um elevado risco de acidentes.

b) **Mantenha a ferramenta afastada das crianças.** Não permita que pessoas não autorizadas utilizem a ferramenta ou o cabo, mantenha-os afastados da zona de trabalho.

2) A segurança do utilizador

a) **Trabalhe sempre concentradamente.** Observe atentamente o trabalho que está realizando. Proceda de maneira correta e não utilize a ferramenta elétrica quando não está concentrado.

b) **Utilize sempre o equipamento de proteção e especialmente óculos protetores.** O uso de equipamento protetor como máscaras antipó, calçado anti derrapante, capacete protetor ou proteção auditiva, dependendo do uso particular da ferramenta reduz o risco de acidentes e lesões.

c) **Evite más posturas durante o trabalho. Não trabalhe subido a uma escada.** Procure estar posicionado de forma segura sem perder o equilíbrio.

d) **Utilize roupa de trabalho adequada. Não use roupa larga ou joias durante o trabalho. Estas poderiam ficar presas na máquina.** Para o trabalho ao ar livre é recomendado usar luvas de borracha e sapatos anti derrapantes. Se usa o cabelo comprido, utilize uma touca para recolher o mesmo.

e) **Conecte a ferramenta elétrica a uma instalação aspiradora de pó se a máquina está preparada para isso e certifique-se de que o dispositivo de aspiração funciona devidamente. Utilize óculos de proteção.** Para os trabalhos que geram pó, use uma mascara antipó.

3) A utilização e os cuidados para ferramentas

a) **Não sobrecarregue as suas ferramentas.**

b) **Cuide da sua ferramenta elétrica com estima. Controle oseventuais danos da máquina. Antes de continuar a utilizar a ferramenta elétrica, deve comprovar o perfeito funcionamento devido aos dispositivos de segurança das peças danificadas. Certifique-se que todas as peças movéis funcionam corretamente, se não estão amarrotadas ou partidas, se todas as restantes peças funcionam devidamente, estão corretamente montadas e todas as restantes condições, podendo influir no manejo da máquina, são corretas.** Os dispositivos de proteção ou as peças danificadas devem ser reparadas ou substituídas adequadamente n uma oficina de serviço oficial especializada, a não ser que se indique um procedimento diferente nas instruções de serviço.

c) **Mantenha as suas ferramentas afiadas e limpas para poder trabalhar melhor e mais seguro.** Siga as instruções para a manutenção e as indicações de substituição de ferramenta. Controle o cabo regularmente e no caso de estar danificado, deve ser substituído por um especialista. Controle a extensão regularmente e substitua-a no caso de estar danificada. Procure que os punhos estejam secos e livres de lubrificantes e gordura.

d) **Para assegurar a sua segurança pessoal, utilize apenas os acessórios e os aparelhos suplementares indicados nas instruções de serviço mostrados no catálogo correspondente.** O uso de outras ferramentas ou outros acessórios que não sejam os aqui indicados podem significar um perigo de lesões para o usuário.

4) O serviço

a) **A reparação da sua ferramenta deve ser feita apenas por pessoal qualificado e apenas com peças originais.** Desta forma garantirá a segurança da sua ferramenta elétrica. As reparações da ferramenta elétrica devem ser levadas a cabo por um eletricista especializado. Esta ferramenta elétrica está de acordo com as disposições de segurança respetivas. As reparações sempre têm que ser efetuadas por um

eletricista especializado utilizando apenas peças originais; no caso de não ser assim, existe perigo de acidentes para o usuário.

2 INSTRUÇÕES ESPECÍFICAS - ATENÇÃO!

Este trilho-guia destina-se exclusivamente a uso profissional e só pode ser utilizado por pessoas devidamente habilitadas. É utilizado, conforme a sua finalidade, como guia para cortes precisos e retos com as serras TS40 e TR40 ao cortar rocha, betão e alvenaria.

Para o seu funcionamento devem ser tidas em conta as regras aplicáveis.

Atenção: ao soltar o travão de mão, segure a serra montada na corrediça de alimentação para evitar um deslizamento descontrolado!

Atenção: leia o manual de instruções da serra utilizada e respeite as respetivas instruções de segurança!

3 COMPONENTES APRESENTADOS

POS	Designação	POS	Designação
1	Corrediça de alimentação	10	Parafuso sextavado
2	Consola de fixação	11	Travão de mão
3	Trilho-guia	12	Alavanca de aperto
4	Rolete guia	13	Perno da chumaceira
5	Parafuso de aletas	14	FS40435C
6	Furo	15	Pino cilíndrico
7	Placa de identificação	16	Tampa de proteção
8	Perno da chumaceira, excêntrico	17	Parafuso de fixação
9	Parafuso sextavado		

4 DESCRIÇÃO TÉCNICA

A FS40 permite cortes precisos e retos com as serras TS40 e TR40.
A FS40 dispõe de um sistema de troca rápida sem ferramentas para uma montagem e desmontagem particularmente simples e rápida. A FS40 garante um trabalho sem esforço e sem lesões nas costas, podendo ser prolongada conforme necessário.
A profundidade de corte da respetiva serra é totalmente mantida ao utilizar o trilho-guia. Para trabalhos manuais posteriores, a placa adaptadora pode permanecer convenientemente montada na serra.

4.1 Dados técnicos

Tipo		FS40
Peso do trilho (2,18 m / 1,09 m)	kg	7,2 / 3,6
Peso da corrediça de alimentação	kg	4,9
Comprimento extensível conforme necessário	m	1,09 / 2,18
Profundidade de corte TR40	mm	300
Profundidade de corte TS40	mm	165

4.2 Conteúdo da entrega

Trilho-guia com 2,18 m de comprimento, duas consolas de fixação, carro de alimentação completo.
Acessórios: Placa adaptadora TS40 (FS40470C), placa adaptadora TR40 (FS40472C), consola de fixação (FS4046), ponte de ligação (FS4050), trilho-guia de 2,18 m (FS40402), trilho-guia de 1,09 m (FS40404)

5 PREPARAÇÃO

Certifique-se de que o trilho-guia não sofreu danos durante o transporte. Verifique se todos os componentes estão presentes.
Introduza a corrediça de alimentação nas superfícies de guia do trilho-guia, certificando-se de que o bloco de travagem é colocado na posição mais externa, o que facilita a montagem.
Para todos os trabalhos no trilho-guia, nas pausas de trabalho e quando não estiver em uso, bloqueie o avanço. Para isso, acione o travão de mão (11).

Para serrar, solte o travão de mão (11) até que a corrediça de alimentação se possa mover facilmente. Segure firmemente a serra montada na corrediça de alimentação para evitar um deslizamento descontrolado.

5.1 Montagem do trilho-guia

Fixe o trilho-guia (3) com as consolas de fixação (2) utilizando um parafuso adequado ao suporte e, se necessário, uma bucha apropriada.

5.2 Montagem da placa adaptadora

TS40
Coloque a TS40 sobre a proteção da lâmina para poder desmontar os 2 parafusos de cabeça escareada e o parafuso sextavado interior com o casquilho de batente na tampa do rolamento. Ajuste a pega numa posição relativamente afastada da pega do interruptor, de modo a poder encaixar facilmente a placa adaptadora da TS40. Limpe a superfície frontal da tampa do rolamento para que a placa adaptadora assente corretamente. Em seguida, fixe a placa adaptadora com os 2 parafusos de cabeça escareada fornecidos e utilize o parafuso sextavado interior M5x65 fornecido para montar a bucha de encosto. Remova agora os tampões para poder montar a TS40 no trilho-guia. Os tampões podem ser guardados nos furos (6) previstos na placa oscilante (14) da corrediça de alimentação.
Para utilização a mão livre, a placa adaptadora pode permanecer montada na serra, porém, para proteger os furos, volte a inserir os tampões.

TR40
Coloque a TR40 sobre a tampa para poder desmontar os 4 parafusos de cabeça escareada na tampa do rolamento. Ajuste a pega de suporte para uma posição que lhe permita aplicar comodamente a placa adaptadora TR40. Limpe a superfície frontal da tampa do rolamento para que a placa adaptadora assente corretamente. Em seguida, fixe a placa adaptadora com os 4 parafusos de cabeça escareada fornecidos. Remova agora os tampões para poder montar a TR40 no trilho-guia. Os tampões podem ser guardados nos furos (6) previstos na placa oscilante (14) da corrediça de alimentação.
Para utilização a mão livre, a placa adaptadora pode permanecer montada na serra, porém, para proteger os furos, volte a inserir os tampões.

5.3 Montagem da serra

Encaixe a serra, com o adaptador montado, nos dois pinos cilíndricos (15) e aperte com o parafuso de aletas (5).

6 COLOCAÇÃO EM FUNCIONAMENTO

Depois do trilho-guia estar fixado de forma estática, absolutamente seguro e alinhado - consulte a ilustração para saber a distância adequada entre a consola de fixação e a lâmina da serra -, abra a torneira de água até que haja água suficiente para arrefecer e enxaguar.
Para serrar, solte o travão de mão (11) até que a corrediça de alimentação se possa mover facilmente. Segure firmemente a serra montada na corrediça de alimentação para evitar um deslizamento descontrolado.
Com a alavanca de aperto (12) pode ajustar a profundidade de corte pretendida.
Inicie o corte inclinando a serra em torno do ponto de rotação, de forma suave. Certifique-se de que a lâmina da serra não vibra. Em princípio, pode efetuar um pré-corte com a serra de corte TS40 usando um disco de pré-corte adequado e, em seguida, continuar o corte com a serra de anel TR40 até 300 mm de profundidade.

Certifique-se de que não corta nem danifica uma canalização de água ou mesmo um cabo elétrico. Em caso de dúvida, deve sempre verificar a zona de corte com um detetor de cabos.

7 MANUTENÇÃO

Limpe o trilho-guia após terminar os trabalhos de corte. Lubrifique os pinos de fixação e monte as tampas de proteção.
Lubrifique periodicamente com óleo as roscas dos parafusos de nivelamento e lubrifique as barras de terminal da placa oscilante.
Mantenha sempre limpas as superfícies de guia do trilho-guia.
Pode lavar cuidadosamente a máquina com um jato de água fraco.

Nunca utilize um aparelho de limpeza de alta pressão.

7.1 Ajuste dos roletes guia

Para obter bons resultados de corte, a folga entre a corrediça de alimentação (1) e o trilho-guia (3) deve ser a menor possível.
Com o tempo, os roletes guia (4) podem ficar desgastados e pode ocorrer uma folga entre os roletes e o trilho-guia. Para eliminar esta folga, deve reajustar os dois roletes guia no lado oposto ao travão de mão (11). Solte as duas porcas sextavadas nos pernos da chumaceira excêntrica (8) com uma chave de caixa (17 mm).
Em seguida, aperte uniformemente os dois parafusos sextavados interior até a folga ficar minimizada. Aperte novamente as duas porcas sextavadas, mantendo simultaneamente imobilizados os parafusos sextavados interiores.

8 GARANTIA

A guia de deslizamento WEKA tem 12 meses de garantia a partir do dia da sua entrega. Durante este tempo reparamos gratuitamente os danos causados por defeitos de material ou erros de produção.

A garantia não cobre os casos de desgaste normal, de sobrecarga, de não consideração das instruções de uso, de intervenção de pessoas não autorizadas ou de utilização de peças não originais.