WS7640
Befestigungskonsole

DE	Originalbetriebsanleitung	3
EN	Original instructions	7
FR	Notice originale	11
IT	Instruzioni originali	15
ES	Manual Original	19
PT	Manual original	23
NL	Oorspronkelijke gebruiksaanwijzing	27
DK	Original brugsanvisning	31
SE	Bruksanvisning i original	35
NO	Original driftsinstruks	39
FI	Alkuperäiset ohjeet	43
PL	Instrukcja oryginalna	47
RU	Оригинальное руководство по эксплуатации	51
CZ	Původní návod k používání	55
LT	Originalus naudojimo instrukcijos	59

WEKA Elektrowerkzeuge KG
Auf der Höhe 20, D 75387 Neubulach
Telephone: +49 7053 96816-0, Telefax: +49 7053 3138
Internet: www.weka-elektrowerkzeuge.de
Email: weka@weka-elektrowerkzeuge.de

210525

WS7640

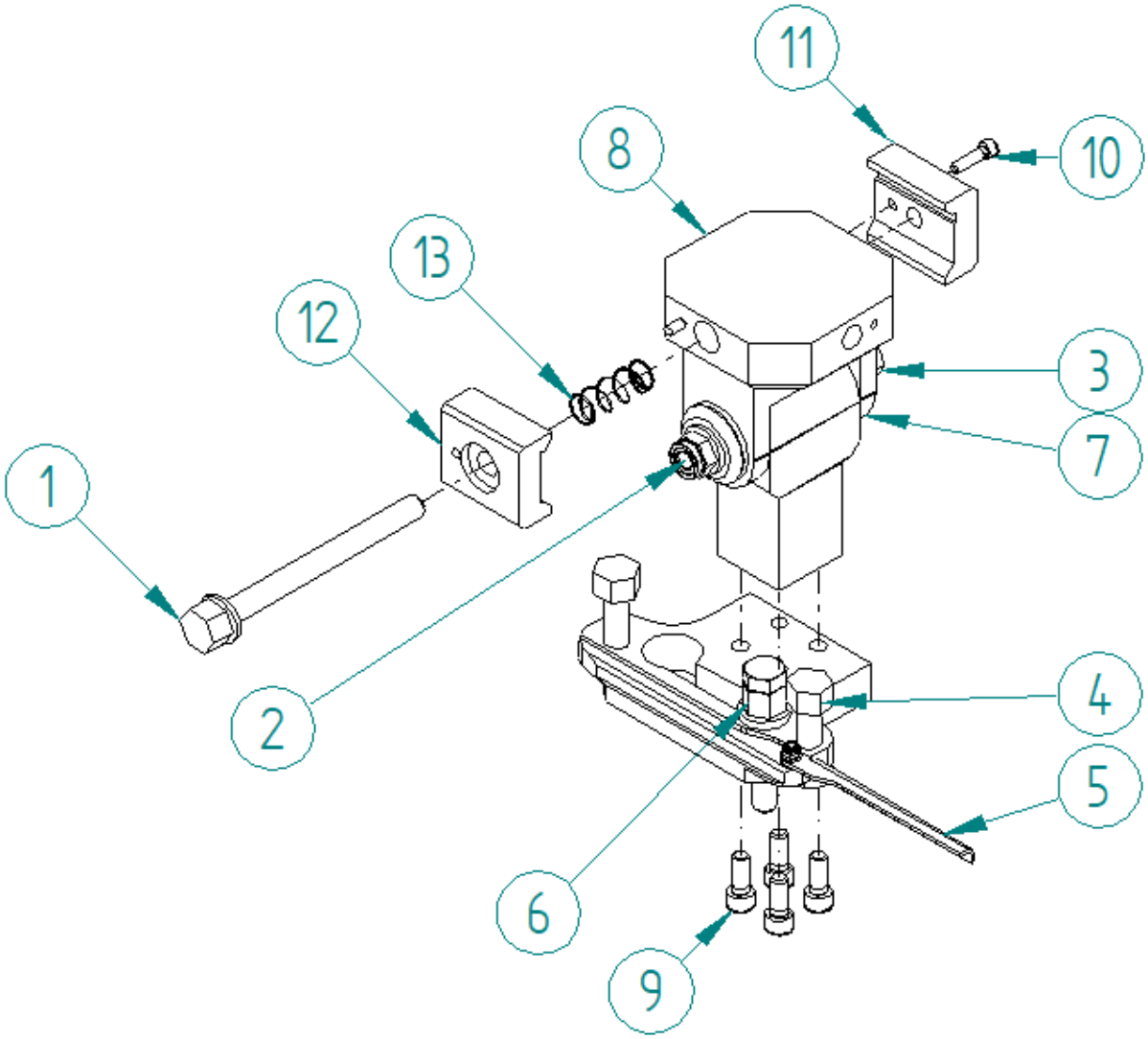

Symbole

Auf der Maschine

Betriebsanleitung (auch die der Wandsäge) vor Inbetriebnahme sorgfältig durchlesen!
Please read operators manual (also the one of the wall saw) carefully before putting the machine into operation!
Manuel d'utilisation (y compris celui de la scie murale) à lire attentivement avant la mise en service!
Leggere attentamente il manuale d'uso (anche quello della sega da muro) prima della messa in funzione!
¡Leer atentamente el manual de instrucciones (también el de la sierra mural) antes de poner en marcha el equipo!
Lees vóór ingebruikname zorgvuldig de gebruiksaanwijzing (ook die van de wandzaag)!
Læs brugsanvisningen (også for vægsaven) grundigt, før maskinen tages i brug!
Läs noggrant igenom bruksanvisningen (även för vägsågen) innan du startar!
Les bruksanvisningen (også for veggsagen) nøye før oppstart!
Lue käyttöohje (myös seinäsahan) huolellisesti ennen käyttöönottoa!
Instrukcję obsługi (również przecinarki ściennej) należy dokładnie przeczytać przed uruchomieniem!
Перед вводом в эксплуатацию внимательно прочитайте руководство (в том числе по настенной пиле)!
Před uvedením do provozu si pečlivě přečtěte návod k obsluze (včetně návodu k nástěnné pile)!
Prieš paleidžiant įrenginį, atidžiai perskaitykite naudojimo instrukciją (taip pat ir sieninio pjūklo)!

DE ORIGINALBETRIEBSANLEITUNG

Bitte vor Inbetriebnahme der Befestigungskonsole sorgfältig durchlesen!

Mit der WEKA Befestigungskonsole besitzen Sie ein hervorragendes Qualitätsprodukt, mit dem Sie - bei bestimmungsgemäßer Verwendung - sicher sehr zufrieden sein werden.

WARNUNG! Lesen Sie alle Sicherheitshinweise, Anweisungen, Bebilderungen und technischen Daten, mit denen dieses Werkzeug versehen ist. Versäumnisse bei der Einhaltung der Sicherheitshinweise und nachfolgenden Anweisungen können schwere Verletzungen verursachen.

1 BESONDERE HINWEISE - BITTE BEACHTEN!

Diese Befestigungskonsole ist nur für den gewerblichen Gebrauch bestimmt und darf nur von unterwiesenen Personen bedient werden.

Für den Betrieb sind die einschlägigen Bestimmungen zu beachten.

2 BESTIMMUNGSGEMÄßER GEBRAUCH

WS7640 sind Befestigungskonsolen, die zum Sägen an Treppen und Erstellen von schrägen Schnitten verwendet werden.

3 ABGEBILDETE KOMPONENTEN

1	Mutter mit Gewindestange	8	Doppelanbringung
2	Sicherungsmutter	9	Innensechskantschraube M8
3	Sechskantschraube M12	10	Innensechskantschraube M5
4	Nivellierschrauben	11	Klemmpratze
5	Sägeschnittanzeiger	12	Klemmpratze
6	Ankerschraube	13	Feder
7	Skala		

4 INBETRIEBNAHME

4.1 Schiene mit Konsolenfüße WS7640 für Treppenschnitt montieren

1. Befestigungskonsolen auf zu sägende Treppenstufen stellen
2. Sägeschnittanzeiger (5) ausklappen, dieser zeigt die Mitte des Sägeschnittes an
3. Sicherungsmutter (2) mit Gabelschlüssel SW19 festhalten und Sechskantschraube M12 (3) lösen, bis sich die Doppelanbringung (8) leicht schwenken lässt

Achtung: Die Doppelanbringung fällt nach dem Lockern der Sechskantschraube M12 (1) leicht in eine Richtung! Quetschgefahr!

4. Schiene in Befestigungskonsolen einlegen und über Mutter mit Gewindestange (1) klemmen
5. Sicherungsmutter (2) und Sechskantschraube M12 (3) fest anziehen
6. Niveauunterschiede mit Nivellierschrauben (4) ausgleichen
7. Schnittabstand einstellen, Konsole mit Ankerschraube (6) auf der Treppe befestigen

Je nach Anwendungsfall, kann die Konsole individuell angepasst werden. Hierzu wird der obere Konsolenteil umgebaut / umgesetzt:

- Durch herausschrauben der vier Innensechskantschrauben (9) kann der komplette obere Teil der Konsole beliebig um 90° gedreht werden. Anschließend Innensechskantschrauben (9) wieder fest anziehen

Die Klemmpratzen (11+12) können komplett herausgenommen und anschließend um 90° versetzt werden:

- Mutter mit Gewindestange (1) komplett herausdrehen, Feder (13) beachten
- Innensechskantschraube (10) herausdrehen
- Klemmpratzen (11+12) um 90° versetzen und in umgekehrter Reihenfolge wieder montieren

Achten Sie darauf, dass alle Schrauben immer fest angezogen sind!

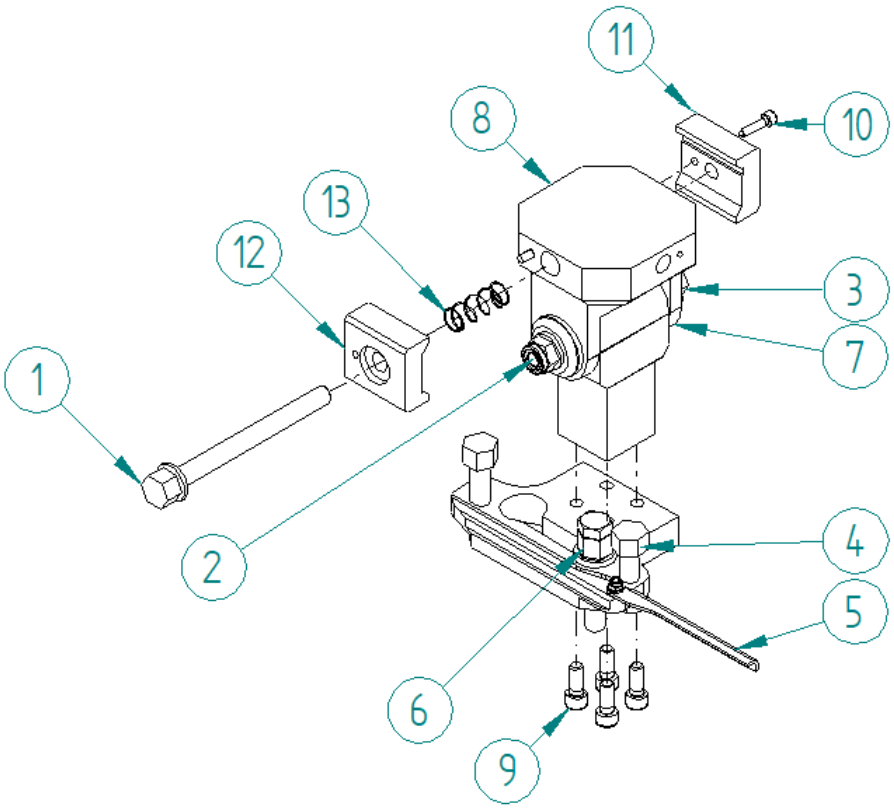

Befestigungskonsole

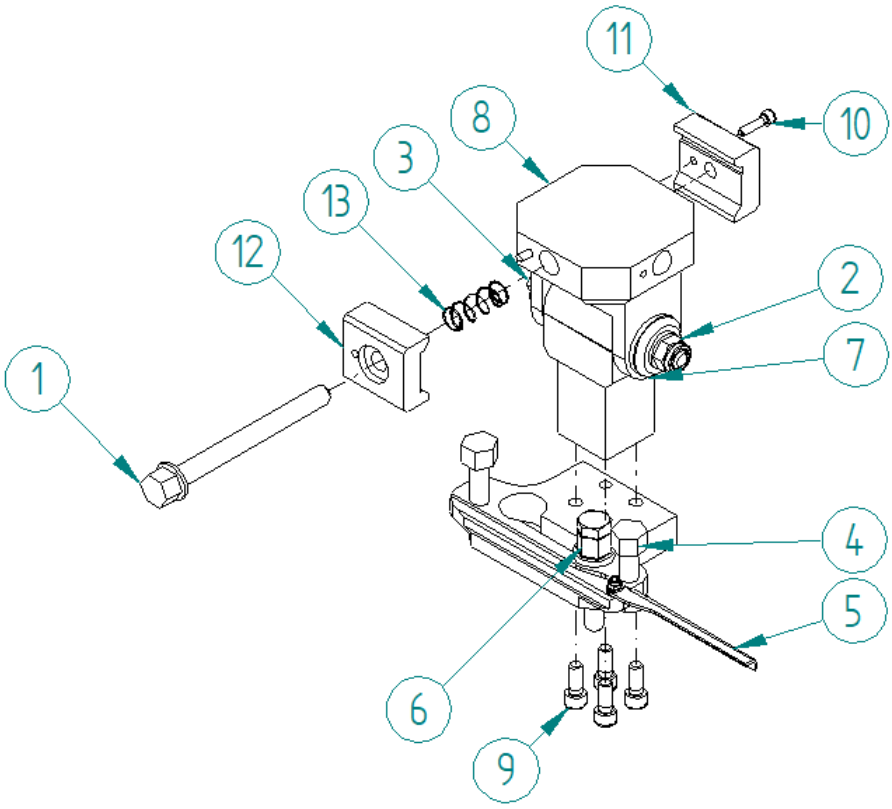

Befestigungskonsole 90° gedreht, Klemmpratzen um 90° versetzt.

4.2 Schiene mit Konsolenfüße WS7640 für Schrägschnitt montieren

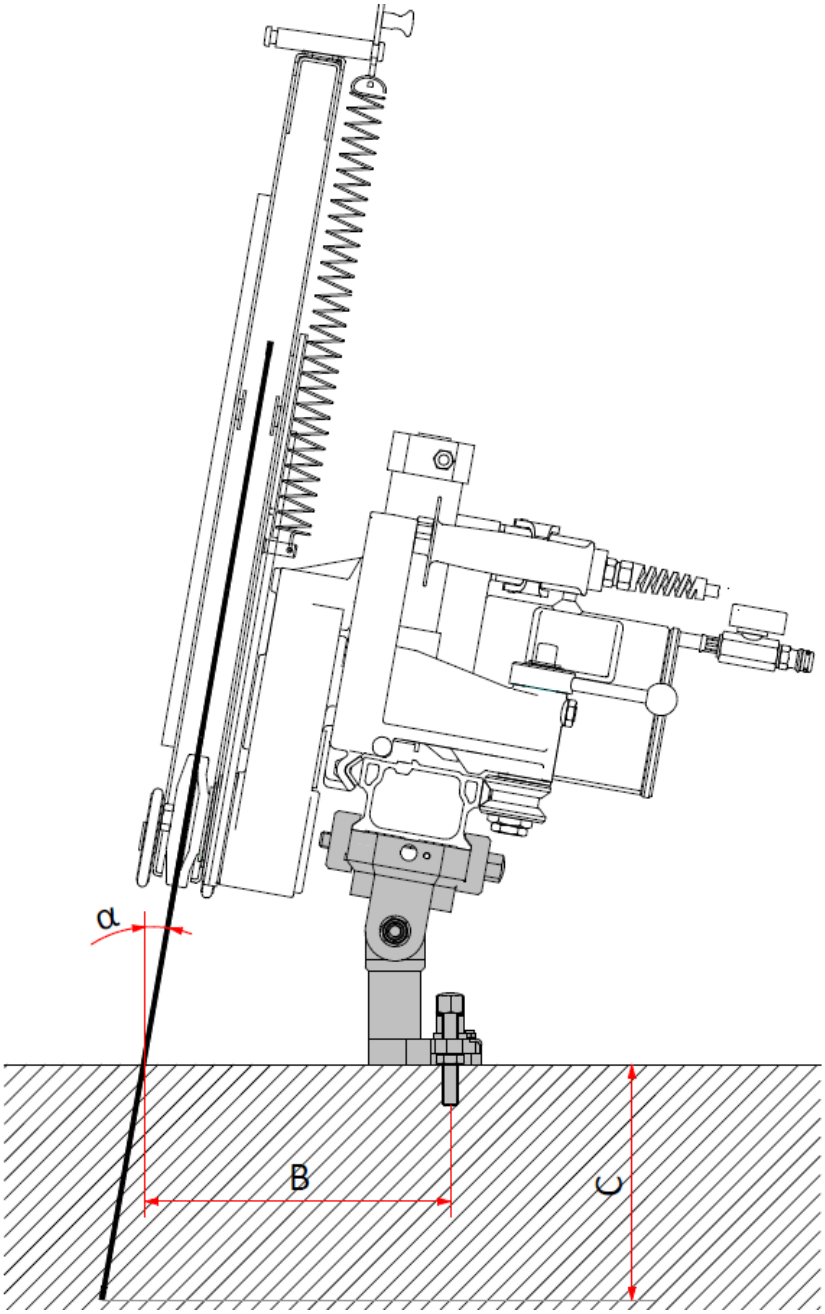

Winkel	Abstand mm	Schnitttiefe bei Sägeblattdurchmesser in mm	
α	B	C bei Ø750	C bei Ø910
0	214	215	295
10	235	181	260
20	262	138	213
30	299	84	153
40	353	31	92
50	432		22

5 WARTUNG

Befestigungskonsole regelmäßig reinigen.

6 GARANTIE

Für die WEKA Befestigungskonsole leisten wir 12 Monate Garantie vom Tag der Lieferung an. In dieser Zeit beheben wir kostenlos Material- und Fertigungsfehler.
Keine Garantieleistung erfolgt bei normaler Abnützung, Überlastung, Nichtbeachtung der Betriebsanleitung und Eingriffen von Nichtberechtigten oder Verwendung von fremden Teilen.

EN ORIGINAL INSTRUCTIONS

Please read carefully before using the mounting bracket!

With the WEKA mounting bracket, you have an excellent quality product with which you will certainly be very satisfied if used as intended.

WARNING! Read all safety information, instructions, illustrations and technical data provided with this tool. Failure to comply with the safety instructions and the following instructions may result in serious injury.

1 SPECIAL INSTRUCTIONS – PLEASE NOTE!

This mounting bracket is intended for commercial use only and may only be operated by trained personnel.

The relevant regulations must be observed during operation.

2 INTENDED USE

WS7640 are fixing brackets that are used for sawing stairs and making angled cuts.

3 IMAGED COMPONENTS

1	Nut with threaded rod	8	Double attachment
2	Lock nut	9	Hexagon socket head screw M8
3	Hexagon head screw M12	10	Hexagon socket head screw M5
4	Leveling screws	11	Clamping claw
5	Saw cut indicator	12	Clamping claw
6	Anchor screw	13	Spring
7	Scale		

4 COMMISSIONING

4.1 Mounting the rail with WS7640 bracket feet for stair cutting

1. Place the mounting brackets on the stair treads to be cut
2. Fold out the saw cut indicator (5), which shows the center of the saw cut
3. Hold the lock nut (2) with an SW19 open-end wrench and loosen the M12 hexagon screw (3) until the double attachment (8) can be easily swiveled

Caution: After loosening the M12 hexagon screw (1), the double attachment falls easily in one direction! Risk of crushing!

4. Insert the rail into the mounting brackets and clamp it in place with the nut and threaded rod (1).
5. Tighten the lock nut (2) and hexagonal screw M12 (3) securely.
6. Compensate for any differences in level with the levelling screws (4).
7. Adjust the cutting distance and fasten the bracket to the stairs with the anchor screw (6).

The bracket can be individually adjusted depending on the application. To do this, the upper part of the bracket is modified/repositioned:

- By unscrewing the four hexagon socket screws (9), the entire upper part of the bracket can be rotated 90° as required. Then tighten the hexagon socket screws (9) again.

The clamping claws (11+12) can be completely removed and then rotated 90°:

- Completely unscrew the nut with the threaded rod (1), paying attention to the spring (13).
- Unscrew the hexagon socket screw (10)
- Rotate the clamping claws (11+12) by 90° and reassemble in reverse order

Make sure that all screws are always tightened securely!

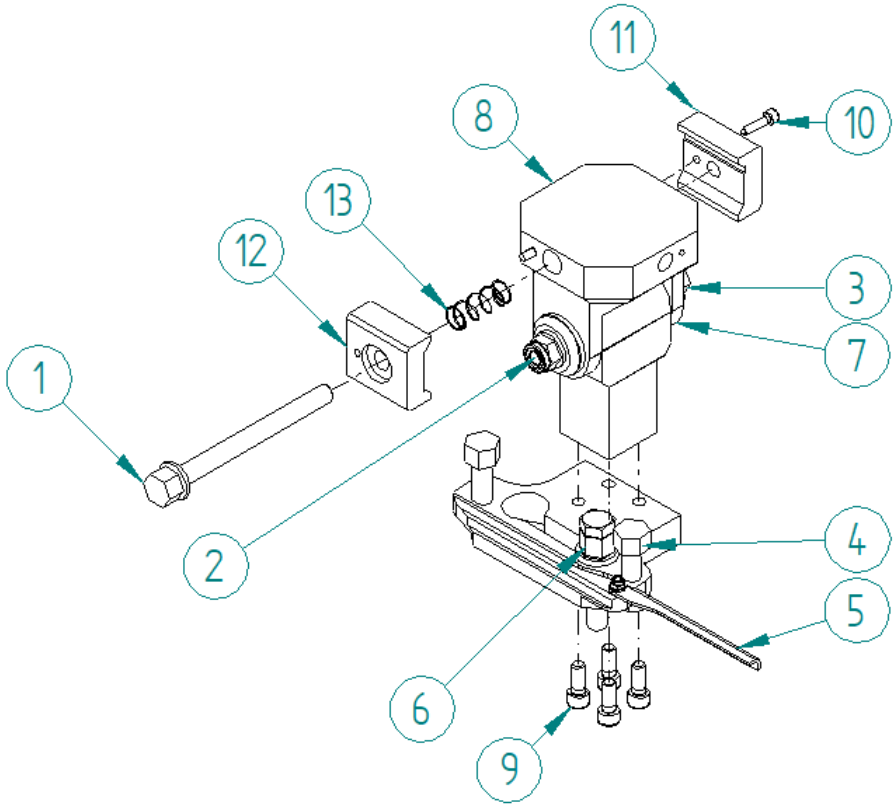

Mounting bracket

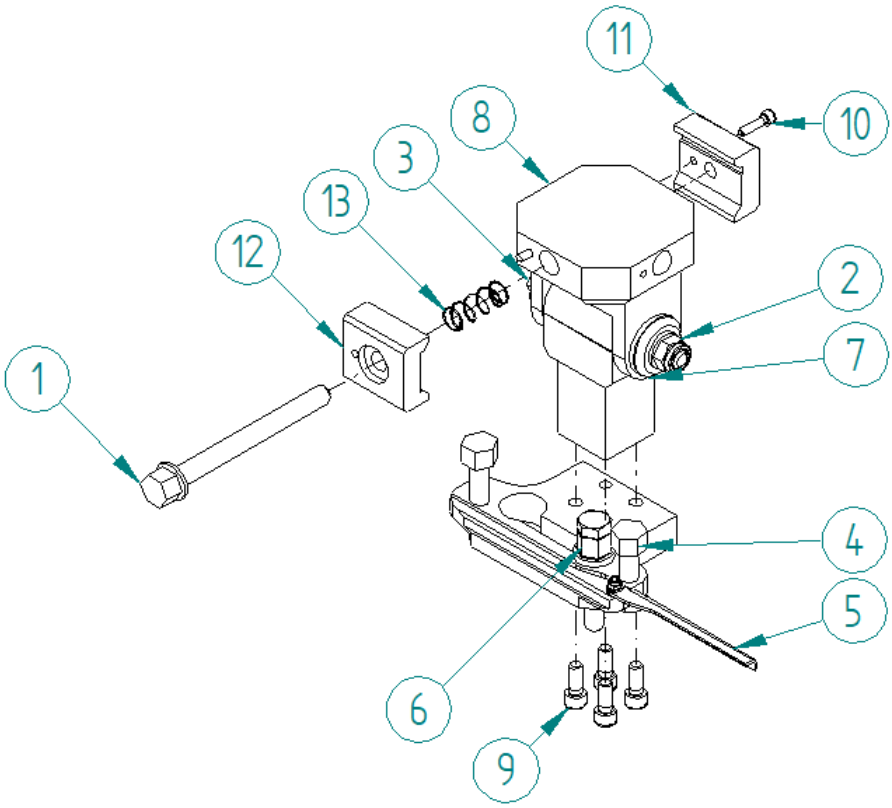

Mounting bracket rotated 90°, clamping claws offset by 90°.

4.2 Mount rail with bracket feet WS7640 for angular cut

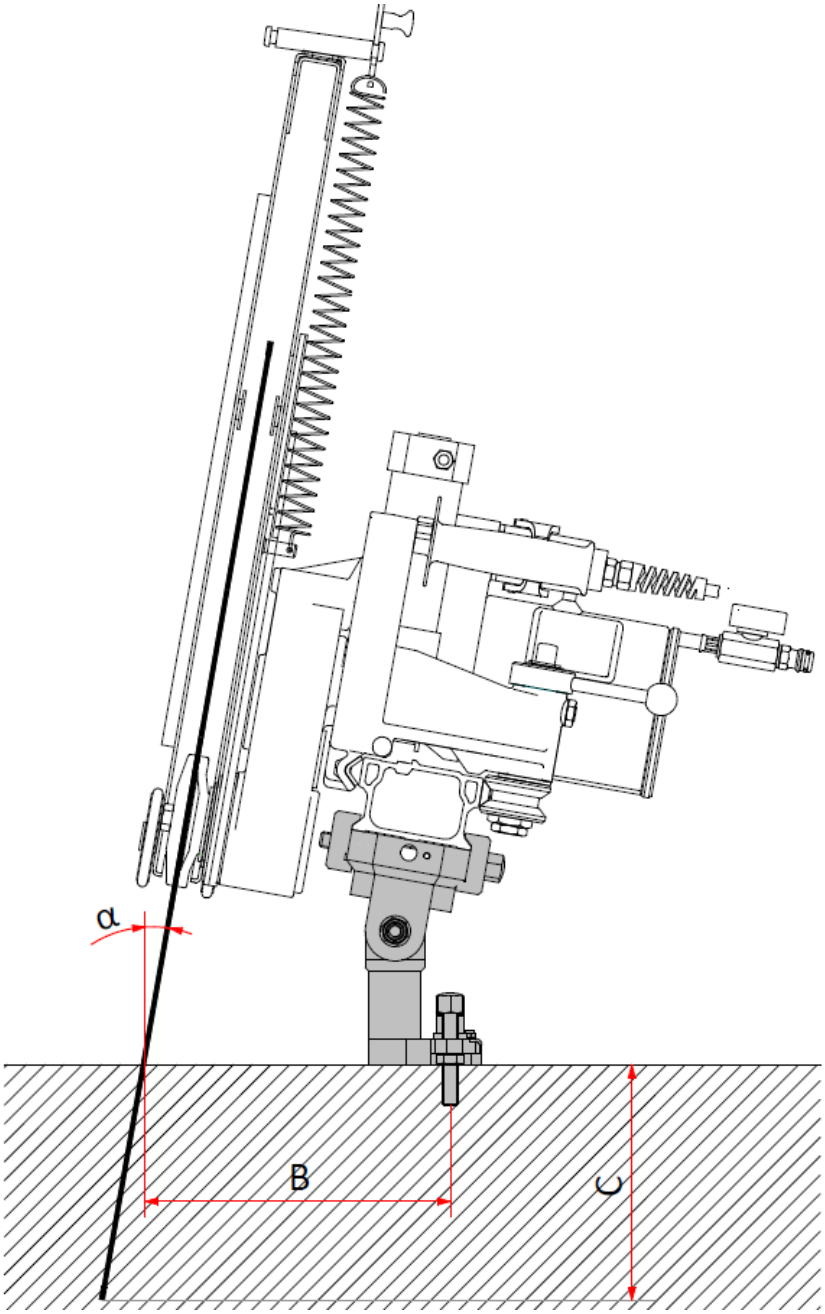

Angle	Distance mm	Cutting depth for saw blade diameter in mm	
α	B	C at Ø750	C at Ø910
0	214	215	295
10	235	181	260
20	262	138	213
30	299	84	153
40	353	31	92
50	432		22

5 MAINTENANCE

Clean the mounting bracket regularly.

6 WARRANTY

We provide a 12-month warranty on the WEKA mounting bracket from the date of delivery. During this period, we will repair any material or manufacturing defects free of charge.
No warranty coverage is provided for normal wear and tear, overloading, failure to follow the operating instructions, tampering by unauthorized persons, or use of third-party parts.

FR NOTICE ORIGINALE

Veuillez lire attentivement avant d'utiliser la console de fixation!

Avec la console de fixation WEKA, vous disposez d'un produit d'excellente qualité qui, utilisé conformément à l'usage prévu, vous donnera entière satisfaction.

AVERTISSEMENT! Lisez toutes les consignes de sécurité, instructions, illustrations et données techniques fournies avec cet outil. Le non-respect des consignes de sécurité et des instructions suivantes peut entraîner des blessures graves.

1 REMARQUES PARTICULIÈRES - À RESPECTER!

Cette console de fixation est destinée à un usage professionnel uniquement et ne doit être utilisée que par des personnes formées.

Les dispositions applicables doivent être respectées lors de l'utilisation.

2 UTILISATION CONFORME

Les WS7640 sont des consoles de fixation utilisées pour scier des escaliers et réaliser des coupes en biais.

3 COMPOSANTS ILLUSTRÉS

1	Écrou avec tige filetée	8	Double fixation
2	Écrou de blocage	9	Vis à six pans creux M8
3	Vis à tête hexagonale M12	10	Vis à six pans creux M5
4	Vis de nivellement	11	Pince de serrage
5	Indicateur de coupe	12	Pince de serrage
6	Vis d'ancrage	13	Ressort
7	Échelle		

4 MISE EN SERVICE

4.1 Monter le rail avec les pieds de console WS7640 pour la coupe d'escalier

1. Placer les consoles de fixation sur les marches d'escalier à scier
2. Déplier l'indicateur de coupe (5), celui-ci indique le milieu de la coupe
3. Maintenir l'écrou de blocage (2) à l'aide d'une clé à fourche SW19 et desserrer la vis à tête hexagonale M12 (3) jusqu'à ce que la double fixation (8) puisse pivoter facilement

Attention: après avoir desserré la vis à tête hexagonale M12 (1), la double fixation bascule facilement dans une direction! Risque d'écrasement!

4. Insérer le rail dans les consoles de fixation et le serrer à l'aide de l'écrou et de la tige filetée (1).
5. Serrer fermement l'écrou de blocage (2) et la vis hexagonale M12 (3).
6. Compensez les différences de niveau à l'aide des vis de nivellement (4).
7. Réglez la distance de coupe, fixez la console à l'escalier à l'aide de la vis d'ancrage (6).

La console peut être adaptée individuellement en fonction de l'application. Pour ce faire, la partie supérieure de la console est modifiée/déplacée:

- En dévissant les quatre vis à six pans creux (9), la partie supérieure complète de la console peut être tournée de 90° à volonté. Resserrer ensuite les vis à six pans creux (9).

Les griffes de serrage (11+12) peuvent être complètement retirées, puis décalées de 90°:

- Dévisser complètement l'écrou avec la tige filetée (1), faire attention au ressort (13)
- Dévisser la vis à six pans creux (10)
- Déplacer les griffes de serrage (11+12) de 90° et les remonter dans l'ordre inverse

Veillez à ce que toutes les vis soient toujours bien serrées!

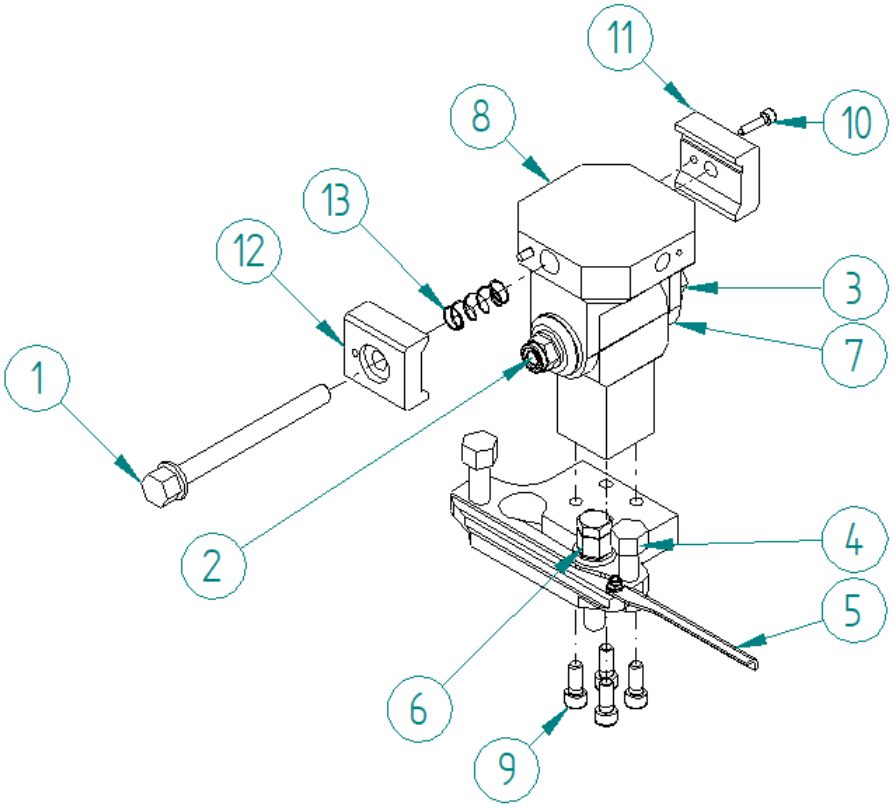

Console de fixation

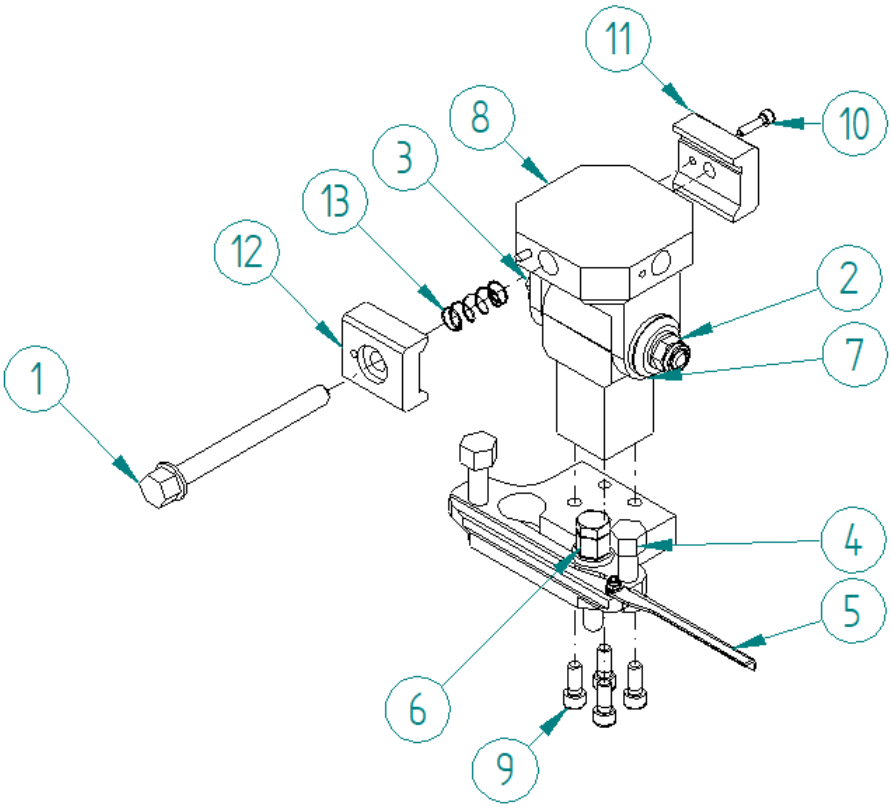

Console de fixation tournée de 90°, griffes de serrage décalées de 90°.

4.2 Monter le rail avec les pieds de console WS7640 pour la coupe en biais

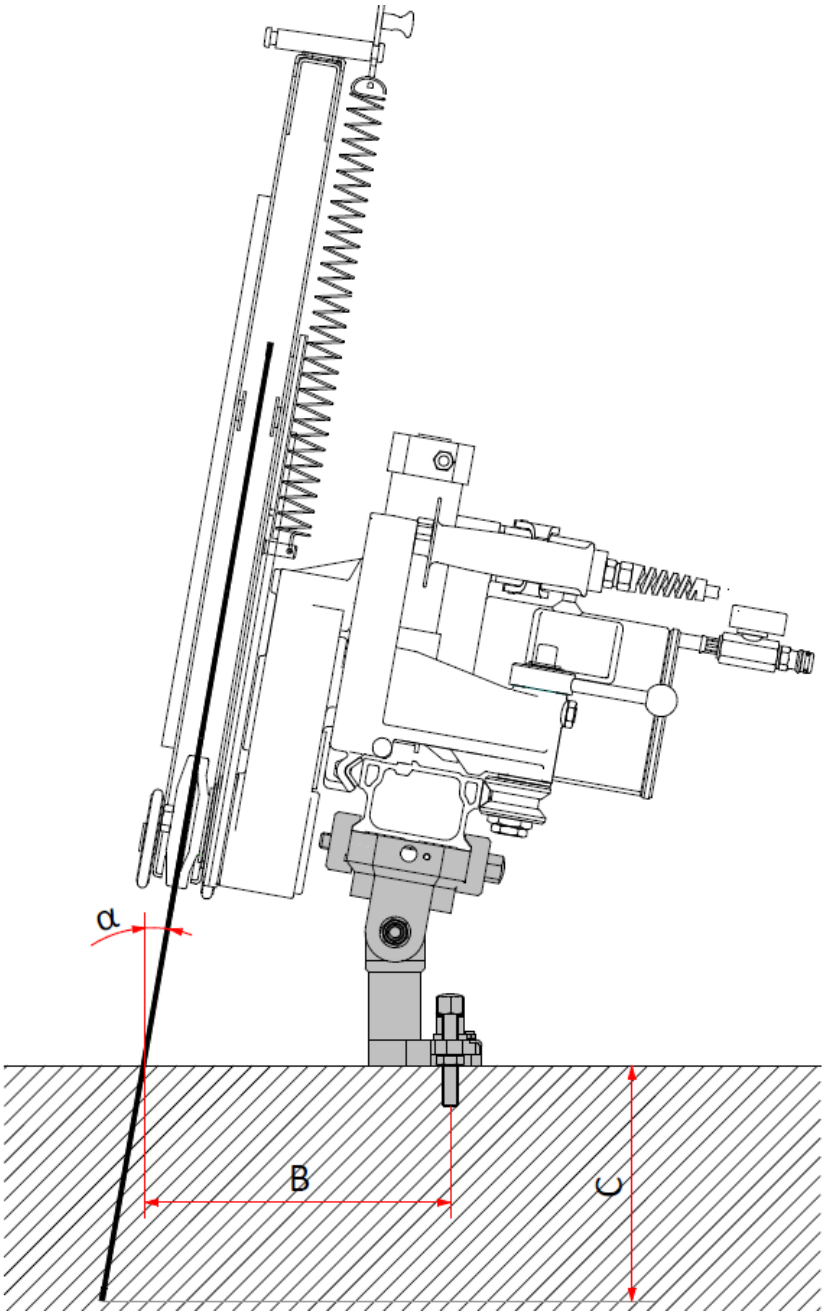

Angle	Distance mm	Profondeur de coupe pour un diamètre de lame de scie en mm	
α	B	C bei Ø750	C bei Ø910
0	214	215	295
10	235	181	260
20	262	138	213
30	299	84	153
40	353	31	92
50	432		22

5 ENTRETIEN

Nettoyer régulièrement la console de fixation.

6 GARANTIE

Nous accordons une garantie de 12 mois à compter de la date de livraison pour la console de fixation WEKA. Pendant cette période, nous réparons gratuitement les défauts de matériaux et de fabrication.
La garantie ne s'applique pas en cas d'usure normale, de surcharge, de non-respect du mode d'emploi, d'interventions par des personnes non autorisées ou d'utilisation de pièces étrangères.

IT INSTRUZIONI ORIGINALI

Leggere attentamente prima di utilizzare la staffa di montaggio!

Con la staffa di montaggio WEKA avete a disposizione un prodotto di qualità eccellente, di cui sarete sicuramente soddisfatti se lo userete come si deve.

ATTENZIONE! Leggete tutte le informazioni di sicurezza, le istruzioni, le illustrazioni e i dati tecnici forniti con questo strumento. La mancata osservanza delle norme di sicurezza e delle seguenti istruzioni può causare gravi lesioni.

1 ISTRUZIONI SPECIALI - ATTENZIONE!

Questa staffa di montaggio è destinata esclusivamente all'uso commerciale e può essere utilizzata solo da personale qualificato.

Durante il funzionamento è necessario osservare le norme vigenti in materia.

2 USO DESTINATO

WS7640 sono staffe di fissaggio utilizzate per segare scale ed eseguire tagli angolati.

3 COMPONENTI IMMAGINATI

1	Dado con asta filettata	8	Doppio attacco
2	Dado di bloccaggio	9	Vite a testa esagonale M8
3	Vite a testa esagonale M12	10	Vite a testa esagonale M5
4	Viti di livellamento	11	Griffa di serraggio
5	Indicatore del taglio della sega	12	Griffa di serraggio
6	Vite di ancoraggio	13	Molla
7	Scala		

4 MESSA IN SERVIZIO

4.1 Montaggio della guida con piedini di fissaggio WS7640 per la sezione scale

1. posizionare le staffe di fissaggio sui gradini da segare
2. estrarre l'indicatore di taglio (5), che indica il centro del taglio.
3. tenere il controdado (2) con una chiave aperta SW19 e allentare la vite a testa esagonale M12 (3) fino a quando l'attacco doppio (8) può essere orientato facilmente

Attenzione: dopo aver allentato la vite a testa esagonale M12 (1), l'attacco doppio cade leggermente in una direzione! Pericolo di schiacciamento!

4. inserire la guida nelle staffe di montaggio e bloccare il dado con l'asta filettata (1)
5. serrare saldamente il controdado (2) e la vite a testa esagonale M12 (3).
6. compensare le differenze di livello con le viti di livellamento (4)
7. regolare la distanza di taglio, fissare la staffa alla scala con il bullone di ancoraggio (6).

A seconda dell'applicazione, la staffa può essere personalizzata. A tal fine, la parte superiore della staffa viene trasformata / spostata:

- Svitando le quattro viti a brugola (9), l'intera parte superiore della staffa può essere ruotata di 90° a seconda delle esigenze. Quindi serrare nuovamente le viti a brugola (9)

Le ganasce di fissaggio (11+12) possono essere completamente rimosse e quindi spostate di 90°:

- Svitare completamente il dado con asta filettata (1), facendo attenzione alla molla (13).
- Svitare la vite ad esagono cavo (10)
- Riposizionare le ganasce (11+12) di 90° e rimontarle in ordine inverso

Assicurarsi che tutte le viti siano sempre ben serrate!

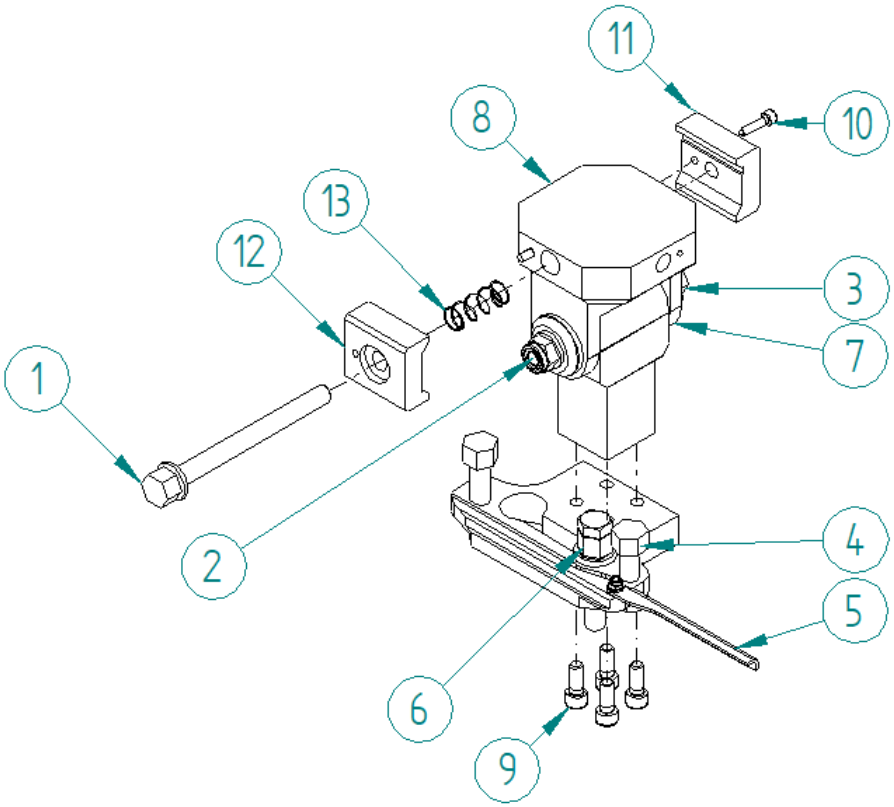

Staffa di fissaggio

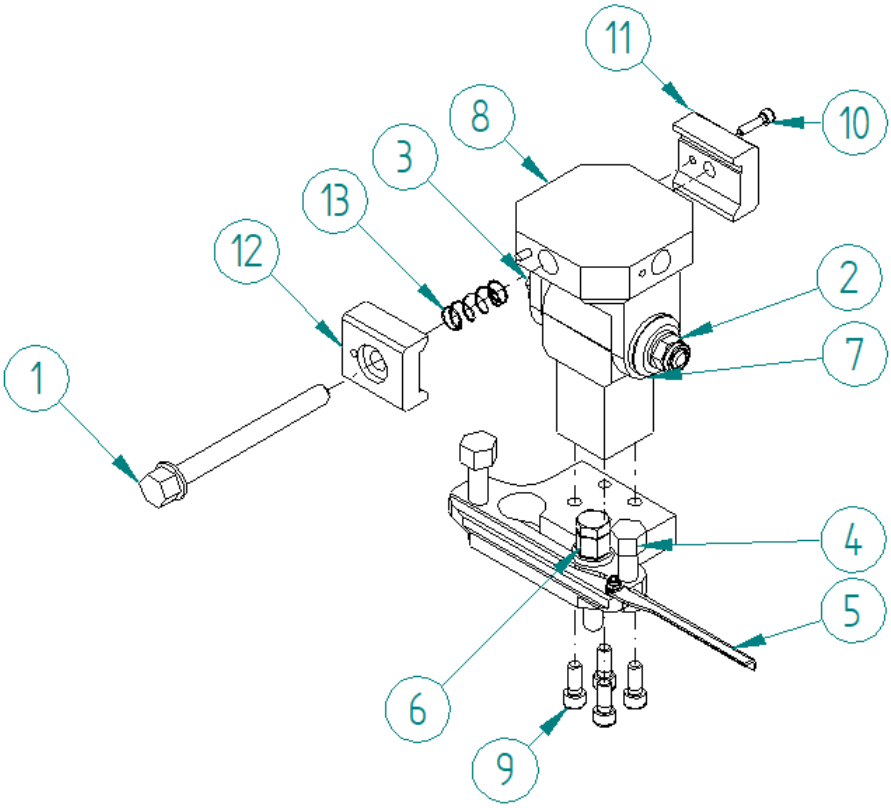

Staffa di fissaggio ruotata di 90°, morsetti spostati di 90°.

4.2 Montare la guida con i piedini della staffa WS7640 per il taglio obliquo

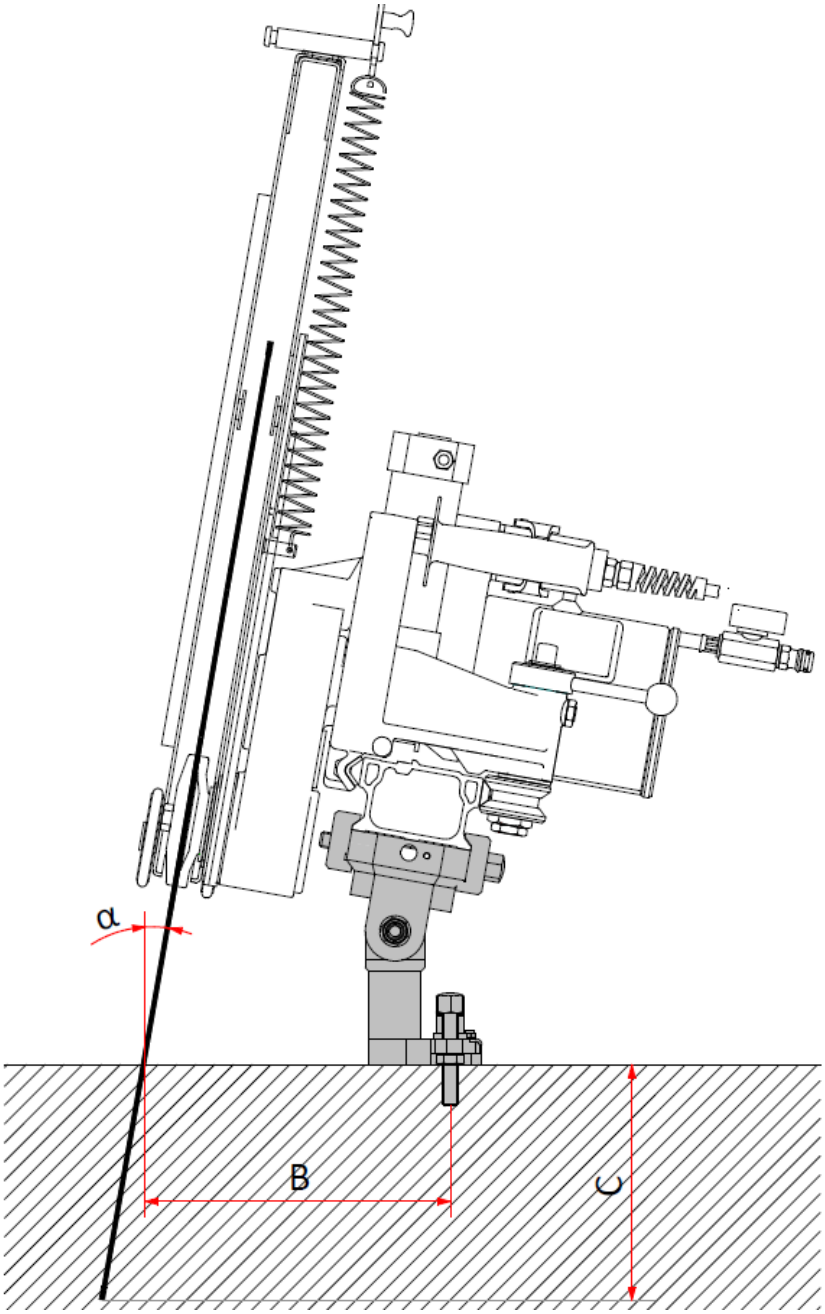

Angolo	Distanza mm	Profondità di taglio con diametro della lama in mm	
α	B	C bei Ø750	C bei Ø910
0	214	215	295
10	235	181	260
20	262	138	213
30	299	84	153
40	353	31	92
50	432		22

5 MANUTENZIONE

Pulire regolarmente la staffa di fissaggio.

6 GARANZIA

La staffa di fissaggio WEKA è coperta da una garanzia di 12 mesi dalla data di consegna. Durante questo periodo ripariamo gratuitamente i difetti di materiale e di fabbricazione.
La garanzia non copre la normale usura, il sovraccarico, la mancata osservanza delle istruzioni per l'uso, gli interventi da parte di persone non autorizzate o l'utilizzo di parti non originali.

ES MANUAL ORIGINAL

Por favor, lea atentamente antes de utilizar el soporte de montaje.

Con el soporte de montaje WEKA, usted tiene un producto de excelente calidad con el que seguramente estará muy satisfecho si lo utiliza como es debido.

ADVERTENCIA Lea toda la información de seguridad, instrucciones, ilustraciones y datos técnicos proporcionados con esta herramienta. El incumplimiento de las indicaciones de seguridad y de las siguientes instrucciones puede provocar lesiones graves.

1 INSTRUCCIONES ESPECIALES - ¡TENGA EN CUENTA!

Este soporte de montaje está destinado exclusivamente a un uso comercial y sólo debe ser manejado por personal cualificado.

Durante el funcionamiento deben observarse las normas pertinentes.

2 USO PREVISTO

WS7640 son soportes de fijación que se utilizan para serrar escaleras y realizar cortes en ángulo.

3 COMPONENTES IMAGINADOS

1	Tuerca con varilla roscada	8	Fijación doble
2	Contratuerca	9	Tornillo de cabeza hexagonal M8
3	Tornillo de cabeza hexagonal M12	10	Tornillo de cabeza hexagonal M5
4	Tornillos niveladores	11	Garra de sujeción
5	Indicador de corte de sierra	12	Garra de sujeción
6	Tornillo de anclaje	13	Muelle
7	Escala		

4 PUESTA EN SERVICIO

4.1 Instalación del riel con pies de fijación WS7640 para tramo de escalera

1. colocar las escuadras de fijación en los peldaños a serrar
2. desplegar el indicador de corte de sierra (5), éste muestra el centro del corte de sierra
3. Sujete la contratuerca (2) con una llave de boca SW19 y afloje el tornillo de cabeza hexagonal M12 (3) hasta que la fijación doble (8) pueda girar fácilmente

Atención: La fijación doble cae ligeramente en una dirección después de aflojar el tornillo de cabeza hexagonal M12 (1). Peligro de aplastamiento!

4. introduzca el carril en los soportes de montaje y apriételo sobre la tuerca con varilla roscada (1)
5. apriete firmemente la contratuerca (2) y el tornillo de cabeza hexagonal M12 (3)
6. compense las diferencias de nivel con tornillos niveladores (4)
   ajuste la distancia de corte, fije el soporte a la escalera con el perno de anclaje (6)

Dependiendo de la aplicación, el soporte se puede personalizar. Para ello, se transforma / desplaza la parte superior del soporte:

- Desatornillando los cuatro tornillos de cabeza cilíndrica (9), se puede girar toda la parte superior del soporte 90° según sea necesario. A continuación, apriete de nuevo los tornillos de hexágono interior (9)

Las garras de sujeción (11+12) pueden retirarse por completo y, a continuación, desplazarse 90°:

- Desenrosque completamente la tuerca con varilla roscada (1), observe el muelle (13)
- Desenrosque el tornillo de hexágono interior (10)
- Desplace las garras de sujeción (11+12) 90° y vuelva a montarlas en orden inverso

¡Asegúrese de que todos los tornillos estén siempre apretados!

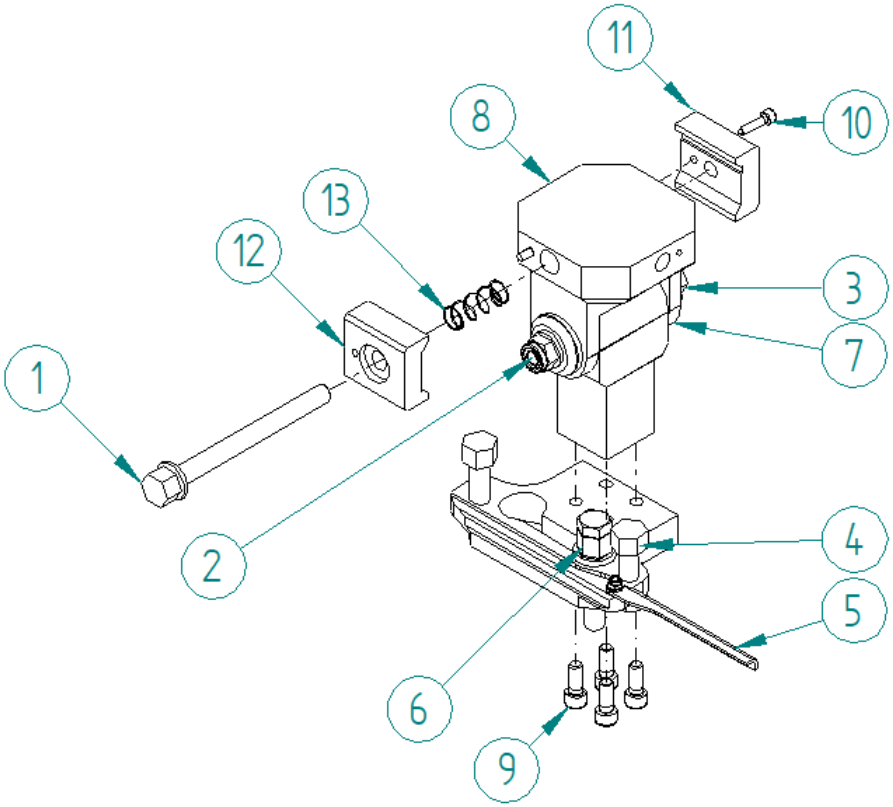

Consola de fijación

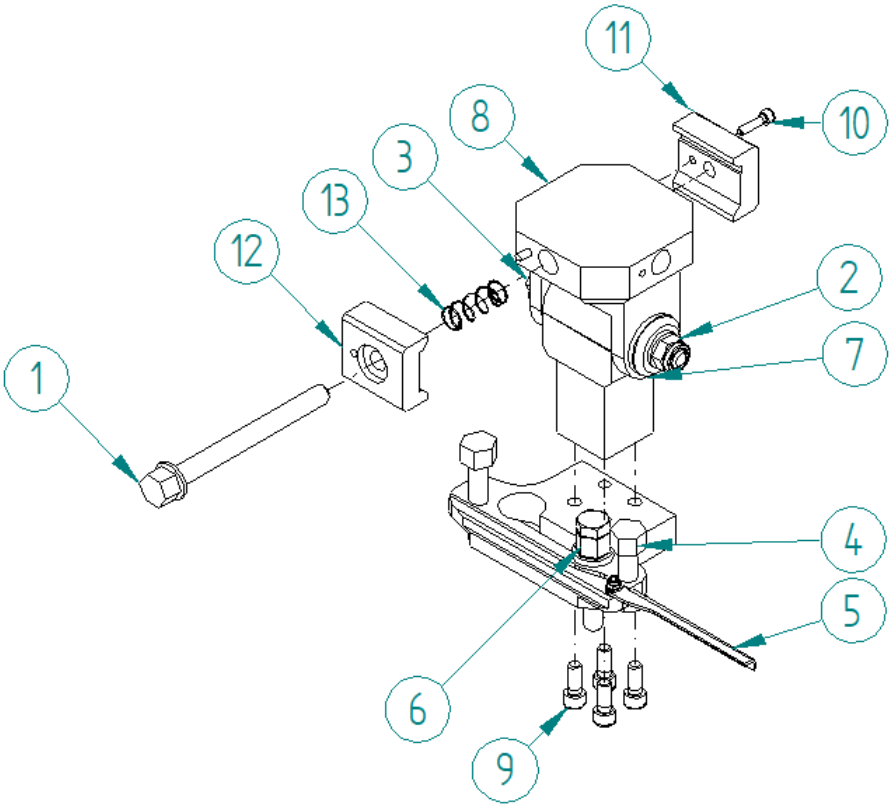

Consola de fijación girada 90°, garras de sujeción desplazadas 90°.

4.2 Montar el riel con pies de consola WS7640 para corte inclinado

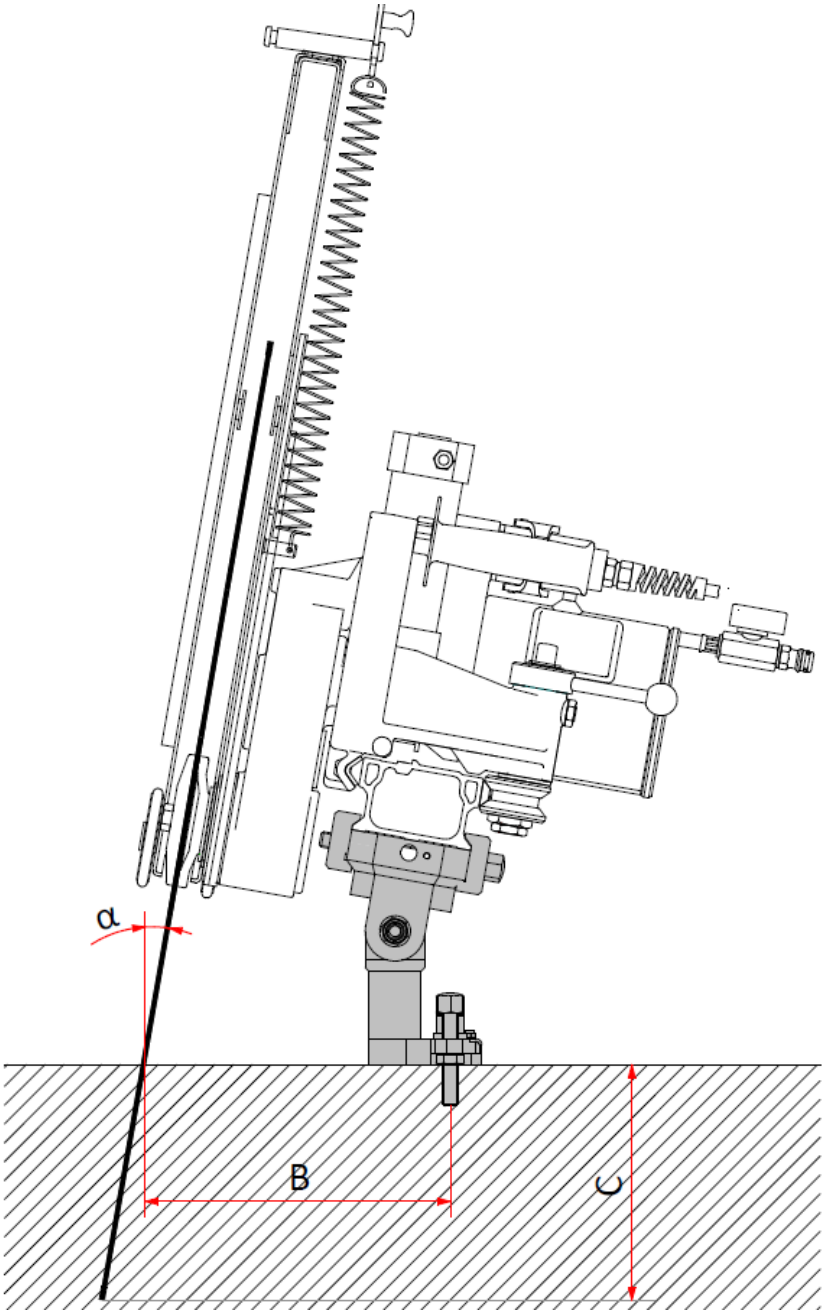

Ángulo	Distancia mm	Profundidad de corte con diámetro de hoja de sierra en mm	
α	B	C bei Ø750	C bei Ø910
0	214	215	295
10	235	181	260
20	262	138	213
30	299	84	153
40	353	31	92
50	432		22

5 MANTENIMIENTO

Limpie la consola de fijación con regularidad.

6 GARANTÍA

La consola de fijación WEKA tiene una garantía de 12 meses a partir de la fecha de entrega. Durante este periodo, repararemos gratuitamente los defectos de material y fabricación.
No se aplicará la garantía en caso de desgaste normal, sobrecarga, incumplimiento de las instrucciones de uso, intervenciones de personas no autorizadas o uso de piezas ajenas.

PT MANUAL ORIGINAL

Por favor, leia atentamente antes de utilizar o suporte de montagem!

Com o suporte de montagem WEKA, tem à sua disposição um produto de excelente qualidade, com o qual ficará certamente muito satisfeito se for utilizado de acordo com o previsto.

ATENÇÃO! Leia todas as informações de segurança, instruções, ilustrações e dados técnicos fornecidos com esta ferramenta. O não cumprimento das instruções de segurança e das instruções seguintes pode provocar ferimentos graves.

1 INSTRUÇÕES ESPECIAIS - ATENÇÃO!

Este suporte de montagem destina-se apenas a uso comercial e só pode ser operado por pessoal qualificado.

Os regulamentos relevantes devem ser observados durante a operação.

2 UTILIZAÇÃO PREVISTA

WS7640 são suportes de fixação que são utilizados para serrar escadas e efetuar cortes em ângulo.

3 COMPONENTES IMAGINADOS

1	Porca com haste roscada	8	Fixação dupla
2	Porca de bloqueio	9	Parafuso sextavado M8
3	Parafuso sextavado M12	10	Parafuso sextavado M5
4	Parafusos de nivelamento	11	Garra de fixação
5	Indicador de corte de serra	12	Garra de fixação
6	Parafuso de ancoragem	13	Mola
7	Escala		

4 COLOCAÇÃO EM FUNCIONAMENTO

4.1 Instalação da calha com pés de suporte WS7640 para secção de escada

1. Colocar os suportes de fixação nos degraus a serrar
2. dobre o indicador de corte da serra (5), que indica o centro do corte da serra
3. Segure a contraporca (2) com uma chave de bocas SW19 e desaperte o parafuso sextavado M12 (3) até que o acessório duplo (8) possa ser rodado facilmente

Atenção: O acessório duplo cai ligeiramente numa direção depois de desapertar o parafuso sextavado M12 (1)! Risco de esmagamento!

4. inserir a calha nos suportes de montagem e fixar a porca com a haste roscada (1)
5. apertar bem a porca de bloqueio (2) e o parafuso sextavado M12 (3)
6. compensar as diferenças de nível com os parafusos de nivelamento (4)
   ajustar a distância de corte, fixar o suporte à escada com o parafuso de ancoragem (6)

Dependendo da aplicação, o suporte pode ser personalizado. Para o efeito, a parte superior do suporte é convertida/deslocada:

- Desaparafusando os quatro parafusos Allen (9), toda a parte superior do suporte pode ser rodada em 90°, conforme necessário. Em seguida, apertar novamente os parafusos sextavados interiores (9)

As garras de fixação (11+12) podem ser completamente removidas e depois deslocadas em 90°:

- Desaparafusar completamente a porca com haste roscada (1), observar a mola (13)
- Desapertar o parafuso de sextavado interior (10)
- Deslocar as garras de aperto (11+12) em 90° e voltar a colocá-las na ordem inversa

Verificar se todos os parafusos estão sempre apertados!

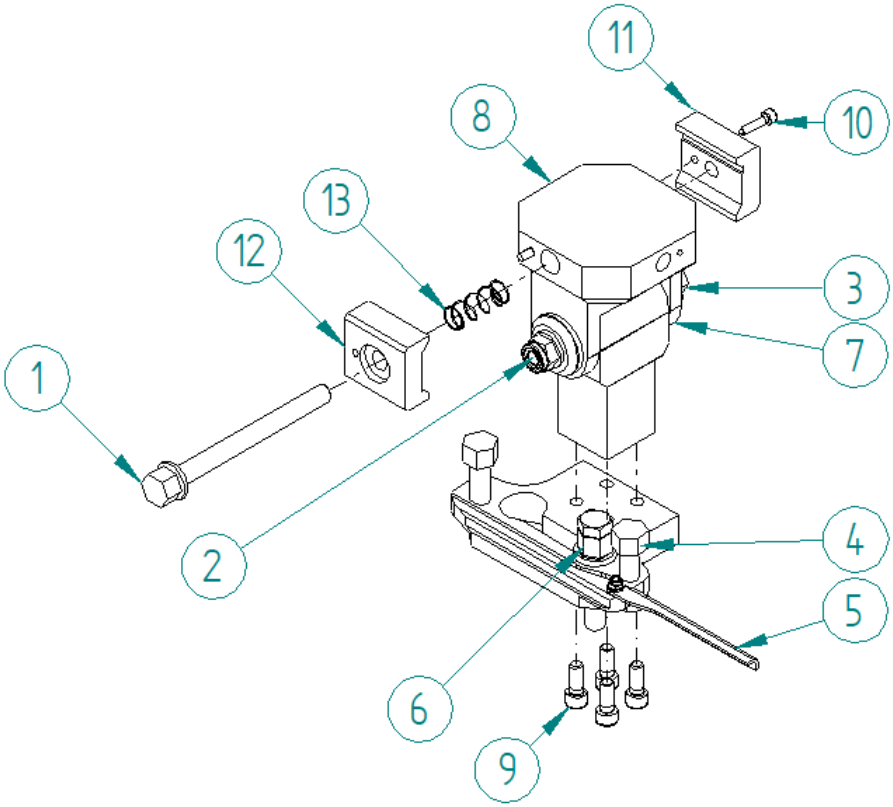

Console de fixação

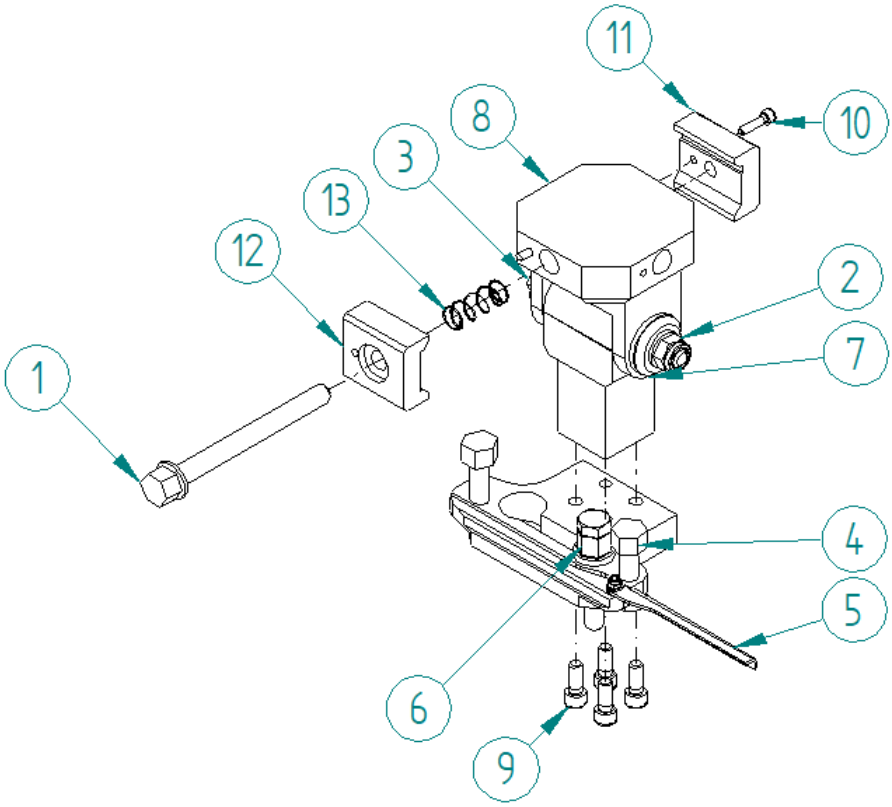

Console de fixação girado em 90°, garras de fixação deslocadas em 90°.

4.2 Montar o trilho com pés de console WS7640 para corte inclinado

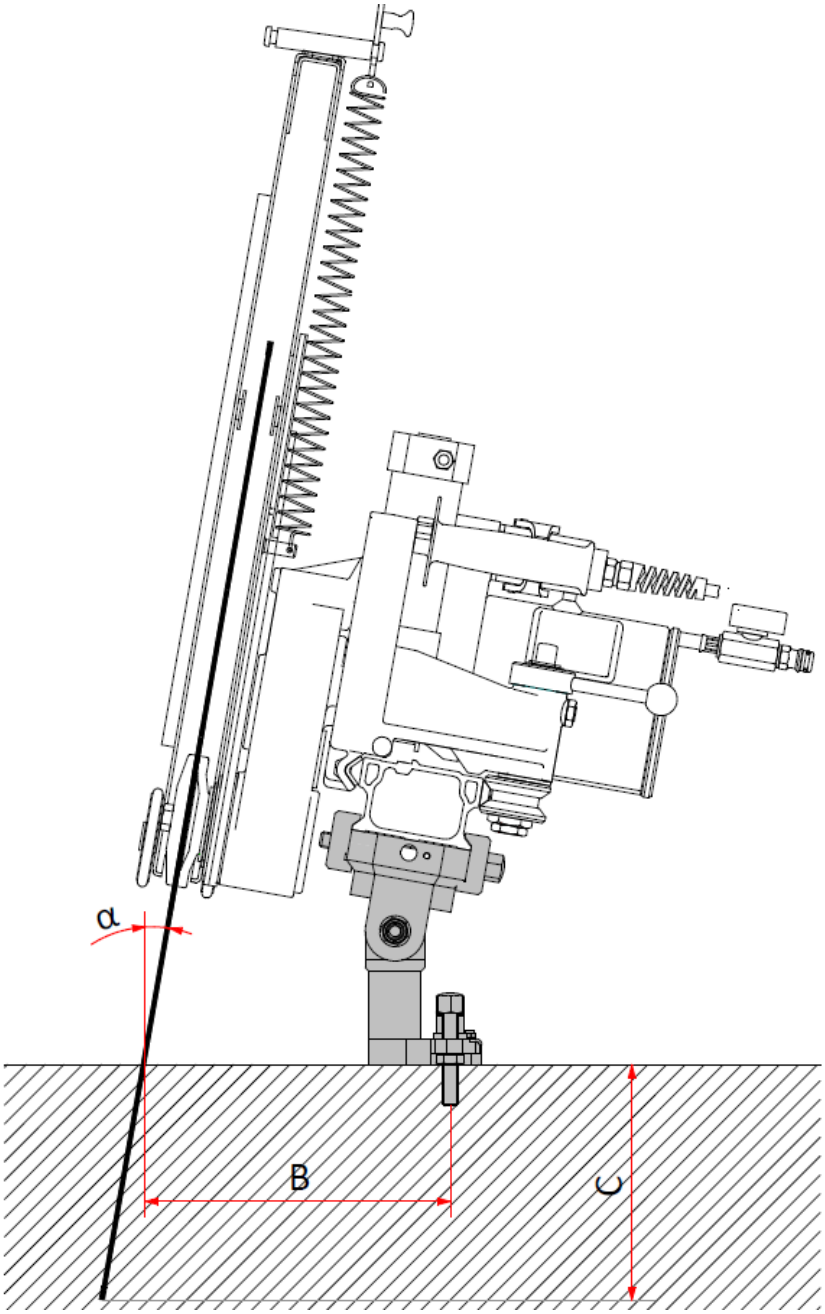

Ângulo	Distância mm	Profundidade de corte com diâmetro da lâmina de serra em mm	
α	B	C bei Ø750	C bei Ø910
0	214	215	295
10	235	181	260
20	262	138	213
30	299	84	153
40	353	31	92
50	432		22

5 MANUTENÇÃO

Limpe regularmente a consola de fixação.

6 GARANTIA

A consola de fixação WEKA tem uma garantia de 12 meses a partir da data de entrega. Durante este período, reparamos gratuitamente defeitos de material e de fabrico.
Não há garantia em caso de desgaste normal, sobrecarga, não observância das instruções de utilização e intervenções de pessoas não autorizadas ou utilização de peças estranhas.

NL OORSPRONKELIJKE GEBRUIKSAANWIJZING

Lees aandachtig voordat je de montagebeugel gebruikt!

Met de WEKA montagebeugel heb je een product van uitstekende kwaliteit waarmee je zeker heel tevreden zult zijn als je het gebruikt waarvoor het bedoeld is.

WAARSCHUWING! Lees alle veiligheidsinformatie, instructies, illustraties en technische gegevens die bij dit gereedschap worden geleverd. Het niet opvolgen van de veiligheidsinstructies en de volgende instructies kan leiden tot ernstig letsel.

1 SPECIALE INSTRUCTIES - LET OP!!

Deze montagebeugel is alleen bedoeld voor commercieel gebruik en mag alleen worden bediend door getraind personeel.

Tijdens het gebruik moeten de relevante voorschriften in acht worden genomen.

2 BEOOGD GEBRUIK

WS7640 zijn bevestigingsbeugels die worden gebruikt voor het zagen van trappen en het maken van schuine zaagsneden.

3 BEELDEN ONDERDELEN

1	Moer met draadstang	8	Dubbele bevestiging
2	Borgmoer	9	Inbusbout M8
3	Zeskantbout M12	10	Inbusbout M5
4	Nivelleerschroeven	11	Klemklauw
5	Zaagsnede-indicator	12	Klemklauw
6	Ankerschroef	13	Veer
7	Schaalverdeling		

4 INBEDRIJFSTELLING

4.1 Montage van de rail met beugelvoeten WS7640 voor trappensectie

1. plaats de bevestigingssteunen op de te zagen treden
2. klap de zaagsnede-indicator (5) uit, deze geeft het midden van de zaagsnede aan
3. borgmoer (2) met steeksleutel SW19 vasthouden en zeskantbout M12 (3) losdraaien tot de dubbele bevestiging (8) gemakkelijk kan worden gedraaid

Let op: de dubbele bevestiging valt na het losdraaien van de zeskantbout M12 (1) iets in één richting! Gevaar voor beknelling!

4. plaats de rail in de montagebeugels en klem deze met de draadstang (1) over de moer.
5. draai borgmoer (2) en zeskantkopmoer M12 (3) stevig vast.
6. compenseer niveauverschillen met stelschroeven (4)
7. pas de snijafstand aan, bevestig de beugel aan de trap met de ankerbout (6)

Afhankelijk van de toepassing kan de beugel worden aangepast. Hiervoor wordt het bovenste deel van de beugel omgezet / verplaatst:

- Door de vier inbusschroeven (9) los te draaien, kan het volledige bovendeel van de beugel naar wens 90° worden gedraaid. Draai vervolgens de inbusschroeven (9) weer vast

De klemklauwen (11+12) kunnen volledig worden verwijderd en vervolgens 90° worden verplaatst:

- Moer met draadstang (1) geheel losdraaien, let op de veer (13)
- Draai de inbusbout (10) los.
- De klemklauwen (11+12) 90° verschuiven en in omgekeerde volgorde weer monteren

Let erop dat alle schroeven altijd vastzitten!

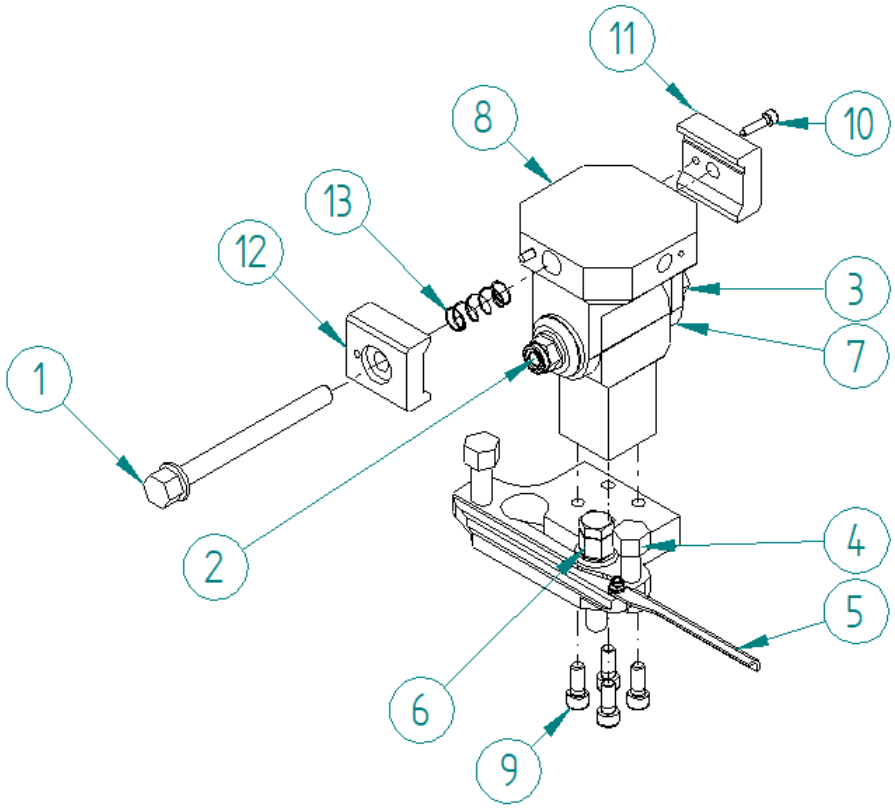

Bevestigingsconsole

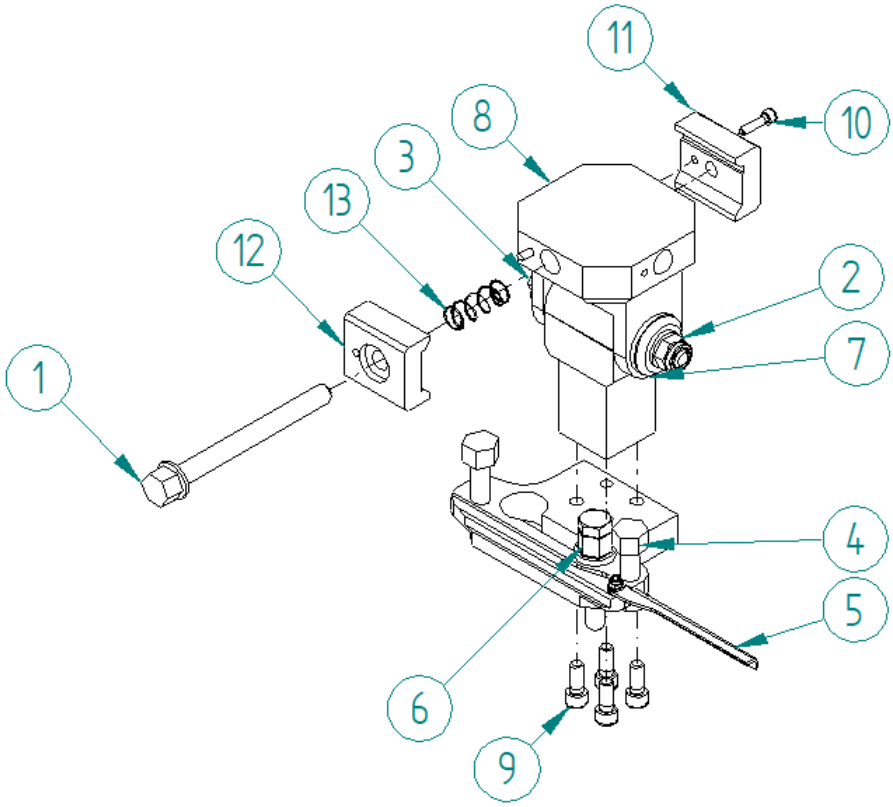

Bevestigingsconsole 90° gedraaid, klempoten 90° verschoven.

4.2 Montage van rail met consolevoeten WS7640 voor schuine zaagsnede

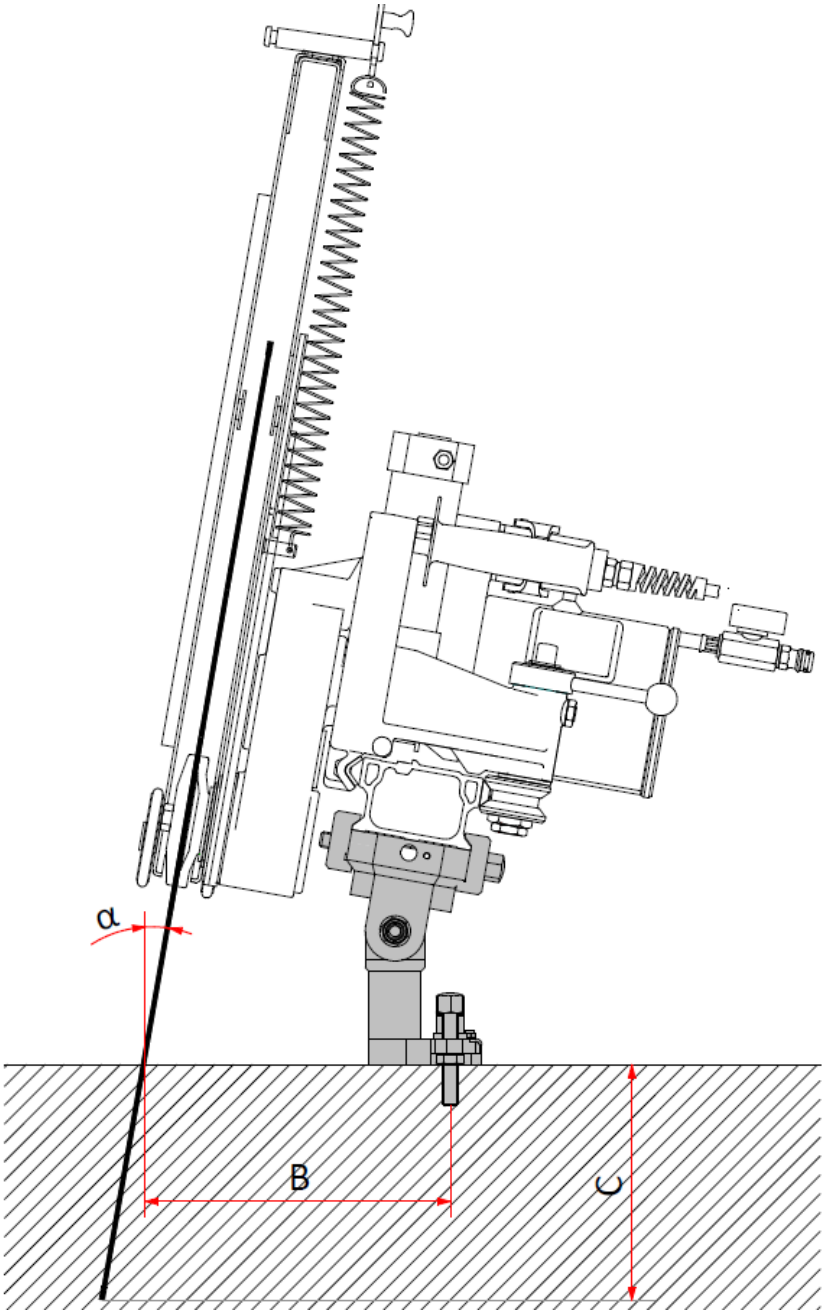

Hoek	Afstand mm	Zaagdiepte bij zaagbladdiameter in mm	
α	B	C bei Ø750	C bei Ø910
0	214	215	295
10	235	181	260
20	262	138	213
30	299	84	153
40	353	31	92
50	432		22

5 ONDERHOUD

Reinig de bevestigingsconsole regelmatig.

6 GARANTIE

Op de WEKA-bevestigingsconsole geven wij 12 maanden garantie vanaf de dag van levering. Gedurende deze periode herstellen wij materiaal- en fabricagefouten kosteloos.
Er wordt geen garantie verleend bij normale slijtage, overbelasting, niet-naleving van de gebruiksaanwijzing en ingrepen door onbevoegden of gebruik van vreemde onderdelen.

DK ORIGINAL BRUGSANVISNING

Læs venligst omhyggeligt, før du bruger monteringsbeslaget!

Med WEKA-monteringsbeslaget har du et fremragende kvalitetsprodukt, som du helt sikkert vil blive meget tilfreds med, hvis det bruges efter hensigten.

ADVARSEL! Læs alle sikkerhedsoplysninger, instruktioner, illustrationer og tekniske data, der følger med dette værktøj. Manglende overholdelse af sikkerhedsanvisningerne og de følgende anvisninger kan medføre alvorlig personskade.

1 SÆRLIGE INSTRUKTIONER - BEMÆRK VENLIGST!

Dette monteringsbeslag er kun beregnet til kommerciel brug og må kun betjenes af uddannet personale.

De relevante bestemmelser skal overholdes under driften.

2 TILSIGTET BRUG

WS7640 er monteringsbeslag, der bruges til at save trapper og foretage vinklede snit.

3 BILLEDLIGE KOMPONENTER

1	Møtrik med gevindstang	8	Dobbelt fastgørelse
2	Låsemøtrik	9	Sekskantskrue M8
3	Sekskantskrue M12	10	Sekskantskrue M5
4	Nivelleringsskruer	11	Spændeklo
5	Savsnitindikator	12	Spændeklo
6	Ankerskrue	13	Fjeder
7	Skala		

4 IBRUGTAGNING

4.1 Montering af skinnen med beslagfødder WS7640 til trappesektion

1. Placer fastgørelsesbeslagene på de trin, der skal saves
2. Fold savsnitindikatoren (5) ud, den viser midten af savsnittet.
3. Hold låsemøtrikken (2) med en gaffelnøgle SW19, og løsn sekskantskruen M12 (3), indtil det dobbelte beslag (8) let kan drejes

Forsigtig: Det dobbelte beslag falder lidt i én retning, når sekskantskruen M12 (1) er løsnet! Risiko for knusning!

4. Sæt skinnen i fastgørelseskonsollerne og fastspænd den med møtrikken med gevindstangen (1).
5. Spænd sikringsmøtrikken (2) og sekskantskruen M12 (3) fast.
6. Udjævne niveauforskelle med nivelleringsskruer (4)
7. Indstil skæreadstanden, fastgør beslaget til trappen med ankerskruen (6)

Beslaget kan tilpasses individuelt afhængigt af anvendelsesområdet. Til dette formål ombygges/flyttes den øverste del af beslaget:

- Ved at skrue de fire sekskantskruer (9) ud kan hele den øverste del af konsollen drejes 90° efter ønske. Stram derefter sekskantskruerne (9) igen

Klemkløerne (11+12) kan fjernes helt og derefter forskydes 90°:

- Skru møtrikken med gevindstangen (1) helt ud, vær opmærksom på fjederen (13)
- Skru den sekskantede skrue (10) ud
- Flyt klemklodserne (11+12) 90° og monter dem igen i omvendt rækkefølge

Sørg for, at alle skruer altid er strammet godt!

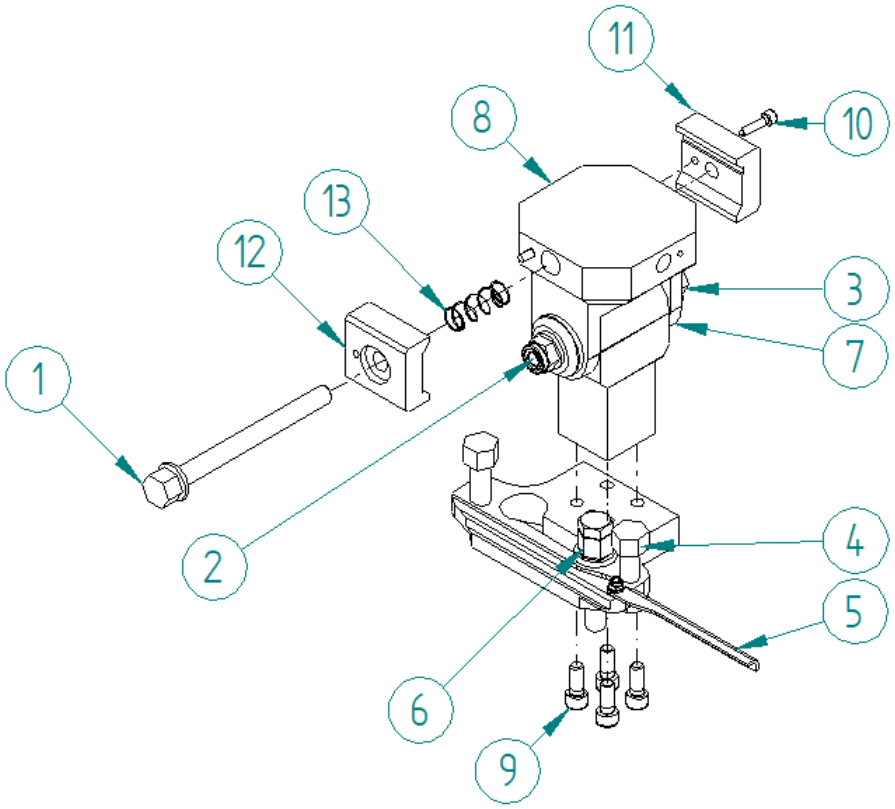

Fastgørelseskonsol

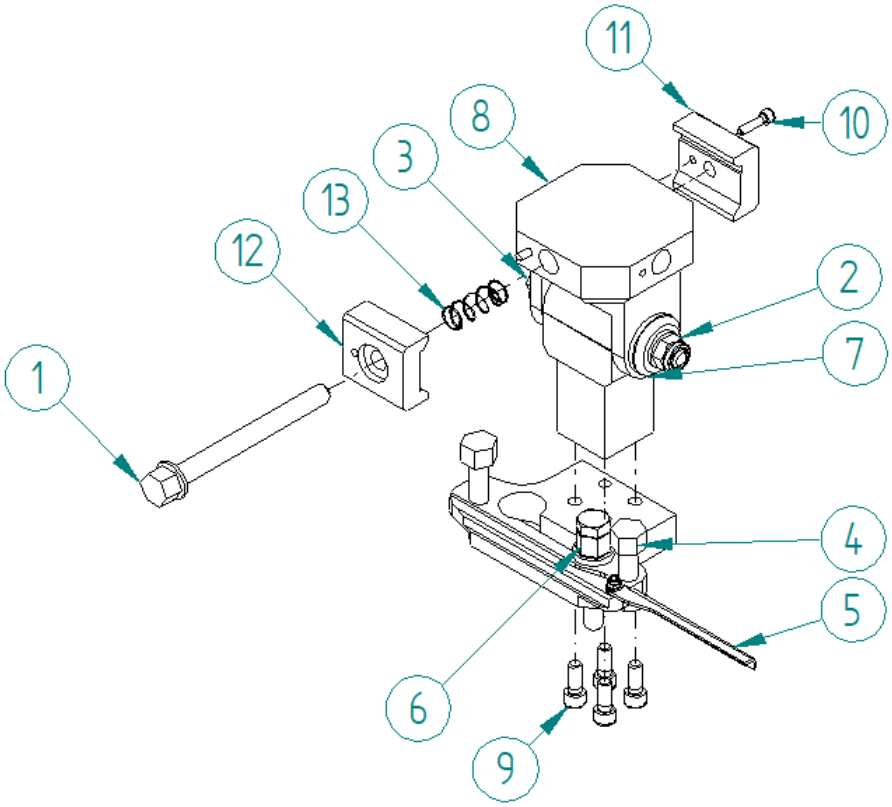

Fastgørelseskonsol drejet 90°, klemklodser forskudt 90°.

4.2 Monter skinne med konsolfødder WS7640 til skråsnit

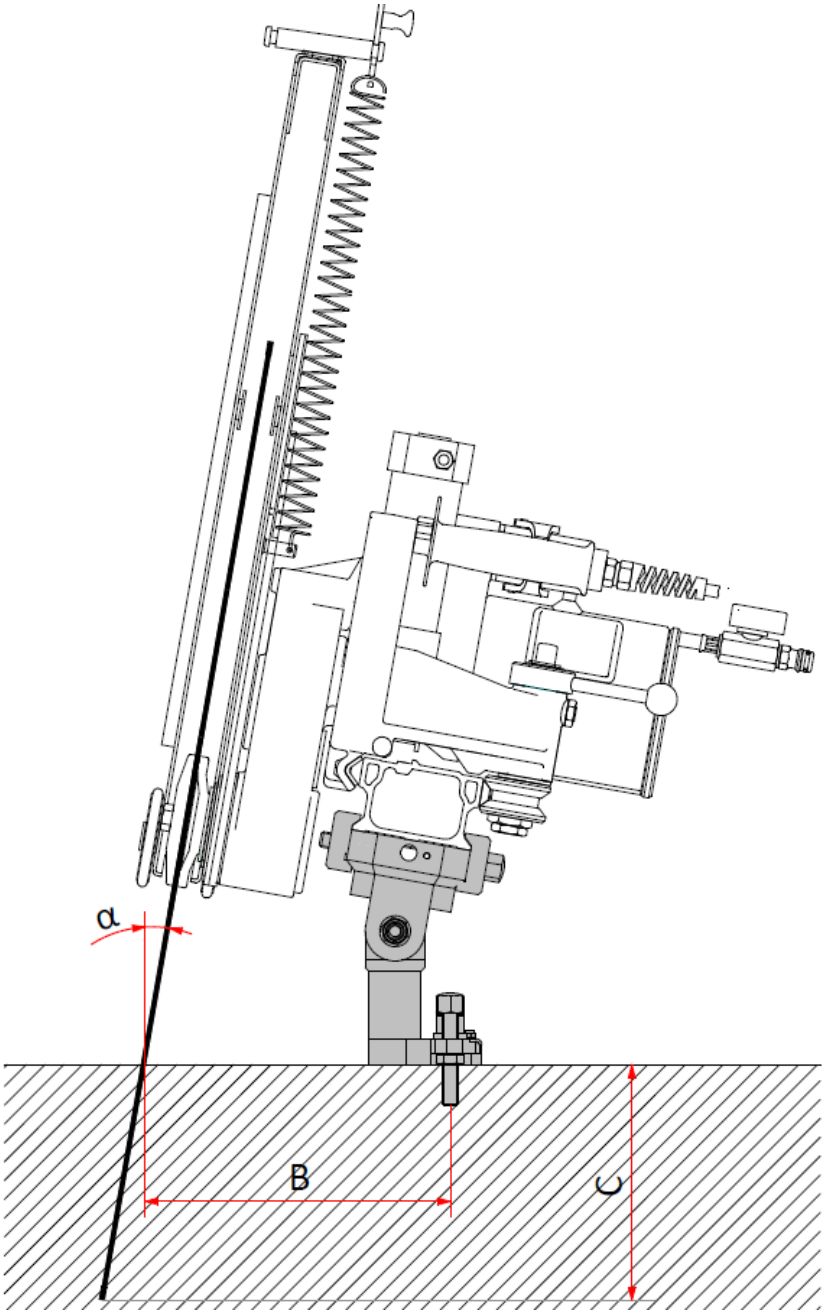

Vinkel	Afstand mm	Skæredybde ved savklingediameter i mm	
α	B	C bei Ø750	C bei Ø910
0	214	215	295
10	235	181	260
20	262	138	213
30	299	84	153
40	353	31	92
50	432		22

5 VEDLIGEHOLDELSE

Rengør fastgørelseskonsollen regelmæssigt.

6 GARANTI

Vi yder 12 måneders garanti på WEKA-fastgørelseskonsollen fra leveringsdatoen. I denne periode udbedrer vi materiale- og produktionsfejl uden beregning.
Der ydes ingen garanti ved normal slitage, overbelastning, manglende overholdelse af brugsanvisningen og indgreb fra uautoriserede personer eller brug af fremmede dele.

SE BRUKSANVISNING I ORIGINAL

Läs noggrant igenom före användning av fästkonsolen!

Med WEKA-fästkonsolen får du en utmärkt kvalitetsprodukt som du – vid korrekt användning – säkert kommer att bli mycket nöjd med.

VARNING! Läs alla säkerhetsanvisningar, instruktioner, illustrationer och tekniska data som medföljer detta verktyg. Underlåtenhet att följa säkerhetsanvisningarna och följande instruktioner kan orsaka allvarliga skador.

1 SÄRSKILDA ANVISNINGAR – VÄNLIGEN BEAKTA!

Denna fästkonsol är endast avsedd för professionellt bruk och får endast användas av utbildad personal.

Vid användning ska gällande bestämmelser följas.

2 AVSEDD ANVÄNDNING

WS7640 är fästkonsoler som används för sågning på trappor och för att göra sneda snitt.

3 AVBILDADE KOMPONENTER

1	Mutter med gängstång	8	Dubbelmontering
2	Låsmutter	9	Insexskruv M8
3	Sexkantskruv M12	10	Insexskruv M5
4	Nivelleringsskruvar	11	Klämklämma
5	Sågsnittindikator	12	Klämklämma
6	Ankarspruta	13	Fjäder
7	Skala		

4 IDRIFTTAGNING

4.1 Montera skenan med konsolfötter WS7640 för trappsågning

1. Placera fästkonsolerna på trappstegen som ska sågas
2. Fäll ut sågskärsindikatorn (5), den visar mitten av sågskäret
3. Håll fast låsmuttern (2) med en skiftnyckel SW19 och lossa sexkantskruven M12 (3) tills dubbelmonteringen (8) lätt kan svängas

Observera: Dubbelmonteringen faller lätt åt ett håll efter att sexkantskruven M12 (1) har lossats! Risk för klämskador!

4. Sätt in skenan i fästkonsolerna och kläm fast den med muttern och gängstången (1).
5. Dra åt låsmuttern (2) och sexkantskruven M12 (3) ordentligt.
6. Kompensera nivåskillnader med nivelleringsskruvar (4).
7. Ställ in skärdistansen och fäst konsolen på trappan med ankarsprålen (6).

Konsolen kan anpassas individuellt beroende på användningsområde. För detta ändras/flyttas den övre delen av konsolen:

- Genom att skruva loss de fyra insexskruvarna (9) kan hela den övre delen av konsolen vridas 90° efter önskemål. Dra sedan åt insexskruvarna (9) igen.

Klämklorna (11+12) kan tas bort helt och sedan förskjutas 90°:

- Skruva ut muttern med gängstången (1) helt, var uppmärksam på fjädern (13)
- Skruva ut insexskruven (10)
- Förskjut klämklorna (11+12) 90° och montera dem igen i omvänd ordning

Se till att alla skruvar alltid är ordentligt åtdragna!

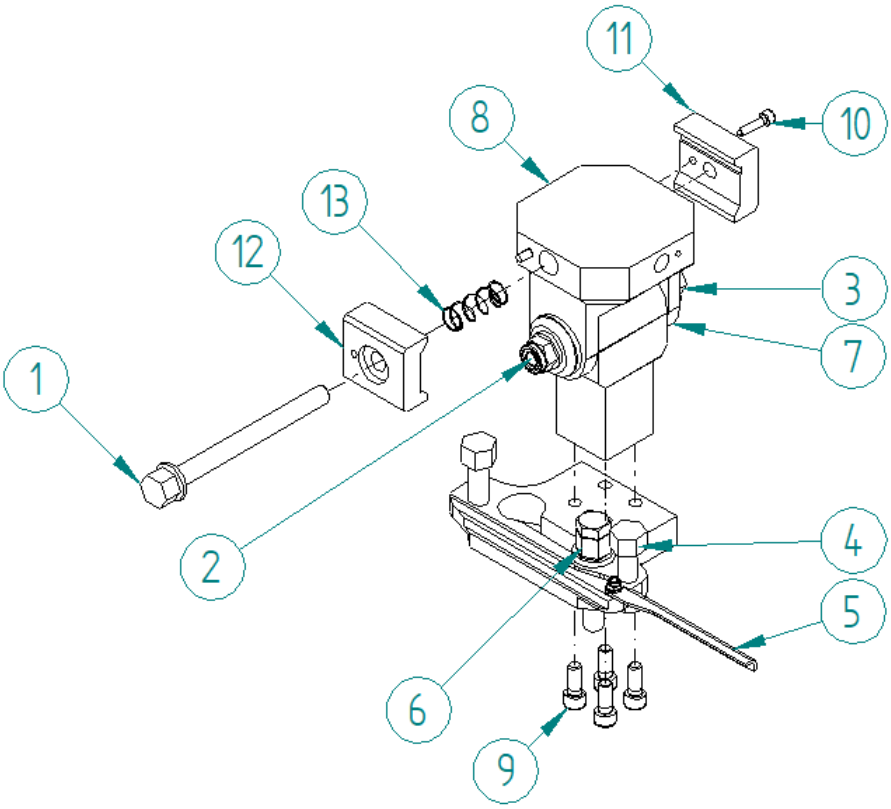

Fästkonsol

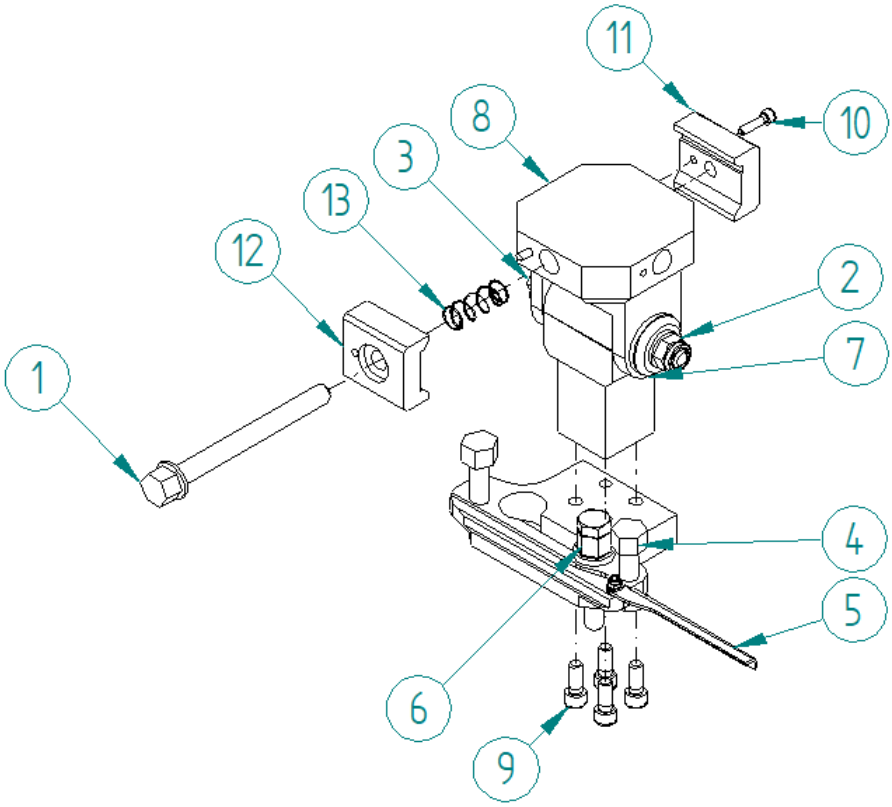

Fästkonsol 90° vridet, klämfötter förskjutna 90°.

4.2 Montera skena med konsolfötter WS7640 för snedskärning

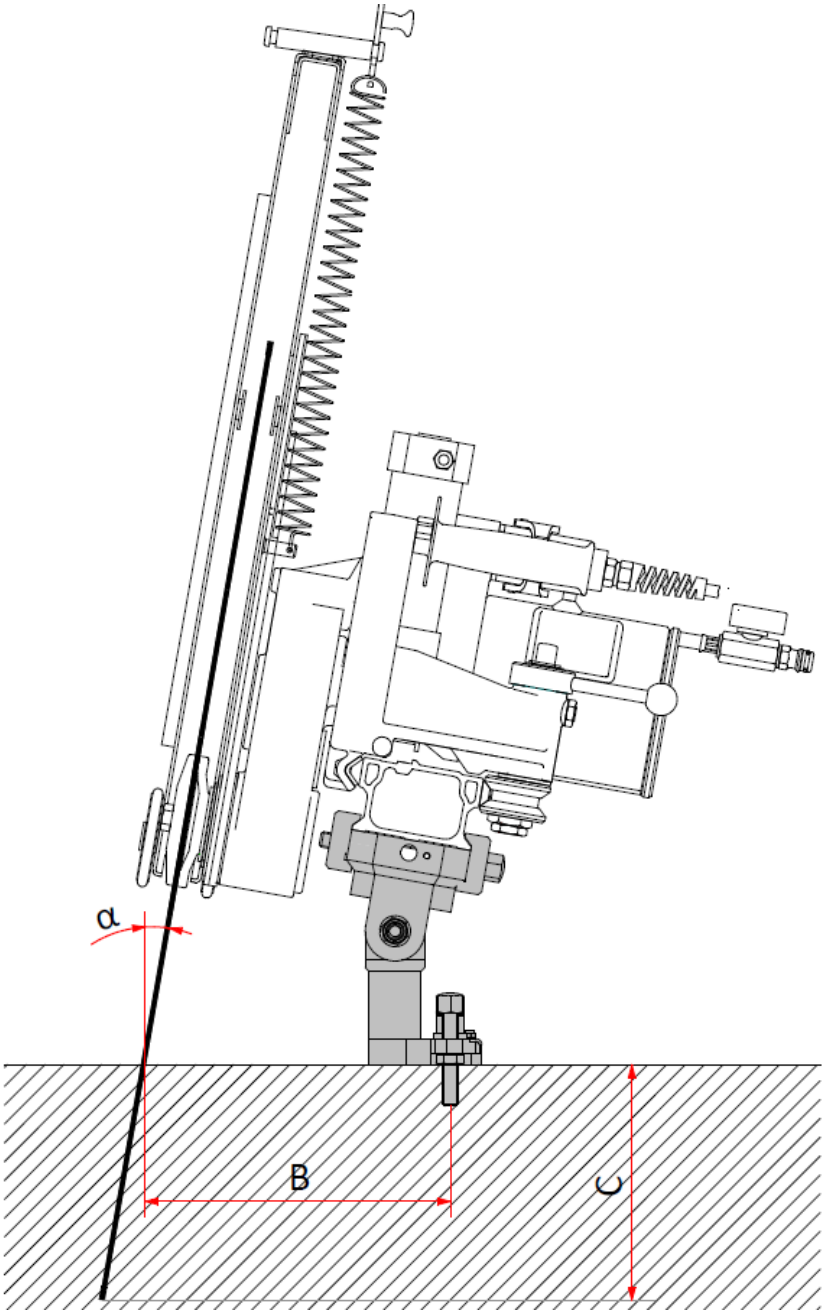

Vinkel	Avstånd mm	Skärdjup vid sågbladsdiameter i mm	
α	B	C bei Ø750	C bei Ø910
0	214	215	295
10	235	181	260
20	262	138	213
30	299	84	153
40	353	31	92
50	432		22

5 UNDERHÅLL

Rengör fästkonsolen regelbundet.

6 GARANTI

Vi lämnar 12 månaders garanti på WEKA-fästkonsolen från leveransdagen. Under denna tid åtgärdar vi material- och tillverkningsfel kostnadsfritt.
Garantin gäller inte vid normal slitage, överbelastning, underlåtenhet att följa bruksanvisningen, ingrepp av obehöriga eller användning av främmande delar.

NO ORIGINAL DRIFTSINSTRUKS

Les nøye gjennom før du tar festekonsollen i bruk!

Med WEKA-festekonsollen har du et utmerket kvalitetsprodukt som du – ved riktig bruk – vil være svært fornøyd med.

ADVARSEL! Les alle sikkerhetsanvisninger, instruksjoner, illustrasjoner og tekniske data som følger med dette verktøyet. Manglende overholdelse av sikkerhetsanvisningene og følgende instruksjoner kan føre til alvorlige skader.

1 SPESIELLE ANVISNINGER – VENNLIGST MERK!

Denne festekonsollen er kun beregnet for profesjonell bruk og må kun betjenes av personer som har fått opplæring.

De relevante bestemmelsene må overholdes ved bruk.

2 RETT BRUK

WS7640 er festekonsoller som brukes til å sage i trapper og lage skråsnitt.

3 AVBILDEDE KOMPONENTER

1	Mutter med gjengestang	8	Dobbel montering
2	Låsemutter	9	Innvendig sekskantskrue M8
3	Sekskantskrue M12	10	Innvendig sekskantskrue M5
4	Nivelleringsskruer	11	Klemklør
5	Sagskjæringsindikator	12	Klemklør
6	Ankerskrue	13	Fjær
7	Skala		

4 IGANGSETTELSE

4.1 Monter skinne med konsollføtter WS7640 for trappesnitt

1. Plasser festekonsollene på trappetrinnene som skal sages
2. Fold ut sagskjæringsindikatoren (5), denne viser midten av sagskjæringen
3. Hold fast sikringsmutteren (2) med en gaffelnøkkel SW19 og løsne sekskantskruen M12 (3) til dobbeltfestet (8) kan svinges lett

Forsiktig: Dobbeltfestet faller lett i én retning etter at sekskantskruen M12 (1) er løsnet! Fare for klemskader!

4. Sett skinnen inn i festekonsollene og fest den med mutter og gjengestang (1).
5. Stram sikkerhetsmutter (2) og sekskantskrue M12 (3) godt.
6. Utjevn nivåforskjeller med nivelleringsskruer (4)
7. Still inn skjæravstand, fest konsollen på trappen med ankerskrue (6)

Konsollen kan tilpasses individuelt avhengig av bruksområdet. For dette formålet ombygges/flyttes den øvre delen av konsollen:

- Ved å skru ut de fire sekskantskruene (9) kan hele den øvre delen av konsollen dreies 90° etter ønske. Stram deretter sekskantskruene (9) godt til igjen

Klemklørne (11+12) kan fjernes helt og deretter forskyves 90°:

- Skru mutteren med gjengestangen (1) helt ut, vær oppmerksom på fjæren (13)
- Skru ut sekskantskruen (10)
- Flytt klemklørne (11+12) 90° og monter dem igjen i omvendt rekkefølge

Pass på at alle skruer alltid er strammet godt!

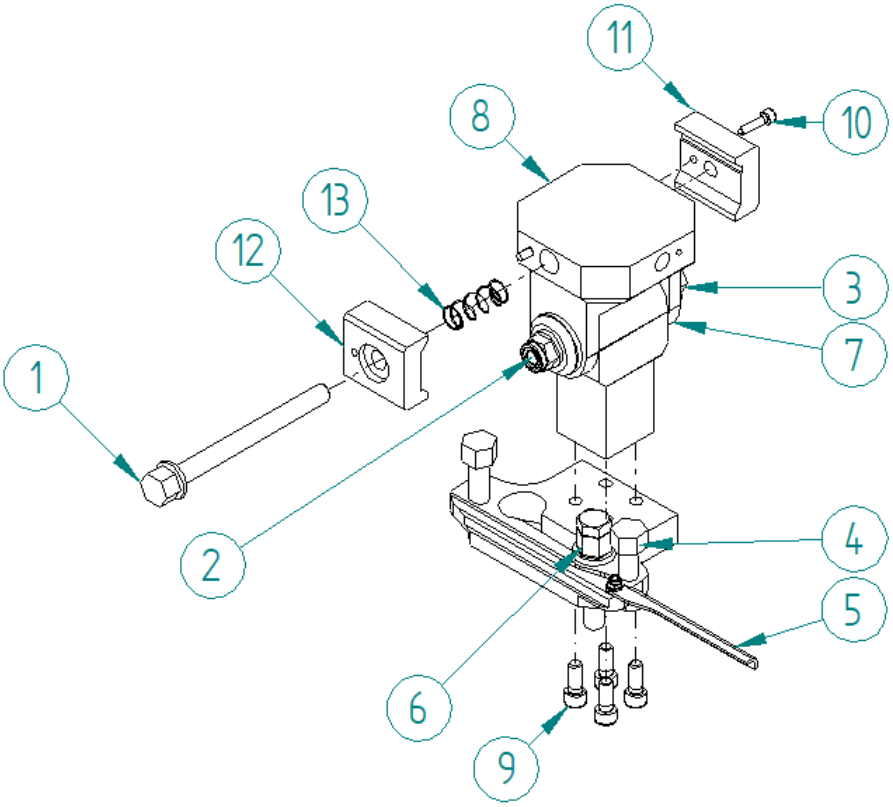

Festekonsoll

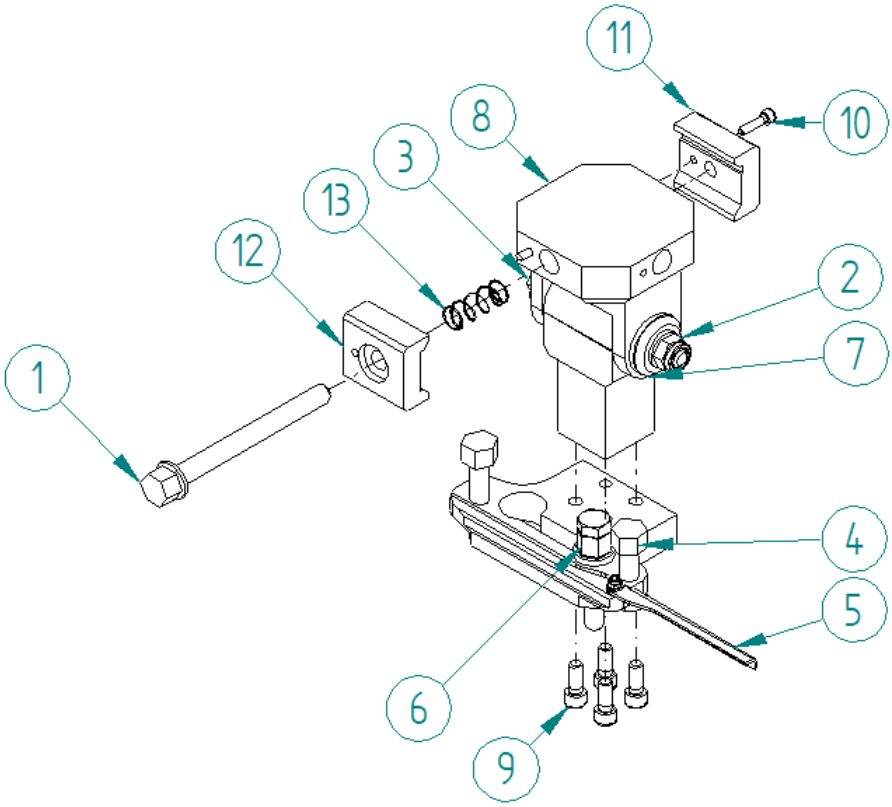

Festekonsoll 90° dreid, klemklør forskjøvet 90°.

4.2 Monter skinne med konsollføtter WS7640 for skråsnitt

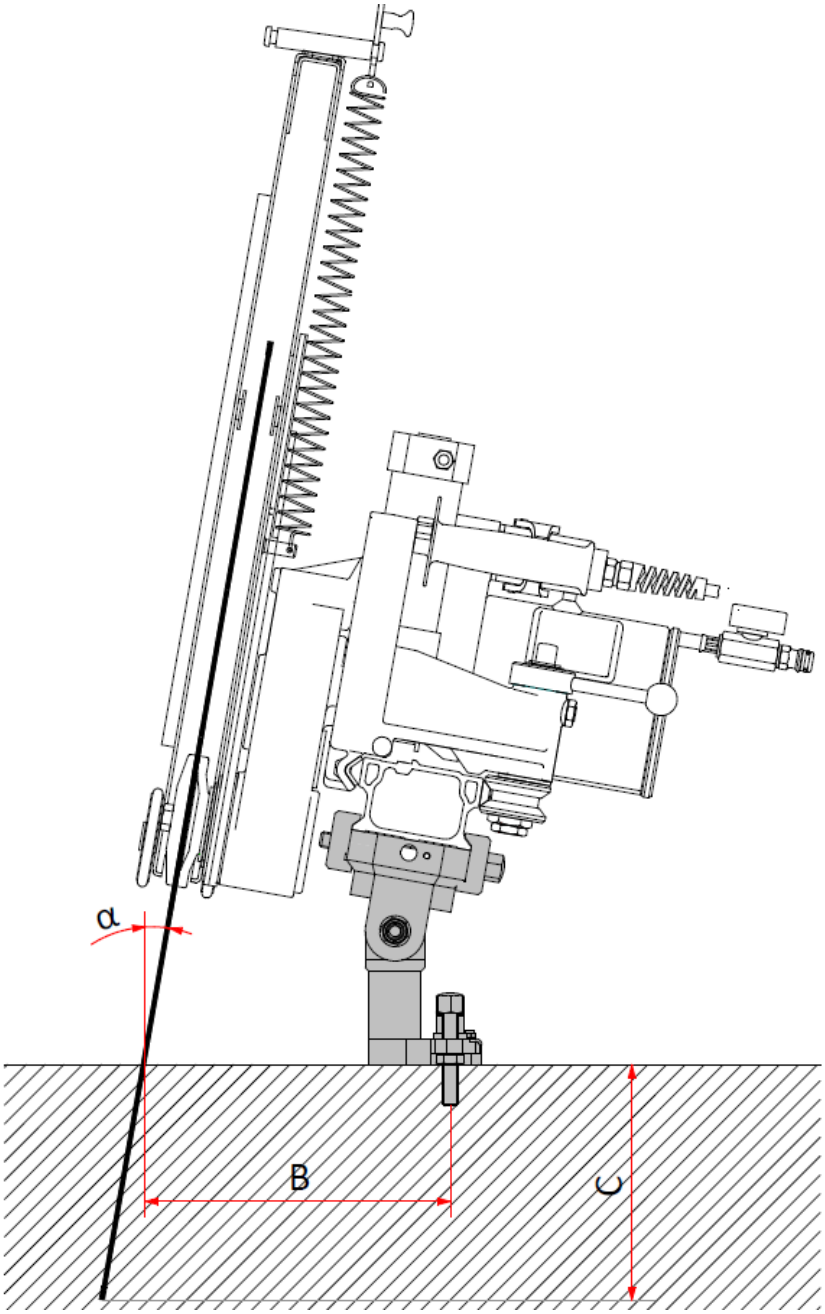

Vinkel	Avstand mm	Snittdybde ved sagbladdiameter i mm	
α	B	C bei Ø750	C bei Ø910
0	214	215	295
10	235	181	260
20	262	138	213
30	299	84	153
40	353	31	92
50	432		22

5 VEDLIKEHOLD

Rengjør festekonsollen regelmessig.

6 GARANTI

Vi gir 12 måneders garanti på WEKA-festekonsollen fra leveringsdagen. I denne perioden reparerer vi material- og produksjonsfeil gratis.
Garantien gjelder ikke ved normal slitasje, overbelastning, manglende overholdelse av bruksanvisningen, inngrep fra uautoriserte personer eller bruk av fremmede deler.

FI ALKUPERÄISET OHJEET

Lue huolellisesti ennen kiinnityskonsolin käyttöönottoa!

WEKA-kiinnityskonsoli on erinomainen laatutuote, johon olet varmasti tyytyväinen, kun käytät sitä ohjeiden mukaisesti.

VAROITUS! Lue kaikki tämän työkalun mukana toimitetut turvallisuusohjeet, ohjeet, kuvat ja tekniset tiedot. Turvallisuusohjeiden ja seuraavien ohjeiden laiminlyönti voi aiheuttaa vakavia vammoja.

1 ERITYISOHJEET – HUOMIOITAVAA!

Tämä kiinnityskonsoli on tarkoitettu vain ammattikäyttöön, ja sitä saavat käyttää vain koulutetut henkilöt.

Käytössä on noudatettava asiaankuuluvia määräyksiä.

2 KÄYTTÖTARKOITUS

WS7640 ovat kiinnityskonsolit, joita käytetään portaiden sahaukseen ja vinojen sahausjälkien tekemiseen.

3 KUVAAN ESITETYT KOMPONENTIT

1	Mutteri kierteitetyllä tangolla	8	Kaksoiskiinnitys
2	Lukkomutteri	9	Kuusiokantaruuvi M8
3	Kuusiokantaruuvit M12	10	Kuusiokantaruuvi M5
4	Tasausruuvit	11	Kiinnityskynsi
5	Sahausleikkauksen osoitin	12	Kiinnityskynsi
6	Ankkuriruuvit	13	Jousi
7	Asteikko		

4 KÄYTTÖÖNOTTO

4.1 Asenna kisko konsolijaloilla WS7640 portaiden sahausta varten

1. Aseta kiinnityskonsolit sahattaville portaiden askelmille
2. Käännä sahausmerkki (5) esiin, se osoittaa sahauksen keskikohdan
3. Pidä varmistusmutteria (2) kiinni SW19-avainella ja löysää kuusioruuvia M12 (3), kunnes kaksoiskiinnitys (8) kääntyy helposti

Huomio: Kaksoiskiinnitys putoaa helposti yhteen suuntaan, kun kuusioruuvi M12 (1) on löysätty! Puristumisvaara!

4. Aseta kisko kiinnityskonsoliin ja kiinnitä mutterilla kierretangolla (1).
5. Kiristä varmistusmutteri (2) ja kuusioruuvi M12 (3) tiukasti.
6. Tasoita korkeuserot tasausruuveilla (4).
7. Säädä leikkausetäisyys ja kiinnitä kiinnike ankkuriruuvilla (6) portaikkoon.

Kiinnike voidaan mukauttaa yksilöllisesti käyttötarkoituksen mukaan. Tätä varten kiinnikkeen yläosaa muutetaan/siirretään:

- Kierrämällä neljä kuusiokantaruuvia (9) auki, konsolin koko yläosaa voidaan kääntää 90° haluttuun suuntaan. Kiristä sitten kuusiokantaruuvit (9) uudelleen tiukasti.

Kiinnityskynnet (11+12) voidaan irrottaa kokonaan ja siirtää sitten 90°:

- Kierrä mutteri ja kierretanko (1) kokonaan irti, kiinnitä huomiota jousiin (13)
- Kierrä kuusiokantaruuvit (10) irti
- Siirrä kiinnityskynnet (11+12) 90° ja asenna ne takaisin päinvastaisessa järjestyksessä

Varmista, että kaikki ruuvit ovat aina tiukasti kiinni!

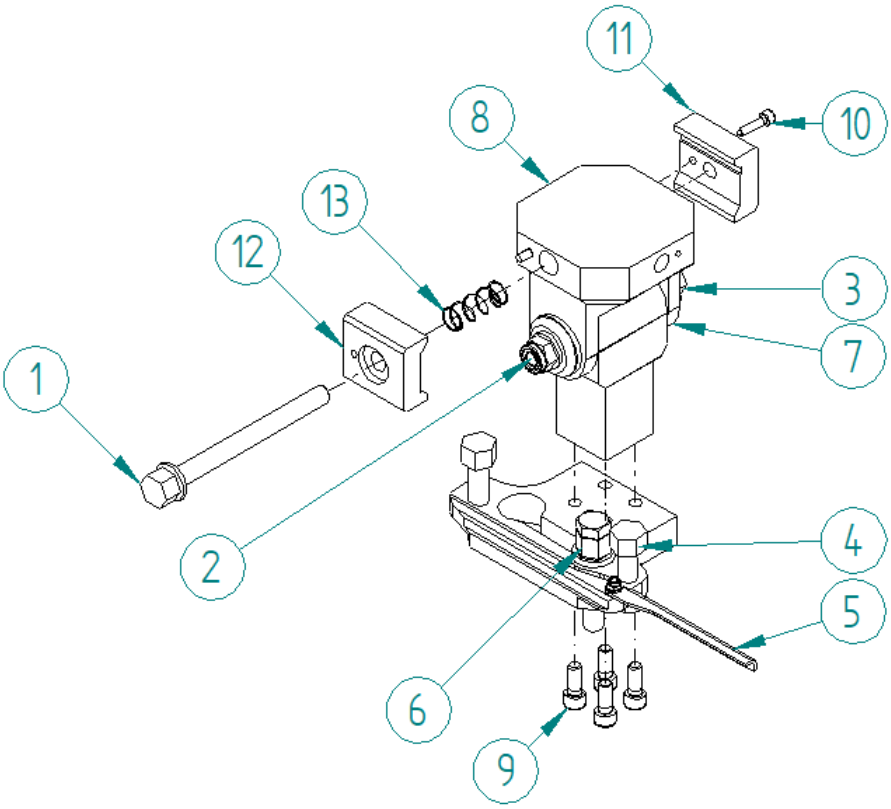

Kiinnityskonsoli

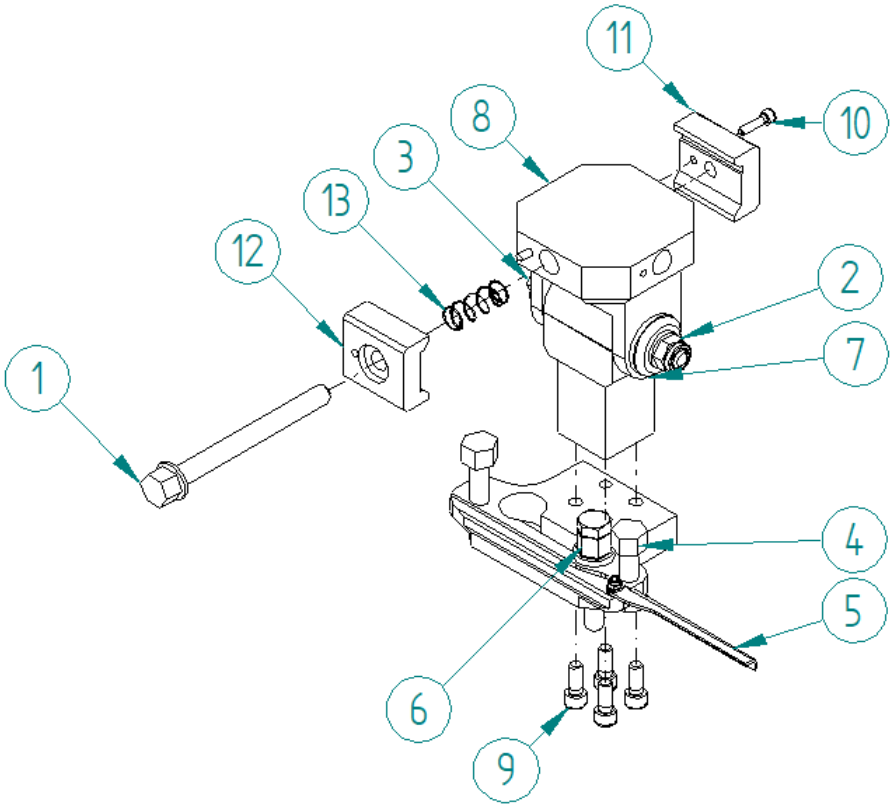

Kiinnityskonsoli käännetty 90°, kiinnityskynnet siirretty 90°.

4.2 Asenna kisko konsolijaloilla WS7640 viistoleikkausta varten

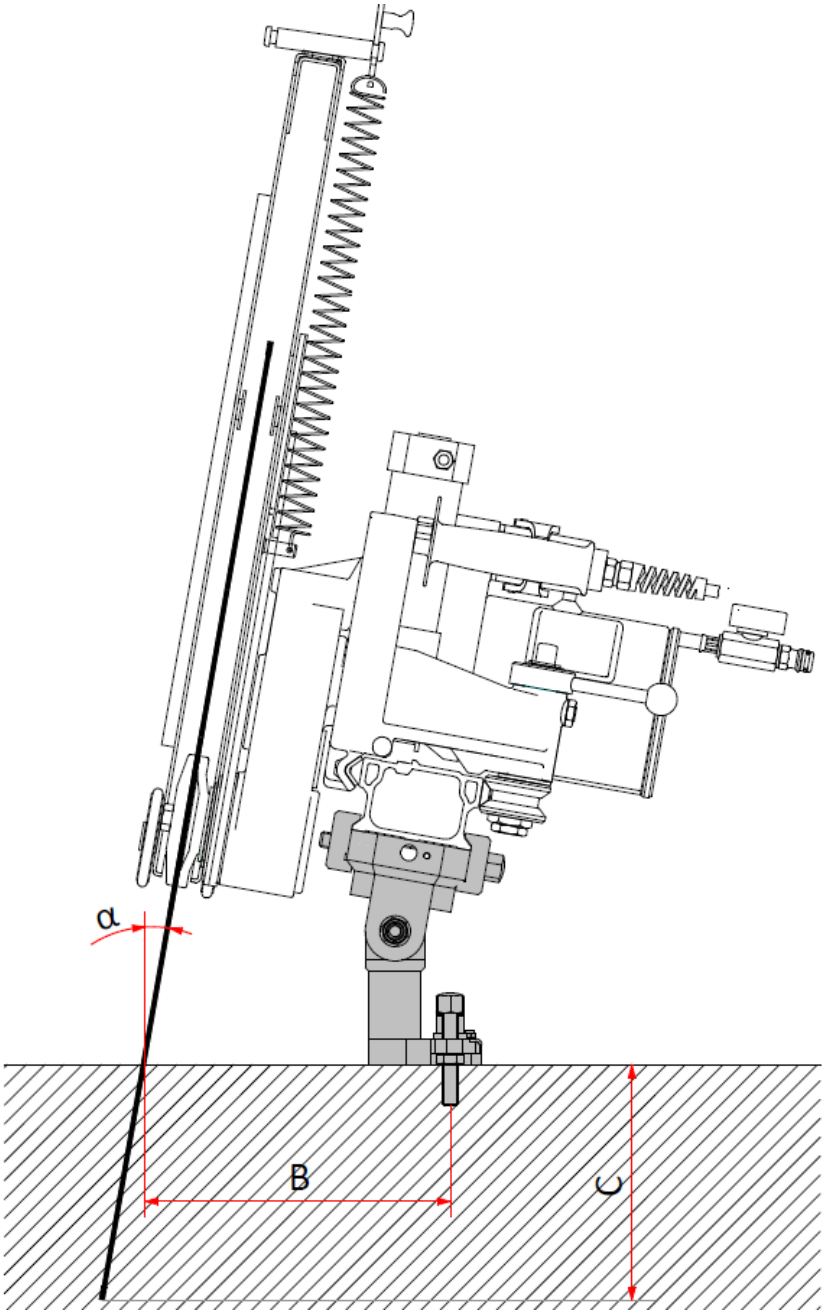

Kulma	Etäisyys mm	Leikkaussyvyys sahaterän halkaisijan ollessa mm	
α	B	C bei Ø750	C bei Ø910
0	214	215	295
10	235	181	260
20	262	138	213
30	299	84	153
40	353	31	92
50	432		22

5 HUOLTO

Puhdista kiinnityskonsoli säännöllisesti.

6 TAKUU

WEKA-kiinnityskonsolille myönnämme 12 kuukauden takuun toimituspäivästä lukien. Tänä aikana korjaamme materiaali- ja valmistusvirheet veloituksetta.
Takuu ei kata normaalia kulumista, ylikuormitusta, käyttöohjeiden laiminlyöntiä, luvattomia muutoksia tai vieraiden osien käyttöä.

PL INSTRUKCJA ORYGINALNA

Przed rozpoczęciem użytkowania konsoli montażowej należy uważnie przeczytać niniejszą instrukcję!

Konsola montażowa WEKA to produkt doskonałej jakości, który – przy prawidłowym użytkowaniu – z pewnością spełni Państwa oczekiwania.

OSTRZEŻENIE! Proszę zapoznać się ze wszystkimi wskazówkami bezpieczeństwa, instrukcjami, ilustracjami i danymi technicznymi dołączonymi do tego narzędzia. Nieprzestrzeganie wskazówek bezpieczeństwa i poniższych instrukcji może spowodować poważne obrażenia.

1 WSKAZÓWKI SPECJALNE – PROSIMY O ZWRÓCENIE UWAGI!

Ta konsola mocująca jest przeznaczona wyłącznie do użytku komercyjnego i może być obsługiwana tylko przez przeszkolone osoby.

Podczas użytkowania należy przestrzegać odpowiednich przepisów.

2 PRZEZNACZENIE

WS7640 to konsole mocujące, które służą do cięcia schodów i wykonywania cięć ukośnych.

3 ELEMENTY NA ILUSTRACJI

1	Nakrętka z prętem gwintowanym	8	Podwójne mocowanie
2	Nakrętka zabezpieczająca	9	Śruba z łbem sześciokątnym M8
3	Śruba sześciokątna M12	10	Śruba z łbem sześciokątnym M5
4	Śruby poziomujące	11	Zacisk
5	Wskaźnik cięcia piłą	12	Zacisk
6	Śruba kotwiąca	13	Sprężyna
7	Skala		

4 URUCHOMIENIE

4.1 Montaż szyny z podstawami konsoli WS7640 do cięcia schodów

1. Umieścić konsolę mocującą na stopniach schodów, które mają być cięte
2. Rozłożyć wskaźnik cięcia piłą (5), który wskazuje środek cięcia piłą
3. Przytrzymać nakrętkę zabezpieczającą (2) kluczem płaskim SW19 i odkręcić śrubę sześciokątną M12 (3), aż podwójne mocowanie (8) będzie można łatwo obrócić

Uwaga: Po poluzowaniu śruby sześciokątnej M12 (1) podwójne mocowanie łatwo opada w jednym kierunku! Niebezpieczeństwo zgniecenia!

4. Włożyć szynę do konsoli mocującej i zamocować za pomocą nakrętki z prętem gwintowanym (1).
5. Mocno dokręcić nakrętkę zabezpieczającą (2) i śrubę sześciokątną M12 (3).
6. Wyrównać różnice poziomów za pomocą śrub poziomujących (4).
7. Ustawić odległość cięcia, przymocować konsolę do schodów za pomocą śruby kotwiącej (6).

W zależności od zastosowania konsolę można indywidualnie dostosować. W tym celu należy przebudować/przesunąć górną część konsoli:

- Odkręcając cztery śruby z łbem sześciokątnym (9), można obrócić całą górną część konsoli o 90°. Następnie ponownie mocno dokręcić śruby z łbem sześciokątnym (9).

Zaciski (11+12) można całkowicie wyjąć, a następnie przesunąć o 90°:

- Całkowicie odkręcić nakrętkę z prętem gwintowanym (1), zwracając uwagę na sprężynę (13)
- Odkręcić śrubę z łbem sześciokątnym (10)
- Przesunąć zaciski (11+12) o 90° i zamontować je ponownie w odwrotnej kolejności

Należy upewnić się, że wszystkie śruby są zawsze mocno dokręcone!

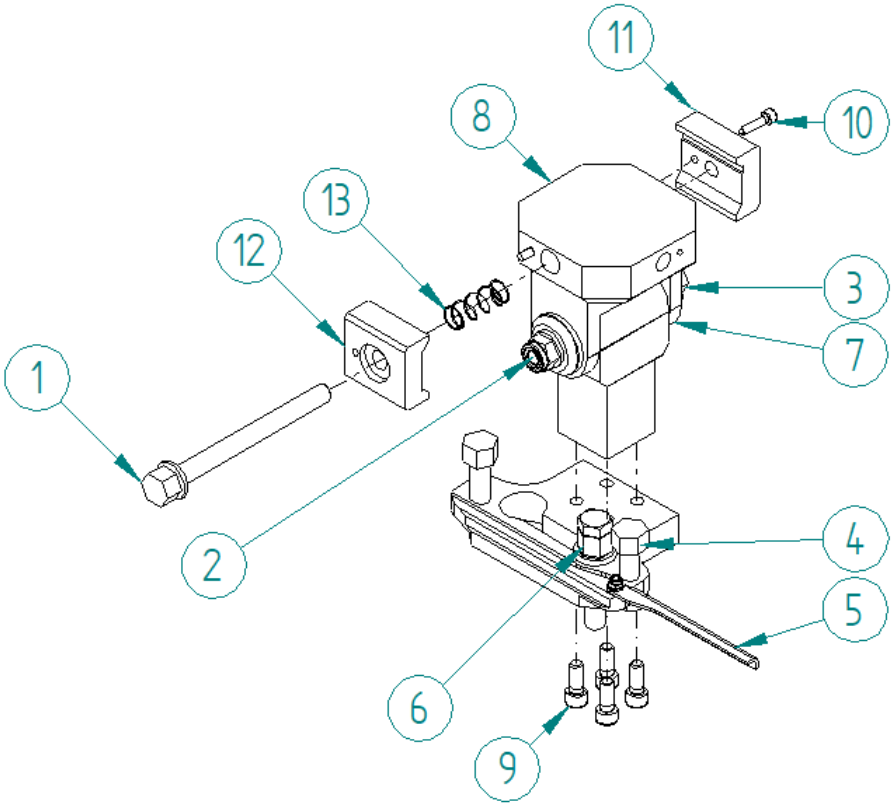

Konsola mocująca

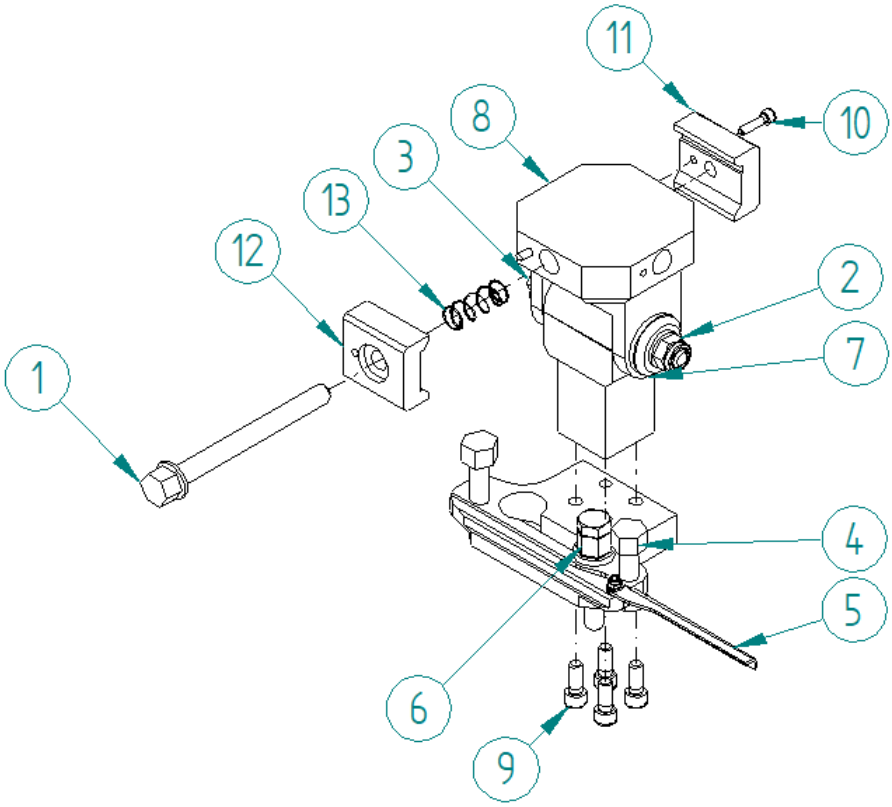

Konsola mocująca obrócona o 90°, zaciski przesunięte o 90°.

4.2 Montaż szyny z nóżkami konsoli WS7640 do cięcia ukośnego

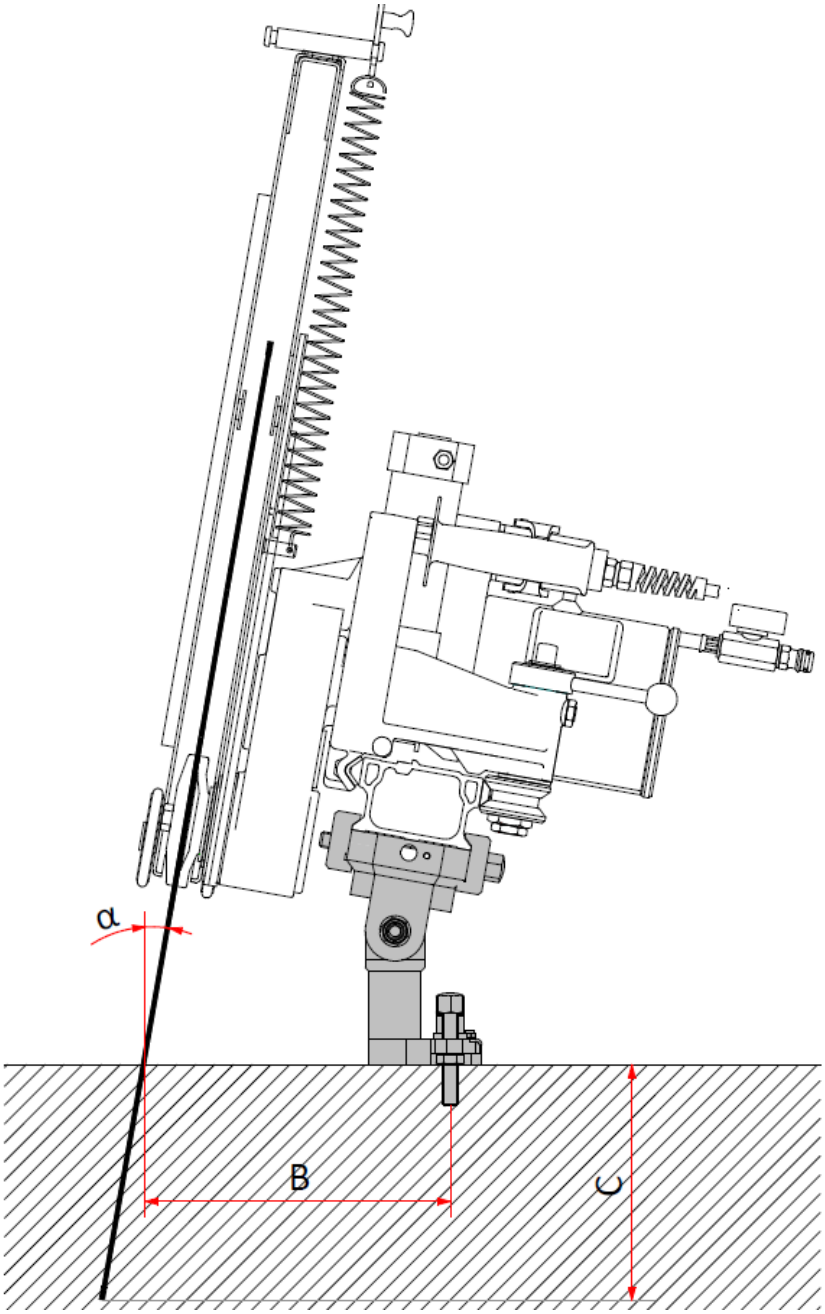

Kąt	Odległość mm	Głębokość cięcia przy średnicy brzeszczotu w mm	
α	B	C bei Ø750	C bei Ø910
0	214	215	295
10	235	181	260
20	262	138	213
30	299	84	153
40	353	31	92
50	432		22

5 KONSERWACJA

Regularnie czyścić konsolę mocującą.

6 GWARANCJA

Na konsolę mocującą WEKA udzielamy 12 miesięcy gwarancji od dnia dostawy. W tym okresie bezpłatnie usuwamy wady materiałowe i produkcyjne.
Gwarancja nie obejmuje normalnego zużycia, przeciążenia, nieprzestrzegania instrukcji obsługi, ingerencji osób nieuprawnionych lub stosowania części innych producentów.

RU ОРИГИНАЛЬНОЕ РУКОВОДСТВО ПО ЭКСПЛУАТАЦИИ

Перед началом эксплуатации крепежной консоли внимательно прочтите инструкцию!

Крепежная консоль WEKA — это высококачественный продукт, который при правильном использовании обязательно вас порадует.

ВНИМАНИЕ! Прочитайте все правила техники безопасности, инструкции, иллюстрации и технические данные, прилагаемые к этому инструменту. Несоблюдение правил техники безопасности и приведенных ниже инструкций может привести к серьезным травмам.

1 ОСОБЫЕ УКАЗАНИЯ — ПРОСИМ ВНИМАТЕЛЬНО ПРОЧИТАТЬ!

Эта крепежная консоль предназначена только для коммерческого использования и может эксплуатироваться только обученным персоналом.

При эксплуатации необходимо соблюдать соответствующие правила.

2 НАЗНАЧЕНИЕ

WS7640 — это крепежные консоли, которые используются для пиления на лестницах и выполнения косых пропилов.

3 ИЗОБРАЖЕННЫЕ КОМПОНЕНТЫ

1	Гайка с резьбовой штангой	8	Двойное крепление
2	Контргайка	9	Винт с шестигранной головкой M8
3	Шестигранный винт M12	10	Винт с шестигранной головкой M5
4	Выравнивающие винты	11	Зажимная скоба
5	Индикатор пропила	12	Зажимная скоба
6	Анкерный винт	13	Пружина
7	Шкала		

4 ВВОД В ЭКСПЛУАТАЦИЮ

4.1 Установка рельса с консольными опорами WS7640 для резки лестниц

1. Установите крепежные консоли на ступени лестницы, которые необходимо распилить.
2. Раскройте индикатор реза (5), он показывает центр реза.
3. Зафиксируйте контргайку (2) с помощью открытого ключа SW19 и ослабьте шестигранный винт M12 (3), пока двойное крепление (8) не станет легко поворачиваться

Внимание: после ослабления шестигранного винта M12 (1) двойное крепление легко падает в одну сторону! Опасность защемления!

4. Вставьте рельс в крепежные консоли и зажмите его гайкой с резьбовой штангой (1).
5. Плотно затяните контргайку (2) и шестигранный винт M12 (3).
6. Выровняйте разницу в уровне с помощью выравнивающих винтов (4)
7. Установите расстояние между срезами, закрепите консоль на лестнице с помощью анкерного винта (6)

В зависимости от случая применения консоль можно индивидуально настроить. Для этого верхняя часть консоли переделывается/перемещается:

- Выкрутив четыре шестигранных винта (9), всю верхнюю часть консоли можно повернуть на 90° в любом направлении. Затем снова затяните шестигранные винты (9)

Зажимные скобы (11+12) можно полностью снять, а затем сместить на 90°:

- Полностью выкрутите гайку с резьбовым стержнем (1), обратите внимание на пружину (13)
- Выкрутите шестигранный винт (10)
- Сместите зажимные скобы (11+12) на 90° и установите их обратно в обратном порядке

Убедитесь, что все винты всегда затянуты!

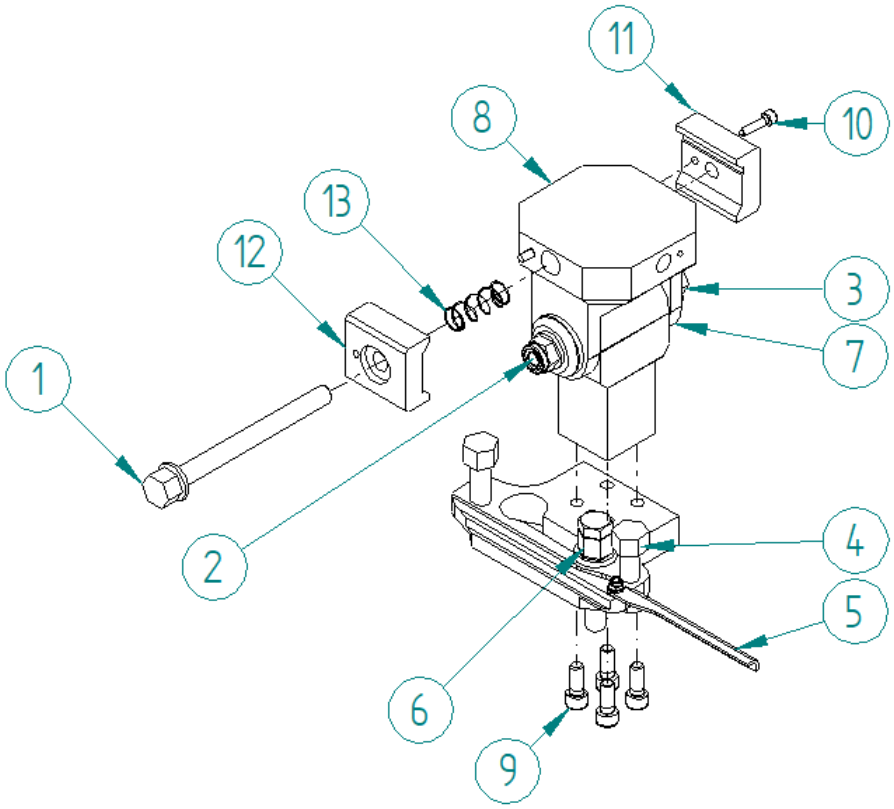

Крепежная консоль

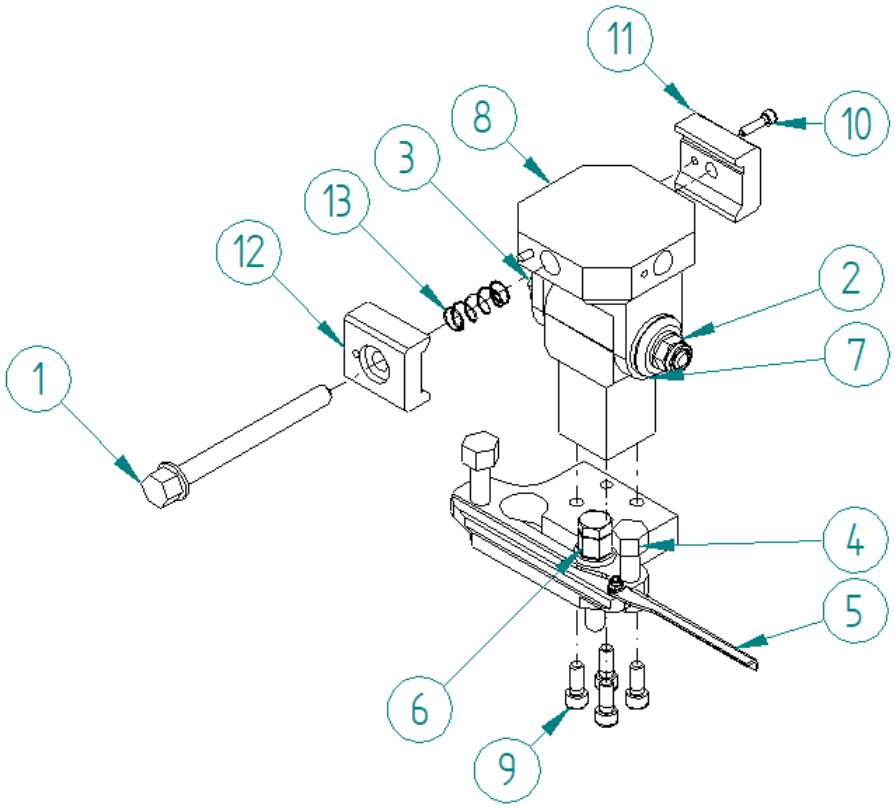

Крепежная консоль, повернутая на 90°, зажимные лапы смещены на 90°.

4.2 Установите рельс с консольными опорами WS7640 для косого реза

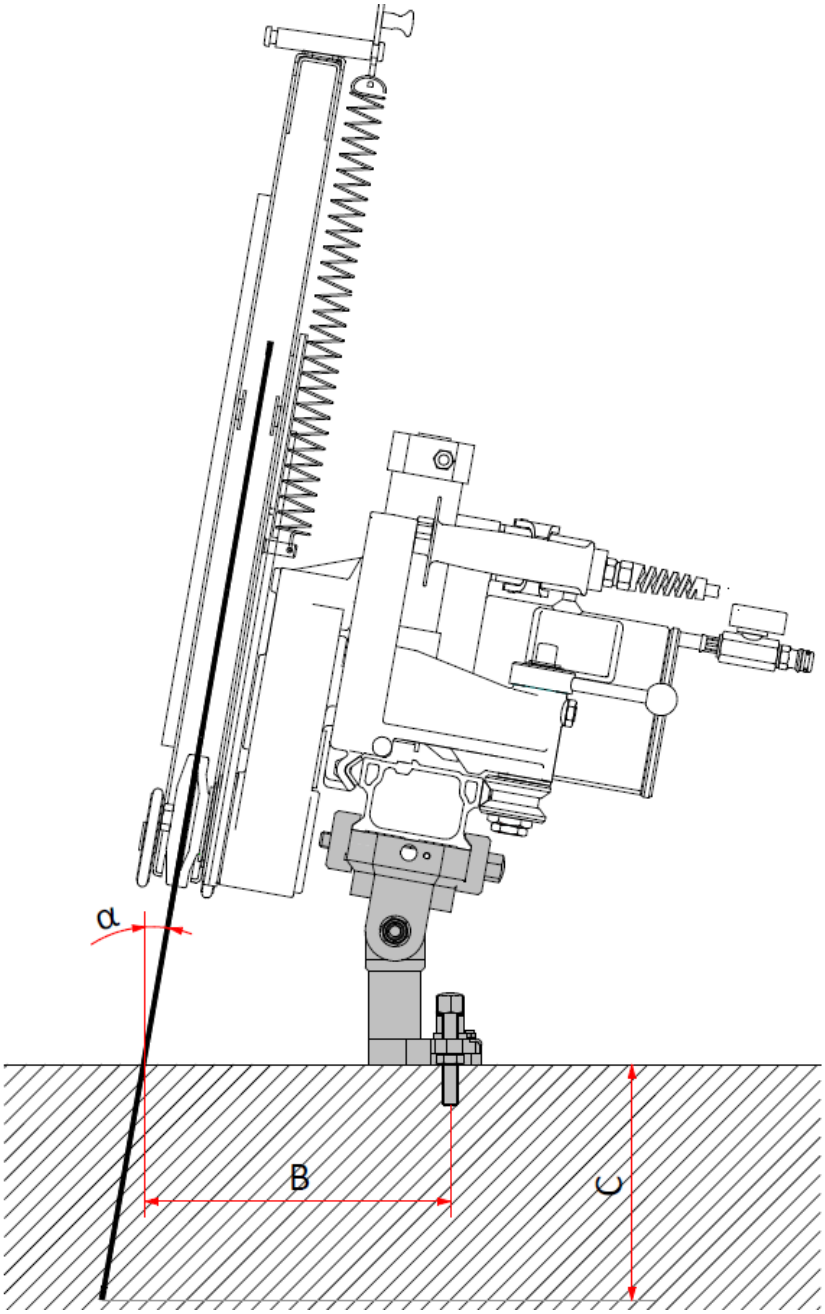

Угол	Расстояние мм	Глубина реза при диаметре пильного диска в мм	
α	B	C bei Ø750	C bei Ø910
0	214	215	295
10	235	181	260
20	262	138	213
30	299	84	153
40	353	31	92
50	432		22

5 ОБСЛУЖИВАНИЕ

Регулярно очищайте крепежную консоль.

6 ГАРАНТИЯ

На крепежную консоль WEKA мы предоставляем гарантию сроком на 12 месяцев с даты поставки. В течение этого времени мы бесплатно устраняем дефекты материалов и изготовления.
Гарантия не распространяется на случаи нормального износа, перегрузки, несоблюдения инструкции по эксплуатации, вмешательства посторонних лиц или использования сторонних деталей.

CZ PŮVODNÍ NÁVOD K POUŽÍVÁNÍ

Před uvedením upevňovací konzoly do provozu si prosím pečlivě přečtěte následující informace!

S upevňovací konzolou WEKA získáte vynikající kvalitní výrobek, se kterým budete při správném používání jistě velmi spokojeni.

UPOZORNĚNÍ! Přečtěte si všechny bezpečnostní pokyny, návody, obrázky a technické údaje, které jsou k tomuto nástroji přiloženy. Nedodržení bezpečnostních pokynů a následujících instrukcí může způsobit vážná zranění.

1 ZVLÁŠTNÍ UPOZORNĚNÍ – PROSÍM DODRŽUJTE!

Tato upevňovací konzola je určena pouze pro komerční použití a smí ji obsluhovat pouze proškolené osoby.

Při provozu je nutné dodržovat příslušné předpisy.

2 PŘEDPISOVÉ POUŽITÍ

WS7640 jsou upevňovací konzoly, které se používají k řezání schodů a provádění šikmých řezů.

3 OBRÁZEK KOMPONENTŮ

1	Matice se závitovou tyčí	8	Dvojité upevnění
2	Zajišťovací matice	9	Šroub s vnitřním šestihranem M8
3	Šestihranný šroub M12	10	Šroub s vnitřním šestihranem M5
4	Vyrovnávací šrouby	11	Upínací svorka
5	Indikátor řezu	12	Upínací svorka
6	Kotevní šroub	13	Pružina
7	Stupnice		

4 UVEDENÍ DO PROVOZU

4.1 Montáž lišty s konzolovými patkami WS7640 pro řezání schodů

1. Upevňovací konzoly umístit na schody, které se mají řezat
2. Rozložit ukazatel řezu (5), který ukazuje střed řezu
3. Pevně přidržte pojistnou matici (2) pomocí klíče SW19 a povolte šestihranný šroub M12 (3), dokud se dvojité uchycení (8) nebude dát snadno otočit

Pozor: Po povolením šestihranného šroubu M12 (1) se dvojité uchycení snadno posune v jednom směru! Nebezpečí skřípnutí!

4. Vložte lištu do upevňovacích konzol a zajistěte ji maticí se závitovou tyčí (1).
5. Pevně utáhněte pojistnou matici (2) a šestihranný šroub M12 (3).
6. Vyrovnejte výškové rozdíly pomocí vyrovnávacích šroubů (4).
7. Nastavte vzdálenost řezu a upevněte konzolu na schody pomocí kotevního šroubu (6)

Konzolu lze individuálně přizpůsobit podle konkrétního použití. K tomu se horní část konzoly přestaví/přesune:

- Odšroubováním čtyř šroubů s vnitřním šestihranem (9) lze celou horní část konzoly libovolně otočit o 90°. Poté šrouby s vnitřním šestihranem (9) opět pevně utáhněte.

Svěrací svorky (11+12) lze zcela vyjmout a poté otočit o 90°:

- Kompletně vyšroubujte matici se závitovou tyčí (1), dávejte pozor na pružinu (13)
- Vyšroubujte šroub s vnitřním šestihranem (10)
- Posuňte upínací svorky (11+12) o 90° a namontujte je zpět v opačném pořadí

Dbejte na to, aby byly všechny šrouby vždy pevně utažené!

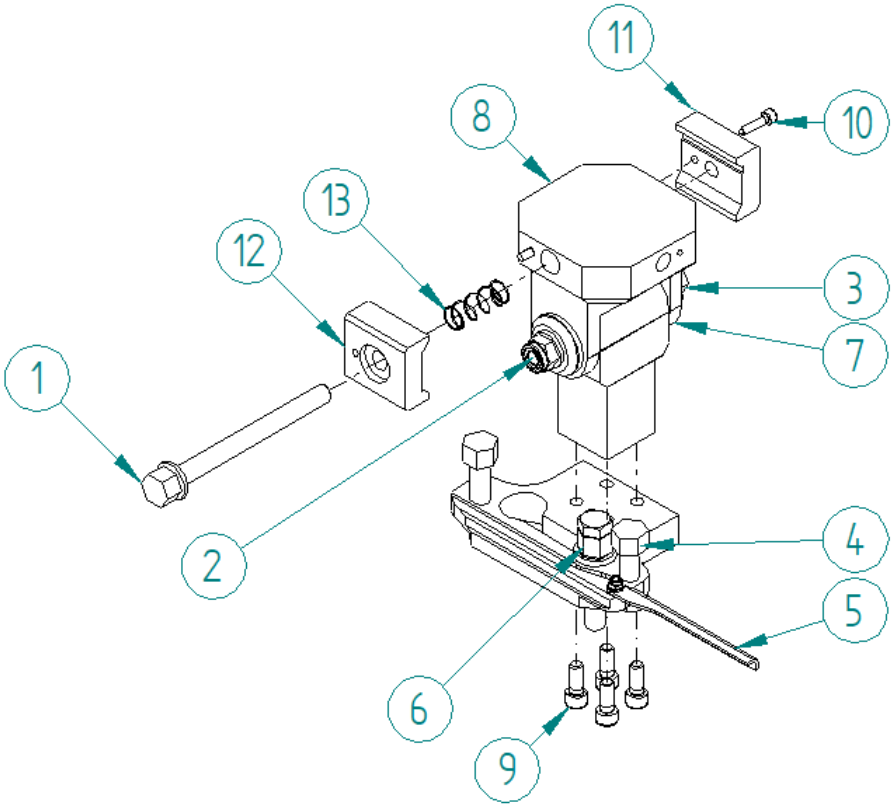

Upevňovací konzola

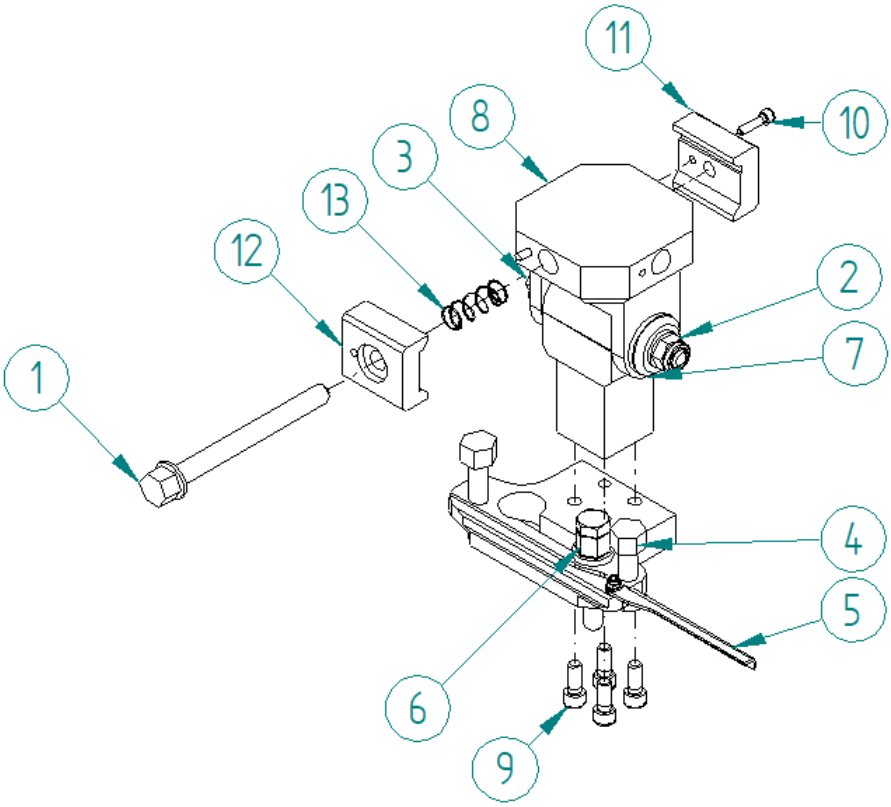

Upevňovací konzola otočená o 90°, upínací svorky posunuté o 90°.

4.2 Namontujte lištu s konzolovými patkami WS7640 pro šikmý řez

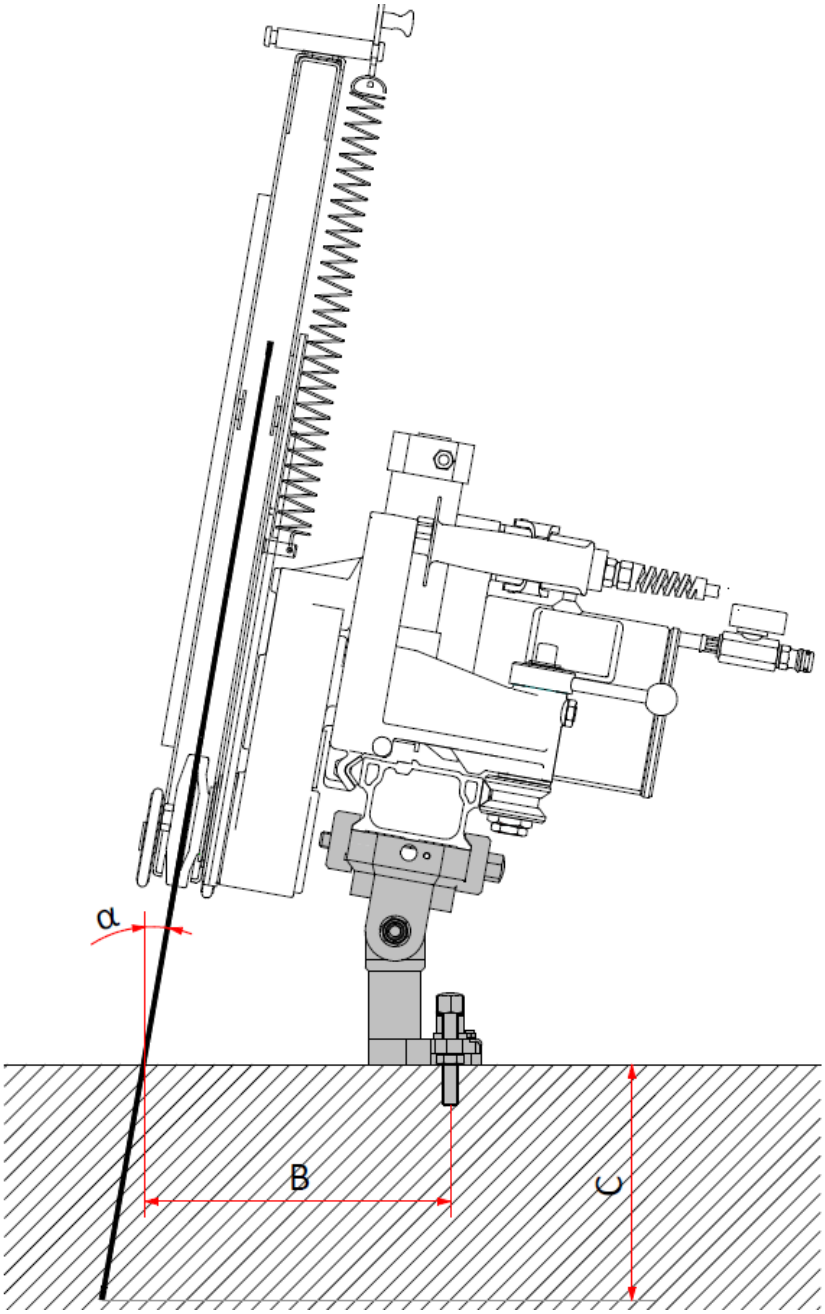

Úhel	Vzdálenost mm	Hloubka řezu při průměru pilového kotouče v mm	
α	B	C bei Ø750	C bei Ø910
0	214	215	295
10	235	181	260
20	262	138	213
30	299	84	153
40	353	31	92
50	432		22

5 ÚDRŽBA

Pevnostní konzolu pravidelně čistěte.

6 ZÁRUKA

Na pevnostní konzolu WEKA poskytujeme záruku 12 měsíců od data dodání. Během této doby bezplatně opravíme vady materiálu a výroby.
Záruka se nevztahuje na běžné opotřebení, přetížení, nedodržení návodu k obsluze, zásahy neoprávněných osob nebo použití cizích dílů.

LT ORIGINALUS NAUDOJIMO INSTRUKCIJOS

Prieš pradėdami naudoti tvirtinimo konsolę, atidžiai perskaitykite šią informaciją!

WEKA tvirtinimo konsolė yra puikios kokybės produktas, kuriuo, jei jį naudosite pagal paskirtį, tikrai liksite labai patenkinti.

ĮSPĖJIMAS! Perskaitykite visus saugos nurodymus, instrukcijas, iliustracijas ir techninius duomenis, pateiktus su šiuo įrankiu. Saugos nurodymų ir toliau pateiktų instrukcijų nesilaikymas gali sukelti sunkius sužalojimus.

1 YPAČ SVARBŪS NURODYMAI – PRAŠOME ATKREIPTI DĖMESĮ!

Ši tvirtinimo konsolė skirta tik komerciniam naudojimui ir ją gali naudoti tik apmokyti asmenys.

Naudojant reikia laikytis atitinkamų nuostatų.

2 NAUDOJIMAS PAGAL PASKIRTĮ

WS7640 yra tvirtinimo konsolės, naudojamos pjovimui laiptuose ir pasvirusiems pjūviams atlikti.

3 PATVIRTINTI KOMPONENTAI

1	Veržlė su sriegine strypu	8	Dvigubas tvirtinimas
2	Fiksavimo veržlė	9	Vidinis šešiakampis varžtas M8
3	Šešiakampė varžtas M12	10	Vidinis šešiakampis varžtas M5
4	Niveliavimo varžtai	11	Spaustuvas
5	Pjovimo indikatorius	12	Spaustuvas
6	Ankerių varžtas	13	Pavasaris
7	Skalė		

4 PALEIDIMAS

4.1 Montuoti bėgį su konsolės kojomis WS7640 laiptų pjovimui

1. Tvirtinimo konsoles uždėti ant pjaunamų laiptų pakopų
2. Išskleisti pjovimo indikatorių (5), kuris rodo pjovimo vidurį
3. Laikykite fiksavimo veržlę (2) su raktu SW19 ir atsukite šešiakampę varžtą M12 (3), kol dvigubą tvirtinimą (8) bus galima lengvai pasukti

Dėmesio: atsukus šešiakampę varžtą M12 (1), dvigubas tvirtinimas lengvai pasisuka viena kryptimi! Gresia suspaudimo pavojus!

4. Įdėkite bėgį į tvirtinimo laikiklius ir pritvirtinkite veržle su sriegine strypu (1).
5. Tvirtai priveržkite fiksavimo veržlę (2) ir šešiakampę varžtą M12 (3).
6. Išlyginkite lygių skirtumus su lygiavimo varžtais (4)
7. Nustatykite pjovimo atstumą, pritvirtinkite laikiklį prie laiptų su tvirtinimo varžtu (6)

Priklausomai nuo naudojimo atvejo, laikiklį galima individualiai pritaikyti. Tam reikia pertvarkyti / perkelti viršutinę laikiklio dalį:

- Išsukus keturis šešiakampius varžtus (9), visą viršutinę konsolės dalį galima pasukti 90° kampu. Po to vėl tvirtai priveržkite šešiakampius varžtus (9).

Spaustuvus (11+12) galima visiškai išimti ir po to pasukti 90° kampu:

- Išsukite veržlę su sriegine strypu (1), atkreipkite dėmesį į spyruoklę (13)
- Išsukite šešiakampę varžtą (10)
- Sustiprinimo spaustukus (11+12) pasukite 90° kampu ir sumontuokite atvirkštine tvarka

Atkreipkite dėmesį, kad visi varžtai būtų visada tvirtai priveržti!

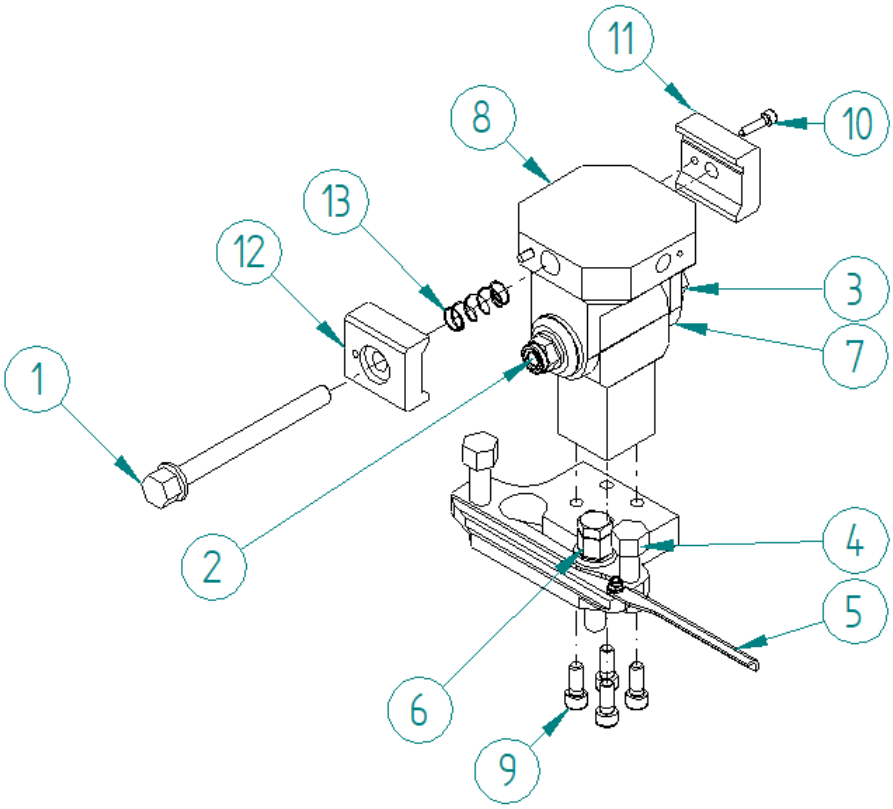

Tvirtinimo konsolė

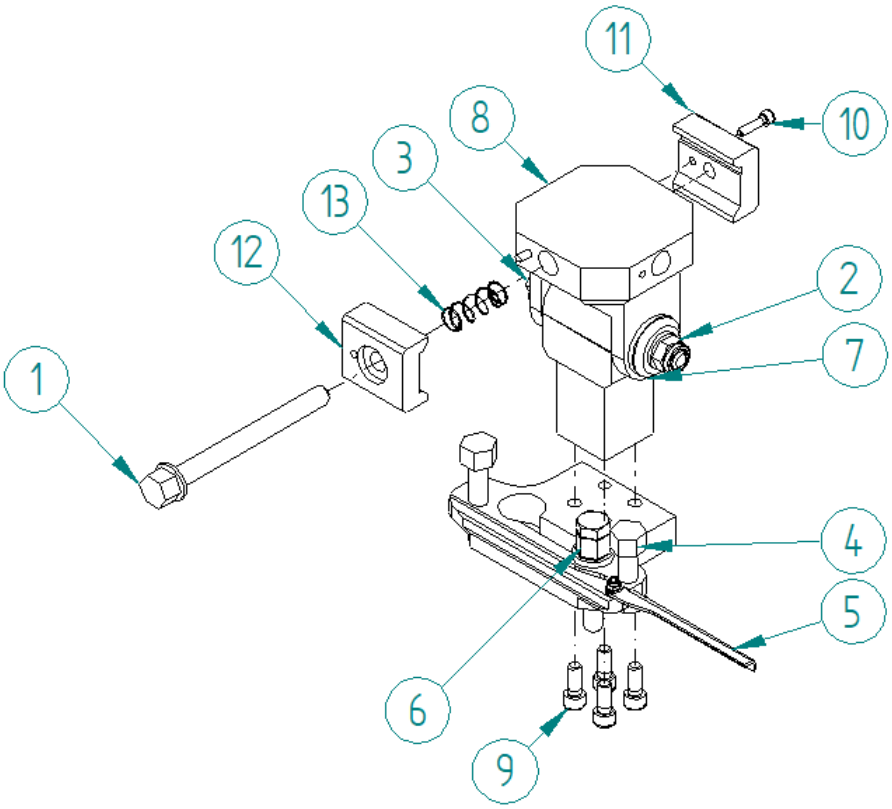

Tvirtinimo konsolė pasukta 90°, spaustuvai pasukti 90°.

4.2 Montuoti bėgį su konsolių kojomis WS7640 kampiniam pjovimui

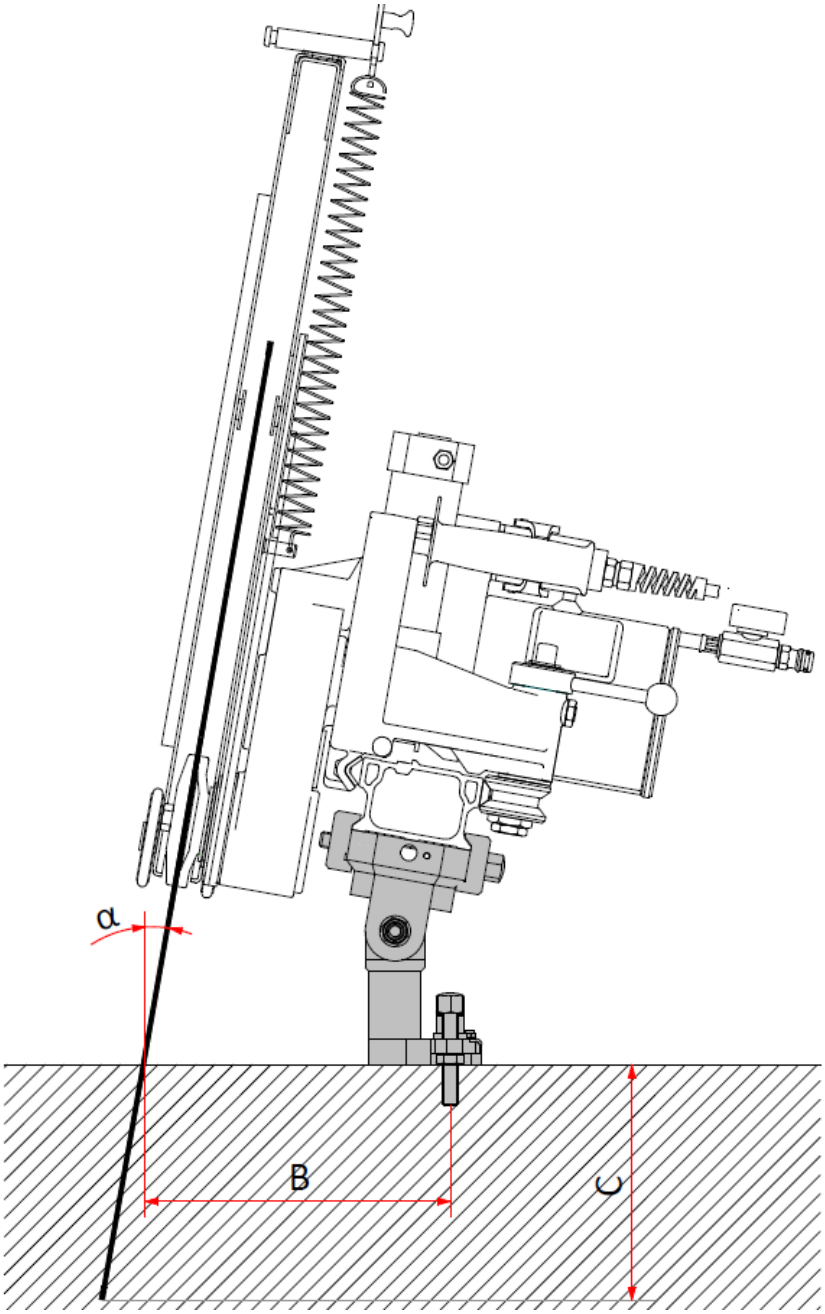

Kampas	Atstumas mm	Pjovimo gylis esant pjūklo skersmeniui mm	
α	B	C bei Ø750	C bei Ø910
0	214	215	295
10	235	181	260
20	262	138	213
30	299	84	153
40	353	31	92
50	432		22

5 PRIEŽIŪRA

Reguliariai valykite tvirtinimo konsolę.

6 GARANTIJA

WEKA tvirtinimo konsolei suteikiame 12 mėnesių garantiją nuo pristatymo dienos. Per šį laikotarpį nemokamai pašaliname medžiagų ir gamybos defektus.
Garantija netaikoma įprastam nusidėvėjimui, perkrovimui, naudojimo instrukcijų nesilaikymui, neteisėtiems įsikišimams ar svetimų dalių naudojimui.